LASERJET PRO 300 COLOR
LASERJET PRO 400 COLOR

Používateľská príručka

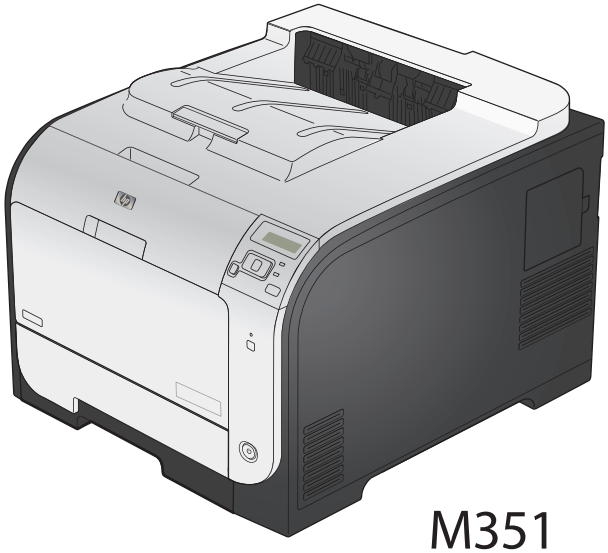

M351
M451

Farebná tlačiareň HP LaserJet Pro 300 color M351 a HP LaserJet Pro 400 color M451

Používateľská príručka

Autorské práva a licencia

© 2014 Copyright Hewlett-Packard Development Company, L.P.

Kopírovanie, upravovanie alebo preklad bez predchádzajúceho písomného súhlasu sú zakázané s výnimkou podmienok, ktoré povoľujú zákony o autorských právach.

Informácie obsiahnuté v tomto dokumente sa môžu meniť bez upozornenia.

V záruke dodanej spolu s týmito produktmi a službami sú uvedené výlučne záruky týkajúce sa produktov a služieb spoločnosti HP. Žiadne informácie v tomto dokumente by sa nemali chápať ako dodatočná záruka. Spoločnosť HP nebude zodpovedná za technické ani textové chyby, ani vynechané časti v tomto dokumente.

Edition 1, 10/2014

Číslo publikácie: CE955-91007

Obchodné známky príslušných spoločností

Adobe®, Acrobat® a PostScript® sú obchodné známky spoločnosti Adobe Systems Incorporated.

Intel® Core™ je obchodná známka spoločnosti Intel Corporation v USA a v iných krajinách/oblastiach.

Java™ je americká ochranná známka spoločnosti Sun Microsystems, Inc.

Microsoft®, Windows®, Windows XP® a Windows Vista® sú registrované ochranné známky spoločnosti Microsoft Corporation v USA.

UNIX® je registrovaná obchodná známka skupiny The Open Group.

ENERGY STAR a znak ENERGY STAR sú známky registrované v USA.

Dohody použité v tejto príručke

TIP: Tipy poskytujú užitočné rady alebo skratky.

POZNÁMKA: Poznámky poskytujú dôležité informácie na vysvetlenie pojmu alebo dokončenie úlohy.

UPOZORNENIE: Výstrahy uvádzajú postupy, podľa ktorých by ste mali postupovať, aby ste sa vyhli strate údajov alebo poškodeniu produktu.

VAROVANIE! Varovania vás upozorňujú na špecifické postupy, podľa ktorých by ste mali postupovať, aby ste sa vyhli zraneniam osôb, katastrofálnym stratám údajov alebo výraznému poškodeniu produktu.

Obsah

1 Základné informácie o produkte 1

Porovnanie produktov 2

Funkcie ochrany životného prostredia 4

Funkcie zjednodušeného prístupu 4

Pohľady na produkt 5

Predný pohľad 5

Zadný pohľad 6

Pripojenia rozhrania 6

Umiestnenie sériového čísla a čísla modelu 7

Rozloženie ovládacieho panela 8

2 Ponuky ovládacieho panela 9

Ponuka Webové služby HP 10

Ponuka Reports (Správy) 11

Ponuka Quick Forms (Rýchle formuláre) 12

Ponuka System Setup (Nastavenia systému) 13

Ponuka Service (Údržba) 19

Ponuka Network Setup (Inštalácia siete) 20

3 Softvér pre systém Windows 23

Podporované operačné systémy a ovládače tlačiarne pre systém Windows 24

Vyberte správny ovládač tlačiarne pre systém Windows 24

Univerzálny ovládač tlačiarne (UPD) HP 26

Režimy inštalácie UPD 26

Zmena nastavení tlačovej úlohy pre systém Windows 27

Poradie dôležitosti pre nastavenia tlače 27

Zmena nastavení všetkých úloh tlače, kým sa nezatvorí program softvéru 27

Zmena predvolených nastavení všetkých tlačových úloh 28

Zmena nastavení konfigurácie produktu 28

Odstránenie ovládača tlačiarne v systéme Windows 29

Podporované pomocné programy v systéme Windows 30

Iné komponenty a pomocné programy systému Windows 30
Softvér pre iné operačné systémy 30

4 Používanie produktu s počítačmi Mac 31
Softvér pre počítače Mac 32
Podporované operačné systémy a ovládače tlačiarne pre systémy Mac 32
Inštalácia softvéru v rámci operačných systémov Mac 32
Inštalácia softvéru pre počítače Mac pripojené priamo k zariadeniu 32
Inštalácia softvéru pre počítače Mac pripojené k drôtovej sieti 33
Konfigurácia IP adresy 33
Inštalácia softvéru 33
Inštalácia softvéru pre počítače Mac pripojené k bezdrôtovej sieti 33
Pripojenie zariadenia k bezdrôtovej sieti využívajúcej WPS pomocou ponúk ovládacieho panelu 34
Pomocou kábla USB pripojte zariadenie k bezdrôtovej sieti. 34
Odstránenie ovládača tlačiarne z operačných systémov Mac 35
Priorita pre nastavenia tlače v systéme Mac 35
Zmena nastavení ovládača tlačiarne pre systém Mac 35
Zmena nastavení všetkých úloh tlače, kým sa nezatvorí program softvéru 35
Zmena predvolených nastavení všetkých tlačových úloh 36
Zmena nastavení konfigurácie produktu 36
Softvér pre počítače Mac 36
Pomôcka na nastavenie tlačiarne HP Utility pre systém Mac 36
Spustenie aplikácie HP Utility 36
Funkcie programu HP Utility 36
Podporované pomôcky pre operačný systém Mac 37
Vstavaný webový server HP 37
HP ePrint 37
AirPrint 37
Základné úlohy tlače v systéme Mac 39
Zrušenie tlačovej úlohy v počítači Mac 39
Zmena formátu a typu papiera na počítači Mac 39
Zmena veľkosti dokumentov alebo tlač na papier neštandardnej veľkosti v systéme Mac . 39
Vytvorenie a používanie predvolieb tlače v systéme Mac 40
Tlač titulnej strany v systéme Mac 40
Používanie vodotlače v systéme Mac 40
Tlač viacerých strán na jeden hárok papiera v systéme Mac 41
Tlač na obe strany stránky (obojstranná tlač) v systémoch Mac 41
Nastavenie možností farieb v systéme Mac 42
Použite AirPrint 43
Riešenie problémov s počítačom Mac 44

5 Pripojenie produktu v systéme Windows ... 45
Ustanovenie o zdieľaní tlačiarní ... 46
Pripojenie pomocou rozhrania USB ... 46
Inštalácia z disku CD ... 46
Pripojenie k sieti v systéme Windows ... 47
Podporované sieťové protokoly ... 47
Inštalácia produktu do káblovej siete v systéme Windows ... 47
Získanie IP adresy ... 47
Inštalácia softvéru ... 48
Inštalácia zariadenia do bezdrôtovej siete v systéme Windows (len pre modely s bezdrôtovým pripojením) ... 48
Pripojenie zariadenia k bezdrôtovej sieti pomocou WPS ... 49
Pripojenie zariadenia k bezdrôtovej sieti využívajúcej WPS pomocou ponúk ovládacieho panelu ... 49
Pomocou kábla USB pripojte zariadenie k bezdrôtovej sieti. ... 49
Inštalácia softvéru pre produkt s bezdrôtovým pripojením, ktorý je práve pripojený k sieti ... 50
Konfigurácia nastavení IP siete v systéme Windows ... 51
Zobrazenie alebo zmena nastavení siete ... 51
Nastavenie alebo zmena hesla zariadenia ... 51
Ručné nastavenie parametrov protokolu IPv4 TCP/IP pomocou ovládacieho panela ... 52
Nastavenia rýchlosti pripojenia a duplexnej prevádzky ... 53

6 Papier a tlačové médiá ... 55
Vysvetlenie spôsobu používania papiera ... 56
Zmena ovládača tlačiarne s ohľadom na typ a veľkosť papiera v systéme Windows ... 57
Podporované formáty papiera ... 58
Podporované typy papiera a kapacita zásobníkov ... 60
Vkladanie papiera do zásobníkov ... 63
Plnenie zásobníka 1 ... 63
Plnenie zásobníka 2 alebo voliteľného zásobníka 3 ... 64
Konfigurácia zásobníkov ... 66

7 Tlačové kazety ... 67
Informácie o tlačovej kazete ... 68
Zobrazenia spotrebného materiálu ... 69
Zobrazenia tlačových kaziet ... 69
Správa tlačových kaziet ... 70
Zmena nastavení tlačových kaziet ... 70
Tlač po dosiahnutí odhadovaného konca životnosti tlačovej kazety ... 70

Zapnutie alebo vypnutie nastavení At Very Low (Pri dosiahnutí veľmi nízkej hladiny) na ovládacom paneli ... 70
Tlač v režime EconoMode ... 71
Uskladnenie a recyklácia spotrebného materiálu ... 71
Recyklácia spotrebného materiálu ... 71
Uskladnenie tlačových kaziet ... 72
Stratégia spoločnosti HP vo vzťahu k tlačovým kazetám od iných výrobcov ... 72
Webová lokalita HP zameraná na boj proti falzifikátom ... 72
Pokyny na výmenu ... 73
Výmena tlačových kaziet ... 73
Riešenie problémov so spotrebným materiálom ... 77
Kontrola tlačových kaziet ... 77
Tlač stránky s údajmi o stave spotrebného materiálu ... 78
Interpretácia stránky kvality tlače ... 79
Kontrola poškodenia tlačovej kazety ... 79
Opakujúce sa chyby ... 80
Význam hlásení na ovládacom paneli týkajúcich sa spotrebného materiálu ... 81
10.XXXX Supply Error (10.XXXX Chyba spotrebného materiálu) ... 81
Black cartridge low (Nízka úroveň v čiernej kazete) ... 81
Black in wrong position (Čierna na nesprávnej pozícii) ... 81
Black very low (Veľmi nízka hladina čiernej) ... 82
Cyan cartridge low (Nízka úroveň v azúrovej kazete) ... 82
Cyan in wrong position (Azúrová na nesprávnej pozícii) ... 82
Cyan very low (Veľmi nízka hladina azúrovej) ... 82
Genuine HP supply installed (Nainštalovaný originálny spotrebný materiál HP) ... 83
Incompatible <color> (Nekompatibilná <farba>) ... 83
Incorrect supplies (Nesprávny spotrebný materiál) ... 83
Install <color> cartridge (Nainštalujte kazetu <farba>) ... 83
Magenta cartridge low (Nízka úroveň purpurovej kazety) ... 84
Magenta in wrong position (Purpurová na nesprávnej pozícii) ... 84
Magenta very low (Veľmi nízka hladina purpurovej) ... 84
Remove shipping lock from <color> cartridge (Odstráňte prepravný zámok z <farba> kazety) ... 84
Remove shipping locks from cartridges (Odstráňte prepravné poistky z kaziet) ... 85
Replace <color> (Vymeňte <farba>) ... 85
Supplies low (Nedostatok spotrebného materiálu) ... 85
Unsupported <color> (Nepodporovaná <farba>) Press [OK] to continue (Pokračujte stlačením tlačidla OK) ... 85
Used <color> installed (Nainštalovaná použitá <farba>) Press [OK] to continue (Pokračujte stlačením tlačidla OK) ... 86

Used <color> in use (Používa sa použitá <farba>) 86
Used supplies in use (Používa sa opotrebovaný spotrebný materiál) 86
Yellow cartridge low (Nízka úroveň v žltej kazete) 86
Yellow in wrong position (Yellow na nesprávnej pozícii) 86
Yellow very low (Veľmi nízka hladina žltej) 87

8 Tlačové úlohy 89

Zrušenie tlačovej úlohy 90
Základné úlohy tlače v systéme Windows 91
Otvorenie ovládača tlačiarne v systéme Windows 91
Získajte pomoc pre ktorúkoľvek možnosť tlače v systéme Windows 92
Zmena počtu tlačených kópií v systéme Windows 92
Uloženie vlastných nastavení tlače na opakované použitie v systéme Windows 92
Používanie klávesovej skratky pre tlač v systéme Windows 92
Tvorba klávesových skratiek pre tlač 94
Zlepšenie kvality tlače v systéme Windows 96
Zvoľte veľkosť stránky v systéme Windows 96
Zvolenie vlastnej veľkosti strany v systéme Windows 96
Výber typu papiera v systéme Windows 97
Výber zásobníka na papier v systéme Windows 97
Tlač na obidve strany (duplexná tlač) v systéme Windows 97
Tlač na obidve strany manuálne v systéme Windows 97
Automatická tlač na obidve strany v systéme Windows 99
Tlač viacerých strán na jeden hárok v systéme Windows 100
Výber orientácie stránky Windows 102
Nastavenie možností farieb v systéme Windows 103
Používanie funkcie HP ePrint 105
Doplnkové úlohy tlače v systéme Windows 106
Tlač farebného textu v čiernobielom režime (odtiene sivej) v systéme Windows 106
Tlač na predtlačený hlavičkový papier alebo formuláre v systéme Windows 106
Tlač na špeciálny papier, štítky alebo priehľadné fólie v systéme Windows 108
Tlač prvej alebo poslednej strany na odlišný papier v systéme Windows 111
Zmena mierky dokumentu, aby sa prispôsobil veľkosti strany v systéme Windows 113
Pridanie vodotlače k dokumentu v systéme Windows 114
Vytvorenie brožúry v systéme Windows 115

9 Farba 117

Nastavenie farieb 118
Zmena farebnej témy pre tlačovú úlohu 118
Zmena možností farieb 119
Možnosti manuálnej farby 119

Používanie možnosti HP EasyColor 121
Prispôsobenie farieb zobrazeniu na obrazovke počítača 122

10 Správa a údržba 123
Stránky s informáciami o tlači 124
Použitie vstavaného webového servera HP 125
Otvorenie vstavaného webového servera HP 125
Funkcie vstavaného webového servera HP 125
Používanie softvéru HP Web Jetadmin 126
Funkcie zabezpečenia produktu 126
Nastavenie hesla systému 126
Ekonomické nastavenia 127
Tlač v režime EconoMode 127
Režimy šetrenia energie 127
Nastavenie režimu spánku 127
Nastavte oneskorenie Automatické vypnutie napájania 127
Archivačná tlač 128
Inštalácia pamäte DIMM 129
Inštalácia pamäte DIMM 129
Aktivovanie pamäte 133
Kontrola inštalácie modulu DIMM 134
Vyčlenenie pamäte 134
Vyčistenie produktu 135
Aktualizácie produktu 135

11 Riešenie problémov 137
Pomôž si sám 138
Kontrolný zoznam riešenia bežných problémov 139
Faktory, ktoré majú vplyv na výkon produktu 140
Obnovenie výrobných nastavení 141
Interpretácia hlásení na ovládacom paneli 142
Typy hlásení na ovládacom paneli 142
Hlásenia na ovládacom paneli 142
10.XXXX Supply Error (10.XXXX Chyba spotrebného materiálu) 142
49 Error (79 Chyba) Turn off then on (Vypnite a následne zapnite) 143
50.X Fuser Error (50.X Chyba natavovacej jednotky) Turn off then on (Vypnite a následne zapnite) 143
51.XX Error (54.XX Chyba) Turn off then on (Vypnite a následne zapnite) 143
54.XX Error (54.XX Chyba) Turn off then on (Vypnite a následne zapnite) 144
55.X Error (59.X Chyba) Turn off then on (Vypnite a následne zapnite) 144

57 Fan Error (57 Chyba ventilátora) Turn off then on (Vypnite a následne zapnite) 144
59.X Error (59.X Chyba) Turn off then on (Vypnite a následne zapnite) 144
79 Error (79 Chyba) Turn off then on (Vypnite a následne zapnite) 145
79 Service Error (79 Servisná chyba) Turn off then on (Vypnite a následne zapnite) 145
Black cartridge low (Nízka úroveň v čiernej kazete) 145
Black in wrong position (Čierna na nesprávnej pozícii) 146
Black very low (Veľmi nízka hladina čiernej) 146
Cleaning 146
Cyan cartridge low (Nízka úroveň v azúrovej kazete) 146
Cyan in wrong position (Azúrová na nesprávnej pozícii) 147
Cyan very low (Veľmi nízka hladina azúrovej) 147
Device error (Chyba zariadenia) Press [OK] (Stlačte tlačidlo [OK]) 147
Front door open (Predné dvierka sú otvorené) 147
Genuine HP supply installed (Nainštalovaný originálny spotrebný materiál HP) 148
Incompatible <color> (Nekompatibilná <farba>) 148
Incorrect supplies (Nesprávny spotrebný materiál) 148
Install <color> cartridge (Nainštalujte kazetu <farba>) 148
Invalid driver (Neplatný ovládač) Press [OK] (Stlačte tlačidlo [OK]) 148
Jam in <location> (Zaseknutie na <miesto>) 149
Jam in tray # (Zaseknutý papier v zásobníku č.) Clear jam and then (Odstráňte zaseknuté médium a potom)Press [OK] (Stlačte tlačidlo [OK]) 149
Load tray # <TYPE> <SIZE> (Vložte papier do zásobníka č. <TYP> <VEĽKOSŤ>) 149
Load tray <X> (Naplňte zásobník <X>) Press [OK] for available media (Stlačte tlačidlo [OK] pre dostupné médiá) 149
Load tray 1 <TYPE> <SIZE> (Vložte papier do zásobníka 1 <TYP> <VEĽKOSŤ>) 150
Load tray 1 plain <SIZE> (Vložte obyčajný papier do zásobníka 1 <VEĽKOSŤ>) Cleaning Mode [OK] to start (Ak chcete spustiť režim čistenia, stlačte tlačidlo [OK]) 150
Magenta cartridge low (Nízka úroveň purpurovej kazety) 150
Magenta in wrong position (Purpurová na nesprávnej pozícii) 150
Magenta very low (Veľmi nízka hladina purpurovej) 150
Manual duplex (Ručná obojstranná tlač) Load tray <X> (Naplňte zásobník <X>) Press [OK] (Stlačte tlačidlo [OK]) 151
Manual feed <TYPE> <SIZE> (Manuálne podávanie <TYP> <VEĽKOSŤ>) Press [OK] for available media (Stlačte tlačidlo [OK] pre dostupné médiá) 151
Memory is low (Nedostatok pamäte) Press [OK] (Stlačte tlačidlo [OK]) 151
Misprint (Chybná tlač) Press [OK] (Stlačte tlačidlo [OK]) 151

Print failure, press OK. (Zlyhanie tlače, stlačte OK.) If error repeats, turn off then on. (Ak sa chyba zopakuje, vypnite a zapnite zariadenie.) 152
Rear door open (Zadné dvierka sú otvorené) 152
Remove shipping lock from <color> cartridge (Odstráňte prepravný zámok z <farba> kazety) 152
Remove shipping locks from cartridges (Odstráňte prepravné poistky z kaziet) 152
Replace <color> (Vymeňte <farba>) 153
Supplies low (Nedostatok spotrebného materiálu) 153
Unexpected size in tray # (Neočakávaná veľkosť papiera v zásobníku č.) Load <size> (Vložte <veľkosť>) Press [OK] (Stlačte tlačidlo [OK]) 153
Unsupported <color> (Nepodporovaná <farba>) Press [OK] to continue (Pokračujte stlačením tlačidla OK) 153
Used <color> installed (Nainštalovaná použitá <farba>) Press [OK] to continue (Pokračujte stlačením tlačidla OK) 154
Used <color> in use (Používa sa použitá <farba>) 154
Used supplies in use (Používa sa opotrebovaný spotrebný materiál) 154
Yellow cartridge low (Nízka úroveň v žltej kazete) 154
Yellow in wrong position (Yellow na nesprávnej pozícii) 155
Yellow very low (Veľmi nízka hladina žltej) 155
Papier sa podáva nesprávne alebo sa zasekáva 156
Zariadenie nepreberá papier 156
Zariadenie prevezme niekoľko hárkov papiera súčasne 156
Predchádzanie zaseknutiam papiera 156
Odstránenie zaseknutých médií 158
Miesta zaseknutia média 158
Odstránenie zaseknutia v zásobníku 1 159
Odstránenie zaseknutia v zásobníku 2 160
Odstraňovanie zaseknutí z oblasti natavovacej jednotky 161
Odstráňte zaseknutia vo výstupnej priehradke 163
Odstránenie zaseknutia v duplexnej jednotke (iba pri modeloch s podporou duplexnej tlače) 163
Zlepšenie kvality tlače 166
Použitie správneho nastavenia typu papiera v ovládači tlačiarne 166
Zmena nastavenia typu papiera v systéme Windows 166
Zmena nastavenia typu papiera v systéme Mac 166
Konfigurácia nastavení farieb v ovládači tlačiarne 167
Zmena farebnej témy pre tlačovú úlohu 167
Zmena možností farieb 168
Používanie papiera, ktorý zodpovedá technickým údajom od spoločnosti HP 168
Tlač čistiacej strany 169
Kalibrácia zariadenia na zosúladenie farieb 169

Kontrola tlačových kaziet 170
Tlač stránky s údajmi o stave spotrebného materiálu 171
Interpretácia stránky kvality tlače 172
Kontrola poškodenia tlačovej kazety 172
Opakujúce sa chyby 173
Používanie ovládača tlačiarne, ktorý najviac vyhovuje vašim požiadavkám na tlač 173
Zariadenie netlačí alebo tlačí pomaly 175
Zariadenie netlačí 175
Zariadenie tlačí pomaly 176
Riešenie problémov so sieťovým pripojením 177
Riešenie problémov s priamym pripojením 177
Riešenie sieťových problémov 177
Nekvalitné fyzické pripojenie 177
Počítač používa nesprávnu IP adresu zariadenia 177
Počítač nie je schopný komunikácie so zariadením 178
Zariadenie používa nesprávne nastavenia spojenia a duxplexnej prevádzky v rámci siete 178
Nové softvérové aplikácie môžu spôsobovať problémy s kompatibilitou 178
Váš počítač alebo pracovná stanica môže byť nastavený nesprávne 178
Zariadenie je vypnuté alebo iné sieťové nastavenia sú nesprávne 178
Riešenie problémov s bezdrôtovou sieťou 179
Kontrolný zoznam bezdrôtového pripojenia 179
Na ovládacom paneli tlačiarne sa zobrazí hlásenie: The wireless feature on this product has been turned off (Funkcia bezdrôtového pripojenia zariadenia bola vypnutá) 180
Zariadenie netlačí po dokončení konfigurácie bezdrôtového pripojenia 180
Zariadenie netlačí a v počítači je nainštalovaný firewall od externej spoločnosti 180
Bezdrôtové pripojenie po premiestnení bezdrôtového smerovača alebo samotného zariadenia nefunguje 181
K bezdrôtovému zariadeniu nie je možné pripojiť d'alšie počítače 181
Zariadenie s bezdrôtovým pripojením stráca spojenie pri pripojení k VPN 181
Sieť sa nezobrazuje v zozname bezdrôtových sietí 181
Bezdrôtová sieť nefunguje 182
Riešenie problémov so softvérom zariadenia v systéme Windows 183
Riešenie problémov so softvérom zariadenia v systéme Mac 185
Ovládač tlačiarne nie je uvedený v zozname Print & Fax (Tlač a faxovanie). 185
Názov produktu sa neobjavuje v zozname zariadení v zozname Print & Fax (Tlač a faxovanie) 185
Ovládač tlačiarne automaticky nenastaví vami zvolený produkt v zozname Print & Fax (Tlač a faxovanie) 185
Tlačová úloha sa neodoslala do požadovaného zariadenia 186

Pri pripojení pomocou kábla USB sa produkt po zvolení ovládača neobjaví v zozname Print & Fax (Tlač a faxovanie). ... 186
Ak používate univerzálny ovládač tlačiarne pri pripojení prostredníctvom rozhrania USB ... 186

Príloha A Spotrebné materiály a príslušenstvá ... 187
Objednávanie náhradných dielov, príslušenstva a spotrebného materiálu ... 188
Čísla dielov ... 188

Príloha B Služba a podpora ... 189
Vyhlásenie o obmedzenej záruke poskytovanej spoločnosťou Hewlett-Packard ... 190
Záruka s prémiovou ochranou od spoločnosti HP: Vyhlásenie o obmedzenej záruke na tlačové kazety LaserJet ... 192
Údaje uložené na tlačovej kazete ... 193
Licenčná zmluva pre koncového používateľa ... 194
OpenSSL ... 197
Podpora zákazníkov ... 198
Opätovné zabalenie produktu ... 199

Príloha C Technické údaje produktu ... 201
Fyzické technické údaje ... 202
Spotreba energie, elektrické technické údaje a zvukové emisie ... 202
Požiadavky na okolité prostredie ... 202

Príloha D Regulačné informácie ... 203
Smernice komisie FCC ... 204
Program ekologického dozoru nad nezávadnosťou výrobkov ... 205
Ochrana životného prostredia ... 205
Produkcia ozónu ... 205
Spotreba energie ... 205
Spotreba tonera ... 205
Spotreba papiera ... 205
Plasty ... 205
Spotrebný materiál tlačiarne HP LaserJet ... 206
Pokyny k vráteniu a recyklácii ... 206
Spojené štáty a Portoriko ... 206
Viacnásobné vrátenie (viac ako jednej kazety) ... 206
Vrátenie jednotlivých kaziet ... 206
Preprava ... 207
Vrátenia mimo USA ... 207
Papier ... 207

Obmedzenia materiálov 207
Odstránenie opotrebovaných zariadení používateľmi v domácnostiach v rámci Európskej únie 208
Chemické látky 208
Hárok s údajmi o bezpečnosti materiálu (MSDS) 208
Ďalšie informácie 209
Vyhlásenie o zhode 210
Vyhlásenie o zhode (pre modely s bezdrôtovým pripojením) 212
vyhlásenia o bezpečnosti 214
Bezpečnosť laserového zariadenia 214
Predpisy a vyhlásenie o spôsobilosti výrobku pre Kanadu 214
Vyhlásenie VCCI (Japonsko) 214
Pokyny pre napájací kábel 214
Vyhlásenie o sieťovom elektrickom kábli (Japonsko) 215
Vyhlásenie EMC (Kórea) 215
Vyhlásenie o laserovom zariadení pre Fínsko 215
Vyhlásenie o GS (Nemecko) 217
Tabuľka susbtancií (Čína) 217
Vyhlásenie o obmedzení nebezpečných látok (Turecko) 217
Vyhlásenie o obmedzení používania nebezpečných látok(Ukrajina) 217
Doplnkové vyhlásenia pre bezdrôtové produkty 218
Vyhlásenie o súlade s predpismi komisie FCC – Spojené štáty americké 218
Vyhlásenie pre Austráliu 218
Vyhlásenie agentúry ANATEL pre Brazíliu 218
Vyhlásenia pre Kanadu 218
Regulačná poznámka pre Európsku úniu 218
Poznámka k používaniu vo Francúzsku 219
Poznámka k používaniu v Rusku 219
Vyhlásenie pre Kóreu 219
Vyhlásenie pre Taiwan 220
Označenie schválených drôtových/bezdrôtových telekomunikačných zariadení typu ICTQC pre Vietnam 220

Register 221

1 Základné informácie o produkte

- Porovnanie produktov
- Funkcie ochrany životného prostredia
- Funkcie zjednodušeného prístupu
- Pohľady na produkt

Porovnanie produktov

Farebná tlačiareň HP LaserJet Pro 300 M351a CE955A 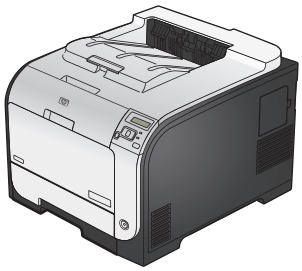	• Výkon: Tlačí 18 strán za minútu (str./min.) na papier formátu A4 a 19 str./min. na papier formátu Letter • Manipulácia s papierom: Zásobník 1 má kapacitu 50 listov, zásobník 2 pojme 250 listov Voliteľný zásobník 3 pojme 250 listov Výstupná priehradka má kapacitu 150 listov • Podporované operačné systémy: Windows XP, 32-bitový Windows Vista, 32-bitový a 64-bitový Windows 7, 32-bitový a 64-bitový Mac OS X v10.5 a novší • Pripojiteľnosť: Vysokorýchlostné rozhranie USB 2.0 • Inštalácia softvéru: V systéme Windows použite na inštaláciu softvéru CD k produktu. • Pamäť: 128 MB pamäte RAM, rozšíriteľnej až na 384 MB • Displej ovládacieho panela: Dvojriadkový textový
Farebná tlačiareň HP LaserJet Pro 400 M451nw CE956A 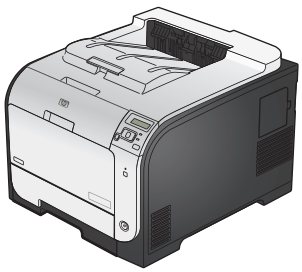	Má rovnaké funkcie ako model Farebná tlačiareň HP LaserJet Pro 300 M351a a navyše nasledujúce: • Výkon: Tlačí 20 strán za minútu (str./min.) na papier formátu A4 a 21 str./min. na papier formátu Letter • Pripojiteľnosť: Vysokorýchlostné rozhranie USB 2.0 Pripojenie k sieti 10/100 Ethernet LAN Bezdrôtové sieťové pripojenie

Farebná tlačiareň HP LaserJet Pro 400 M451dn CE957A 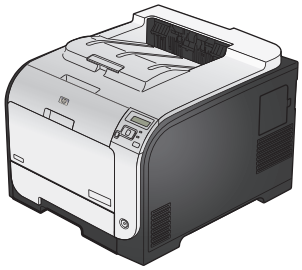	Má rovnaké funkcie ako model Farebná tlačiareň HP LaserJet Pro 300 M351a a navyše nasledujúce: • Výkon: Tlačí 20 strán za minútu (str./min.) na papier formátu A4 a 21 str./min. na papier formátu Letter • Pripojiteľnosť: Vysokorýchlostné rozhranie USB 2.0 Pripojenie k sieti 10/100 Ethernet LAN • Automatická obojstranná tlač
Farebná tlačiareň HP LaserJet Pro 400 M451dw CE958A 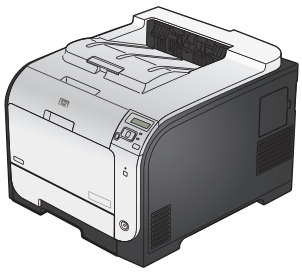	Má rovnaké funkcie ako model Farebná tlačiareň HP LaserJet Pro 300 M351a a navyše nasledujúce: • Výkon: Tlačí 20 strán za minútu (str./min.) na papier formátu A4 a 21 str./min. na papier formátu Letter • Pripojiteľnosť: Vysokorýchlostné rozhranie USB 2.0 Pripojenie k sieti 10/100 Ethernet LAN Bezdrôtové sieťové pripojenie • Automatická obojstranná tlač

Funkcie ochrany životného prostredia

Obojstranná tlač	Šetrite papier pomocou manuálnej obojstrannej tlače. Automatická duplexná tlač je dostupná u modelov Farebná tlačiareň HP LaserJet Pro 400 M451dn a Farebná tlačiareň HP LaserJet Pro 400 M451dw.
Tlačiť viacero strán na jeden hárok	Uložte papier tak, že vytlačíte dve alebo viac strán dokumentu jednu po druhej na hárok papiera. K tejto funkcii sa dostanete pomocou ovládača tlačiarne.
Recyklácia	Znižujte množstvo odpadu používaním recyklovaného papiera. Tlačové kazety recyklujte pomocou vratných postupov HP Planet Partners.
Úspora energie	Technológia okamžitého natavovania a režimu spánku umožňuje tomuto produktu za účelom úspory energie rýchlo vstupovať do stavov zníženého napájania, keď tlač neprebieha.

Funkcie zjednodušeného prístupu

Zariadenie poskytuje niekoľko funkcií, ktoré môžu byť nápomocné pre používateľov vyžadujúcich zjednodušený prístup.

- Elektronická používateľská príručka, ktorá je kompatibilná s programami na čítanie textu.
- Tlačové kazety sa dajú nainštalovať a vybrať pomocou jednej ruky.
- Všetky dvierka a kryty sa dajú otvoriť pomocou jednej ruky.

Pohľady na produkt

Predný pohľad

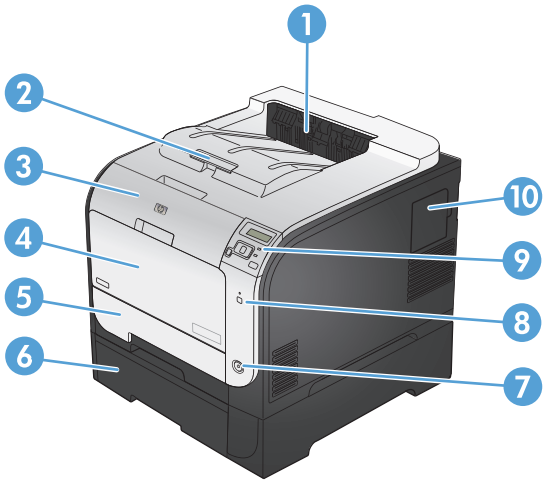

1	Výstupný zásobník
2	Predlžovacia časť na výstup médií formátu Legal
3	Predné dvierka (umožňujú prístup k tlačovým kazetám)
4	Zásobník 1 (viacúčelový zásobník)
5	Zásobník 2 (na prístup k zaseknutému médiu)
6	Voliteľný zásobník č. 3
7	Tlačidlo Power (Napájanie)
8	Tlačidlo Wireless (Bezdrôtová sieť) (len u bezdrôtových modelov)
9	Ovládací panel
10	Dvierka DIMM (na pridanie dodatočnej pamäte)

Zadný pohľad

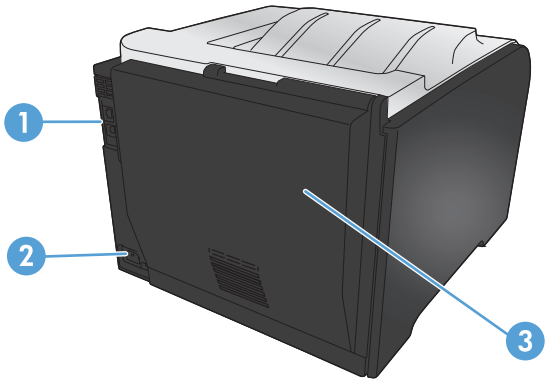

1	Vysokorýchlostný port USB 2.0 a sieťový port **POZNÁMKA:** Sieťový port sa nachádza iba na modeloch M451nw, M451dn a M451dw.
2	Pripojenie napájania
3	Zadné dvierka (na prístup k zaseknutému médiu)

Pripojenia rozhrania

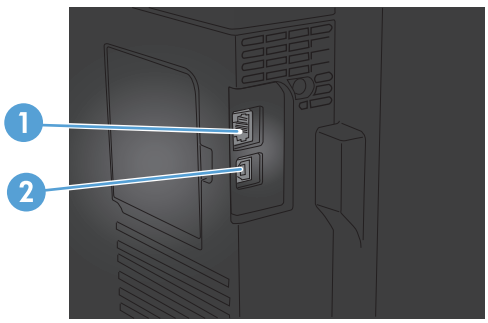

1	Sieťový port (vrch)
2	Port USB (spodok)

Umiestnenie sériového čísla a čísla modelu

Štítok so sériovým číslom a číslom modelu zariadenia sa nachádza vo vnútri predných dvierok.

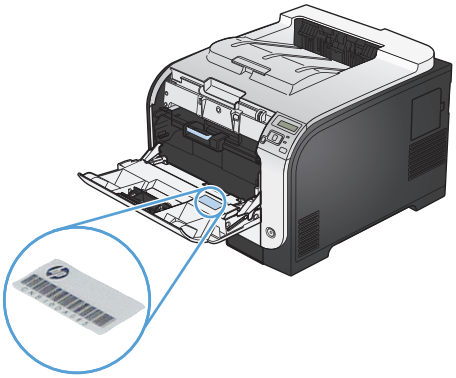

Rozloženie ovládacieho panela

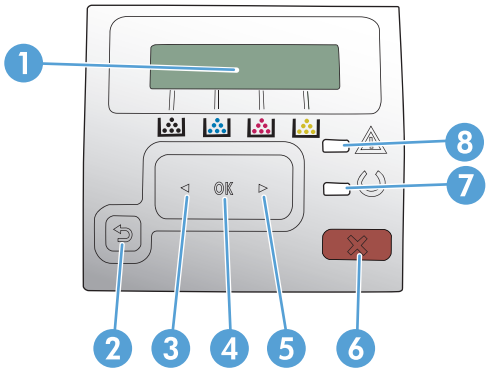

1	Displej ovládacieho panela: displej poskytuje informácie o produkte. Pomocou ponúk na displeji potvrd'te nastavenia produktu.
2	Tlačidlo šípka späť ⮌: toto tlačidlo používajte na nasledujúce činnosti: • Ukončenie ponúk ovládacieho panela. • Presunutie sa dozadu na predchádzajúcu ponuku v zozname podponúk. • Posunutie sa naspäť na predchádzajúcu položku ponuky v zozname podponúk (bez uloženia zmien do položky ponuky).
3	Tlačidlo šípka vľavo ◀: toto tlačidlo používajte na prechádzanie cez ponuky alebo zníženie hodnoty, ktorá sa zobrazí na displeji.
4	Tlačidlo OK: Stlačením tlačidla OK vykonáte nasledujúce činnosti: • Otvorenie ponúk ovládacieho panela. • Otvorenie podponuky zobrazenej na displeji ovládacieho panela. • Výber položky ponuky. • Vymazanie niektorých chýb. • Začatie tlačovej úlohy ako odozvy na výzvu na ovládacom paneli (napríklad, ked' sa na displeji ovládacieho panela zobrazí správa **Press [OK] to continue (Pokračujte stlačením tlačidla OK)**).
5	Tlačidlo šípka vpravo ▶: toto tlačidlo používajte na prechádzanie cez ponuky alebo zvýšenie hodnoty, ktorá sa zobrazí na displeji.
6	Tlačidlo Zrušiť ✕: stlačením tohto tlačidla zrušíte tlačovú úlohu vždy, ked' bliká kontrolka upozornenia, alebo opustíte ponuky ovládacieho panela.
7	Kontrolka pripravenosti (zelená): kontrolka pripravenosti svieti, ked' je produkt pripravený na tlač. Bliká, ked' zariadenie prijíma tlačové údaje alebo ked' je v režime spánku.
8	Kontrolka upozornenia (jantárová): kontrolka upozornenia bliká, ked' produkt potrebuje upozorniť používateľa.

2 Ponuky ovládacieho panela

- Ponuka Webové služby HP
- Ponuka Reports (Správy)
- Ponuka Quick Forms (Rýchle formuláre)
- Ponuka System Setup (Nastavenia systému)
- Ponuka Service (Údržba)
- Ponuka Network Setup (Inštalácia siete)

Ponuka Webové služby HP

Položka ponuky	Popis
Display Address (Adresa displeja)	Vyberte, či chcete zobraziť e-mailovú adresu produktu na ovládacom paneli pri povolení funkcie ePrint.
Print Info Sheet (Vytlačiť list s informáciami)	Vytlačte stránku, ktorá obsahuje e-mailovú adresu pre produkt, ako aj iné informácie pre webové služby HP.
ePrint On/Off (ePrint Zap./Vyp.)	Funkciu HP ePrint zapnite alebo vypnite.
Remove Services (Odobrať služby)	Odoberte webové služby HP z tohto produktu.

Ponuka Reports (Správy)

Položka ponuky	Popis
Štruktúra ponuky (Štruktúra ponuky)	Vytlačí mapu rozloženia ponúk ovládacieho panela. Uvedené sú aktívne nastavenia každej ponuky.
Config Report (Správa konfigurácie)	Vytlačí zoznam všetkých nastavení produktu. Obsahuje základné sieťové informácie, keď je produkt pripojený k sieti.
Stav spotrebného materiálu	Vytlačí stav každej tlačovej kazety, vrátane nasledujúcich informácií: • Odhadované percento zostávajúcej životnosti kazety • Približný počet zostávajúcich strán • Čísla dielcov pre tlačové kazety HP • Počet vytlačených strán • Informácie o objednávaní nových tlačových kaziet HP a recyklácii použitých tlačových kaziet HP
Network Summary (Prehľad siete)	Vytlačí zoznam všetkých sieťových nastavení produktu
Stránka používania	Vytlačí stranu, ktorá zahŕňa stránky, ktoré sa zasekli alebo ich produkt nezobral, monochromatické (čiernobiele) alebo farebné stránky a celkový počet stránok.
Zoznam písiem PCL	Vytlačí zoznam o všetkých písmach PCL, ktoré sú nainštalované.
Zoznam písiem PS	Vytlačí zoznam všetkých písiem PostScript (PS), ktoré sú nainštalované.
Zoznam písiem PCL6	Vytlačí zoznam o všetkých písmach PCL6, ktoré sú nainštalované.
Color Usage Log (Denník použitia farby v úlohe)	Vytlačí správu, ktorá obsahuje informácie o mene používateľa, názve aplikácie a používaní farieb pre každú jednotlivú úlohu.
Service Page (Servisná stránka)	Vytlačí servisnú stranu.
Diagnostická stránka	Vytlačí stránky kalibrácie a diagnostiky farieb
Print Quality Page (Stránka kvality tlače)	Vytlačí sa stránka, ktorá pomáha riešiť problémy s kvalitou tlače.

Ponuka Quick Forms (Rýchle formuláre)

Položka ponuky	Položka podponuky	Popis
Notebook Paper (Papier pracovného zošita)	**Narrow Rule (Pravidlo o zúžení)** **Wide Rule (Pravidlo o rozšírení)** **Child Rule (Pravidlo pre deti)**	Tlačí na stránky s predtlačenými čiarami
Graph Paper (Grafový papier)	**1/8 inch (1/8 palca)** **5 mm**	Tlačí na stránky s predtlačenými grafovými čiarami
Checklist (Kontrolný zoznam)	**1-Column (1-stĺpcový)** **2-Column (2-stĺpcový)**	Tlačí na stránky s predtlačenými čiarami a zaškrtávacími políčkami
Music Paper (Hudobný papier)	**Portrait (Na výšku)** **Landscape (Na šírku)**	Tlačí na stránky s predtlačenými čiarami na zápis hudby

Ponuka System Setup (Nastavenia systému)

V nasledujúcej tabuľke položky vyznačené hviezdičkami (*) označujú predvolené výrobné nastavenie.

Položka ponuky	Položka podponuky	Položka podponuky	Položka podponuky	Popis
Language (Jazyk)				Vyberie jazyk pre správy na displeji ovládacieho panelu a správy o produkte.
Paper Setup (Nastavenie papiera)	**Def. Paper Size (Formát papiera)**	**Letter** **A4** **Legal**		Vyberie veľkosť pre tlač interných správ alebo akejkoľvek tlačovej úlohy, v ktorej nie je určená veľkosť.
	Def. Paper Type (Typ papiera)	Zobrazí sa zoznam dostupných typov papiera.		Vyberte typ papiera pre tlač interných správ alebo akúkoľvek tlačovú úlohu, ktorá neurčuje typ.
	Zásobník č. 1	**Paper Type (Typ papiera)** **Paper Size (Formát papiera)**		V zozname dostupných veľkostí a typov vyberte predvolenú veľkosť a typ pre zásobník č. 1.
	Zásobník č. 2	**Paper Type (Typ papiera)** **Paper Size (Formát papiera)**		V zozname dostupných veľkostí a typov vyberte predvolenú veľkosť a typ pre zásobník 2.
	Paper Out Action (Činnosť, keď sa minie papier)	**Wait Forever (Čakať stále)*** **Zrušiť** **Override (Vyradiť)**		Vyberte, ako by mal produkt reagovať, keď tlačová úloha vyžaduje veľkosť alebo typ, ktorý nie je dostupný, alebo ak je určený zásobník prázdny. Vyberte možnosť **Wait Forever (Čakať stále)**, aby produkt čakal, kým nevložíte správny papier a nestlačíte tlačidlo OK. Toto je predvolené nastavenie. Vyberte možnosť **Override (Vyradiť)**, ak chcete tlačiť na inú veľkosť alebo typ po zadanom oneskorení. Vyberte možnosť **Zrušiť**, aby sa po zadanom oneskorení tlačová úloha automaticky zrušila. Ak vyberiete možnosť **Override (Vyradiť)** alebo **Zrušiť**, ovládací panel vás vyzve, aby ste určili počet sekúnd oneskorenia. Pomocou tlačidiel so šípkami zvýšte alebo znížte časovú hodnotu.

Položka ponuky	Položka podponuky	Položka podponuky	Položka podponuky	Popis
Kvalita tlače	**Calibrate Color (Kalibrovať farbu)**	**After Power On (Po zapnutí)** **Calibrate Now (Kalibrovať teraz)**		**After Power On (Po zapnutí)**: vyberte, kedy po zapnutí má produkt vykonať kalibráciu. Predvolené nastavenie je **15 Minutes (15 minút)**. **Calibrate Now (Kalibrovať teraz)**: produkt vykoná kalibráciu okamžite. Ak sa úloha spracováva, produkt vykoná kalibráciu po jej dokončení. Ak sa zobrazí správa o chybe, budete ju musieť najskôr odstrániť.
	Upraviť zarovnanie	**Vytlačiť testovaciu stránku**		Túto ponuku použite na posun zarovnania okrajov na výšku aj na šírku tak, aby sa obrázok nachádzal v strede strany. Pred nastavovaním týchto hodnôt vytlačte testovaciu stránku. Poskytuje vodiace prvky na zarovnanie v smere X a Y, na základe ktorých zistíte, aké úpravy je potrebné vykonať.
		Nastaviť zásobník <X>	**Posun X1** **Posun X2** **Posun Y**	Pomocou nastavenia **Posun X1** vycentrujte snímku zo strany na stranu na jednostrannej stránke alebo pre druhú stranu obojstrannej stránky. Pomocou nastavenia **Posun X2** vycentrujte snímku zo strany na stranu na prvej strane obojstrannej stránky. Pomocou nastavenia **Posun Y** vycentrujte snímku zhora nadol na stránke.
Nastavenia energie	**Oneskorenie spánku**	**15 Minutes (15 minút)*** **30 Minutes (30 minút)** **1 Hour (1 hodina)** **2 Hours (2 hodiny)** **Off (Vyp.)** **1 Minute (1 minúta)**		Nastavenie dĺžky nečinnosti tlačiarne skôr, než sa prepne do režimu spánku. Produkt automaticky opustí režim spánku, keď odošlete tlačovú úlohu alebo stlačíte tlačidlo na ovládacom paneli. **POZNÁMKA:** Predvolená doba je 15 minút.**Oneskorenie spánku**

Položka ponuky	Položka podponuky	Položka podponuky	Položka podponuky	Popis
	Automatické vypnutie napájania	**Oneskorenie vypnutia**	**30 Minutes (30 minút)*** **1 Hour (1 hodina)** **2 Hours (2 hodiny)** **4 hodín** **8 hodín** **24 hodín** **Never (Nikdy)**	Vyberte dobu, po ktorej uplynutí sa zariadenie automaticky vypne. **POZNÁMKA:** Predvolená doba je 30 minút.**Oneskorenie vypnutia**
		Udalosti prebúdzania	**Úloha siete LAN** **Úloha siete LAN** **Úloha bezdrôtovej siete** **Stlačenie tlačidla**	Vyberte, či sa zariadenie zobudí po prijatí týchto typov úloh alebo činností. Predvolené nastavenie pre túto možnosť je **Áno**.
Display Contrast (Kontrast displeja)	**Medium (Stredná)*** **Darker (Tmavšie)** **Darkest (Najtmavšie)** **Lightest (Najsvetlejšie)** **Lighter (Svetlejšie)**			Vyberte úrovne kontrastu displeja.

Položka ponuky	Položka podponuky	Položka podponuky	Položka podponuky	Popis
Nastavenia spotrebného materiálu	**Black Cartridge (Čierna kazeta)**	**Nastavenia pri veľmi nízkej hladine**	**Prompt (Výzva)*** **Continue (Pokračovať)** **Stop (Zastaviť)**	Nastavte, ako sa produkt správa, keď sa čierna tlačová kazeta nachádza na veľmi nízkej hodnote. • **Prompt (Výzva)**: Zariadenie zastaví tlač a vyzve vás k výmene tlačovej kazety. Výzvu môžete potvrdiť a pokračovať v tlači. Zákazník môže na tomto zariadení nakonfigurovať možnosť „Výzvou ma upozorni o 100 strán, 200 strán, 300 strán alebo nikdy.“ Táto možnosť sa poskytuje v mene pohodlia zákazníka a nepoukazuje na skutočnosť, že tieto stránky budú za každých okolností vykazovať prijateľnú kvalitu tlače. • **Continue (Pokračovať)**: Zariadenie vás upozorní na to, že tlačová kazeta je na veľmi nízkej hodnote, ale pokračuje v tlači. • **Stop (Zastaviť)**: Zariadenie zastaví tlač, kým nevymeníte tlačovú kazetu.
		Nízky prah	**Zadajte percento**	Pomocou tlačidiel šípok zvýšte alebo znížte percento odhadovanej zostávajúcej životnosti, pri ktorom si želáte, aby vás produkt upozornil na nízky stav toneru v tlačovej kazete. V prípade čiernej kazety, ktorá sa dodáva spolu so zariadením, je predvolená hodnota 24 %. U štandardnej náhradnej čiernej kazety je predvolená hodnota 13 %. U vysokokapacitnej náhradnej čiernej kazety je predvolená hodnota 7 %. Predvolené hodnoty majú za účel zabezpečiť približne dva týždne použitia, kým kazeta dosiahne veľmi nízku hladinu.

Položka ponuky	Položka podponuky	Položka podponuky	Položka podponuky	Popis
	Color Cartridges (Zásobníky farebného tonera)	**Nastavenia pri veľmi nízkej hladine**	**Stop (Zastaviť)** **Prompt (Výzva)*** **Continue (Pokračovať)** **Print Black (Vytlačiť čiernobielo)**	Nastavte, ako sa produkt správa, keď sa jedna z farebných tlačových kaziet nachádza na veľmi nízkej hodnote. • **Prompt (Výzva)**: Zariadenie zastaví tlač a vyzve vás k výmene tlačovej kazety. Výzvu môžete potvrdiť a pokračovať v tlači. Zákazník môže na tomto zariadení nakonfigurovať možnosť „Výzvou ma upozorni o 100 strán, 200 strán, 300 strán alebo nikdy.“ Táto možnosť sa poskytuje v mene pohodlia zákazníka a nepoukazuje na skutočnosť, že tieto stránky budú za každých okolností vykazovať prijateľnú kvalitu tlače. • **Continue (Pokračovať)**: Zariadenie vás upozorní na to, že tlačová kazeta je na veľmi nízkej hodnote, ale pokračuje v tlači. • **Print Black (Vytlačiť čiernobielo)**: Produkt ste nakonfigurovali tak, aby tlačil len čiernobielo v prípade, ak hladina farebného spotrebného materiálu dosiahla veľmi nízku hodnotu. Farebný spotrebný materiál môže byť stále schopný poskytovania prijateľnej kvality tlače. Ak chcete tlačiť farebne, buď vymeňte farebný spotrebný materiál alebo zmeňte nastavenie zariadenia. Keď sa rozhodnete pre výmenu tlačovej kazety s veľmi nízkou hladinou, farebná tlač sa obnoví automaticky. • **Stop (Zastaviť)**: Zariadenie zastaví tlač, kým nevymeníte tlačovú kazetu.
		Nízky prah	**Cyan (Azúrová)** **Magenta (Purpurová)** **Yellow (Žltá)**	**Zadajte percento** Pomocou tlačidiel šípok zvýšte alebo znížte percento odhadovanej zostávajúcej životnosti, pri ktorom si želáte, aby vás produkt upozornil na nízky stav toneru v tlačovej kazete. U farebných tlačových kaziet dodávaných so zariadením je predvolená hodnota 16 %. U náhradných farebných kaziet je predvolená hodnota 7 %. Predvolené hodnoty majú za účel zabezpečiť približne dva týždne použitia, kým kazeta dosiahne veľmi nízku hladinu.

Položka ponuky	Položka podponuky	Položka podponuky	Položka podponuky	Popis
	Uložiť údaje úlohy	**Na spotrebnom materiáli*** **Nie je na spotrebnom materiáli**		Zariadenie do internej pamäte automaticky ukladá údaje o používaní tlačovej kazety. Tieto údaje môže ukladať aj na pamäťové čipy v tlačových kazetách. Výberom tejto možnosti **Nie je na spotrebnom materiáli** uložíte údaje len do pamäte zariadenia. Informácie uložené v pamäťovom čipe tlačovej kazety pomáhajú pri návrhu budúcich produktov HP zohľadňovať potreby našich zákazníkov. Spoločnosť HP zhromažďuje vzorky z pamäťových čipov tlačových kaziet, ktoré boli vrátené v rámci programu bezplatného návratu a recyklácie HP. Pamäťové čipy z tohto zberu sa načítavajú a študujú s cieľom zdokonaliť budúce produkty od spoločnosti HP. Zozbierané údaje z čipu tlačovej kazety neobsahujú informácie, na základe ktorých by bolo možné priradiť konkrétny produkt alebo kazetu k danému zákazníkovi alebo používateľovi.
Písmo Courier	**Normálne*** **Tmavé**			Vyberte verziu typu písma Courier.

Ponuka Service (Údržba)

Použite túto ponuku, aby ste obnovili predvolené nastavenia, vyčistili produkt a aktivovali špeciálne režimy, ktoré ovplyvňujú výstup tlače. Položky vyznačené hviezdičkami (*) označujú predvolené výrobné nastavenie.

Položka ponuky	Položka podponuky	Popis
Cleaning Page (Čistiaca strana)		Použite túto možnosť, aby ste vyčistili produkt, ak sa na vytlačenom výstupe nachádzajú škvrny od tonera alebo iné značky. Proces čistenia odstráni prach a nadmerný toner z dráhy papiera. Keď vyberiete túto položku, produkt vás vyzve, aby ste vložili do zásobníka č. 1 čistý papier a následným stlačením tlačidla OK spustili proces čistenia. Počkajte, kým sa proces nedokončí. Zahoďte stranu, ktorá sa tlačí. **POZNÁMKA:** U modelov bez automatického duplexora zariadenie vytlačí prvú stranu a potom vás vyzve k vybratiu listu papiera z výstupnej priehradky a opakovanému vloženiu do zásobníka 1 pri zachovaní rovnakej orientácie.
USB Speed (Rýchlosť USB)	**High (Vysoká)*** **Full (Úplná)**	Ak chcete, aby produkt fungoval pri vysokej rýchlosti, musíte zapnúť vysokú rýchlosť a musíte ho pripojiť k ovládaču hostiteľského počítača EHCI, ktorý tiež funguje pri vysokej rýchlosti. Táto položka ponuky neodráža aktuálnu prevádzkovú rýchlosť produktu.
Less Paper Curl (Menej skrútenia papiera)	**On (Zap.)** **Off (Vyp.)***	Ak sú tlačené stránky nepretržite zvlnené, použite túto možnosť, aby ste produkt prepli do režimu, ktorý obmedzuje vytváranie zvlnenia.
Archive Print (Archivačná tlač)	**On (Zap.)** **Off (Vyp.)***	Ak tlačíte stránky, ktoré sa budú dlhú dobu skladovať, použite túto možnosť, aby ste produkt nastavili do režimu, ktorý obmedzuje rozmazanie a zaprášenie tonera.
Firmware Date (Aktualizácia firmvéru)		Zobrazuje dátumový kód aktuálneho firmvéru.
Restore Defaults (Obnoviť predvolené nastavenia)		Nastaví všetky upravené nastavenia ponuky na predvolené výrobné hodnoty.

Ponuka Network Setup (Inštalácia siete)

Túto ponuku používajte na vytváranie nastavení siete. Položky vyznačené hviezdičkami (*) označujú predvolené výrobné nastavenie.

Položka ponuky	Položka podponuky	Popis
Wireless Menu (Bezdrôtová ponuka) (len modely s bezdrôtovým rozhraním) **POZNÁMKA:** Do tejto ponuky môžete vstúpiť stlačením tlačidla Bezdrôtové na prednej strane produktu.	**Priame WiFi**	Poskytuje priamy Wi-Fi názov produktu, aby ste k nemu mohli pristupovať z ostatných bezdrôtových zariadení s podporou protokolu Wi-Fi Direct.
	WPS Setup (Nastavenia WPS)	Ak váš bezdrôtový smerovač nepodporuje túto funkciu, na inštaláciu zariadenia v rámci bezdrôtovej siete použite túto metódu. Ide o najjednoduchšiu metódu.
	Network Test (Test siete)	Testuje bezdrôtovú sieť a vytlačí správu s výsledkami.
	Wireless Off/On (Vypnúť/ zapnúť bezdrôtové rozhranie)	Umožňuje zapnúť alebo vypnúť funkciu bezdrôtovej siete.
TCP IP config (Konfigurácia TCP IP)	**Automatic (Automaticky)*** **Manual (Manuálne)**	Výberom možnosti **Automatic (Automaticky)** sa automaticky nakonfigurujú všetky nastavenia protokolu TCP/IP. Výberom možnosti **Manual (Manuálne)** môžete manuálne nakonfigurovať IP adresu, masku podsiete a predvolenú bránu.
Auto Crossover (Automatický presah)	**On (Zap.)*** **Off (Vyp.)**	Zapne alebo vypne používanie štandardného sieťového kábla 10/100, keď je produkt priamo pripojený k počítaču.
Network Services (Sieťové služby)	**IPv4** **IPv6**	Zapnutie alebo vypnutie protokolu IPv4 a IPv6. Predvolene je zapnutý každý protokol.
Zobraziť adresu IP	**Nie** **Áno***	**Nie**: Na displeji ovládacieho panela sa nezobrazí IP adresa produktu. **Áno**: Na displeji ovládacieho panela sa zobrazí IP adresa produktu.
Rýchlosť linky	**Automatic (Automaticky)*** **10T Full (10T Plná)** **10T Half (10T Polovičná)** **100TX Full (100TX Plná)** **100TX Half (100TX Polovičná)**	Ak je to potrebné, manuálne nastaví rýchlosť linky. Po nastavení rýchlosti linky sa produkt automaticky reštartuje.

Položka ponuky	Položka podponuky	Popis
Vynútené HTTPS	**Nie*** **Áno**	Nastaví zariadenia na komunikáciu len s webovými stránkami, ktoré používajú zabezpečený hypertextový protokol HTTPS.
Restore Defaults (Obnoviť predvolené nastavenia)		Obnoví predvolené hodnoty nastavení konfigurácie siete.

3 Softvér pre systém Windows

- Podporované operačné systémy a ovládače tlačiarne pre systém Windows
- Vyberte správny ovládač tlačiarne pre systém Windows
- Zmena nastavení tlačovej úlohy pre systém Windows
- Odstránenie ovládača tlačiarne v systéme Windows
- Podporované pomocné programy v systéme Windows
- Softvér pre iné operačné systémy

Podporované operačné systémy a ovládače tlačiarne pre systém Windows

Produkt podporuje nasledujúce operačné systémy Windows:

- Windows XP (32-bitový a Service Pack 2)
- Windows Server 2003 (32-bitový, Service Pack 3)
- Windows Server 2008 (32-bitový a 64-bitový)
- Windows Vista (32-bitový a 64-bitový)
- Windows 7 (32-bitový a 64-bitový)

Produkt podporuje nasledujúce ovládače tlačiarní systému Windows:

- HP PCL 6 (toto je predvolený ovládač tlačiarne a nájdete ho na CD k produktu)
- Univerzálny ovládač tlačiarne HP pre Windows Postscript
- Univerzálny ovládač tlačiarne HP pre PCL 5

Súčasťou ovládača tlačiarne je pomocník online, ktorý obsahuje pokyny týkajúce sa bežných tlačových úloh a tiež opisuje tlačidlá, začiarkavacie políčka a rozbaľovacie zoznamy nachádzajúce sa v ovládači tlačiarne.

POZNÁMKA: Ďalšie informácie o univerzálnom ovládači tlačiarne (UPD) nájdete na adrese www.hp.com/go/upd.

Vyberte správny ovládač tlačiarne pre systém Windows

Ovládače tlačiarne poskytujú prístup k funkciám produktu a umožňujú počítaču komunikovať s produktom (pomocou jazyka tlačiarne). Nasledovné ovládače tlačiarne sú dostupné na adrese www.hp.com/go/LJColorM351_software alebo www.hp.com/go/LJColorM451_software.

Ovládač HP PCL 6	• Poskytuje sa ako predvolený ovládač. Tento ovládač sa nainštaluje automaticky, pokiaľ nevyberiete odlišný. • Odporúča sa pre všetky prostredia Windows • Zabezpečuje celkovú najlepšiu rýchlosť, kvalitu tlače a podporu vlastností zariadenia pre väčšinu používateľov • Vytvorený na spojenie s rozhraním grafického zariadenia Windows (GDI) na dosiahnutie najlepšej rýchlosti v prostrediach Windows • Nemusí byť plne kompatibilný so softvérovými programami tretích strán a voliteľnými softvérovými programami, ktoré sú založené na PCL 5

Ovládač HP UPD PS	• Odporúča sa pre tlač so softvérovými programami Adobe® alebo s inými vysoko graficky intenzívnymi softvérovými programami • Poskytuje podporu pri tlači z potrieb pre emuláciu PostScript, prípadne pre podporu súprav písiem PostScript pre Flash
HP UPD PCL 5	• Odporúča sa pre všeobecnú kancelársku tlač v prostrediach Windows • Kompatibilný s predchádzajúcimi verziami PCL a staršími zaradeniami HP LaserJet • Najlepší výber pre tlač zo softvérových programov tretích strán alebo z voliteľných softvérových programov • Najlepší výber pri prevádzke so zmiešanými prostrediami, ktoré vyžadujú, aby sa zariadenie nastavilo na PCL 5 (UNIX, Linux, strediskový počítač) • Navrhnuté na používanie v podnikových prostrediach Windows na poskytnutie jedného ovládača na používanie s viacerými modelmi tlačiarní • Uprednostňované pri tlači cez viacero modelov tlačiarní z mobilného počítača so systémom Windows
HP UPD PCL 6	• Odporúča sa na tlač vo všetkých prostrediach systému Windows • Poskytuje kombináciu najvyššej rýchlosti, kvality tlače a podpory funkcií tlačiarne, ktorá je vhodná pre väčšinu používateľov • Vyvinutý na zosúladenie s rozhraním Graphic Device Interface (GDI) systému Windows s cieľom dosiahnuť najvyššiu rýchlosť v prostrediach systému Windows • Nemusí byť plne kompatibilný s programami tretích strán a vlastnými riešeniami založenými na ovládači PCL 5

Univerzálny ovládač tlačiarne (UPD) HP

Univerzálny ovládač tlače (UPD) HP pre operačný systém Windows je samostatný ovládač, ktorý vám zabezpečuje nepretržitý prístup k doslovne ktorémukoľvek produktu HP LaserJet, z ktoréhokoľvek miesta bez prevzatia samostatných ovládačov. Je postavený na osvedčenej technológii tlačových ovládačov HP a poriadne sa otestoval a použil s mnohými softvérovými programami. Predstavuje výkonné riešenie, ktoré má konzistentný výkon v čase.

HP UPD komunikuje priamo s každým produktom HP, získava konfiguračné informácie a potom prispôsobuje používateľské rozhranie, aby zobrazil jedinečné dostupné funkcie produktu. Automaticky aktivuje funkcie, ktoré sú pri produkte dostupné, ako napríklad obojstranná tlač a zošívanie, takže ich nemusíte aktivovať manuálne.

Ďalšie informácie nájdete na lokalite www.hp.com/go/upd.

Režimy inštalácie UPD

Bežný režim	• Použite tento režim vtedy, ak inštalujete ovládač z disku CD pre samostatný počítač. • Pri inštalácii z disku CD dodávaného s týmto produktom UPD fungujú ako bežné ovládače tlačiarní. Funguje s konkrétnym produktom. • Ak použijete tento režim, musíte UPD nainštalovať samostatne pre každý počítač a pre každý produkt.
Dynamický režim	• Aby ste použili tento režim, prevezmite UPD z internetu. Pozrite si lokalitu www.hp.com/go/upd. • Dynamický režim vám umožňuje používať jednu inštaláciu ovládača, aby ste mohli objavovať a tlačiť s použitím produktov od spoločnosti HP bez ohľadu na to, kde sa práve nachádzate. • Aby ste použili tento režim vtedy, ak inštalujete UPD pre pracovnú skupinu.

Zmena nastavení tlačovej úlohy pre systém Windows

Poradie dôležitosti pre nastavenia tlače

Zmeny v nastavení tlače sú zoradené podľa dôležitosti v závislosti od toho, ktoré nastavenia sa menia:

POZNÁMKA: Názvy príkazov a dialógových okien sa môžu meniť v závislosti od softvéru.

- **dialógové okno Page Setup** (Nastavenie strany): Kliknite na tlačidlo **Page Setup** (Nastavenie strany) alebo na podobný príkaz v ponuke **File** (Súbor) v programe, s ktorým pracujete pri otváraní tohto dialógového okna. Zmeny v nastavení, ktoré urobíte v tomto dialógovom okne, majú prednosť pred zmenami urobenými kdekoľvek inde.
- **Print dialog box** (Dialógové okno tlače): Kliknite na položku **Print** (Tlač), **Print Setup** (Nastavenie tlače) alebo podobný príkaz v ponuke **File** (Súbor) programu, v ktorom pracujete, aby ste otvorili toto dialógové okno. Nastavenia zmenené v dialógovom okne **Print** (Tlač) majú nižšiu prioritu a obyčajne neprevážia zmeny vykonané v dialógovom okne **Page Setup** (Nastavenie tlače).
- **Dialógové okno Printer Properties (Nastavenia tlačiarne) (ovládač tlačiarne)**: Kliknite na položku **Properties** (Vlastnosti) v dialógovom okne **Print** (Tlač), aby ste otvorili ovládač tlače. Nastavenia zmenené v dialógovom okne **Printer Properties** (Nastavenia tlačiarne) obyčajne neprevážia nastavenia kdekoľvek inde v tlačovom softvéri. Tu môžete zmeniť väčšinu z nastavení tlače.
- **Predvolené nastavenia ovládača tlačiarne**: Predvolené nastavenia ovládača tlačiarne určujú nastavenia použité pri všetkých tlačových úlohách, *pokiaľ* nedôjde k zmene nastavení v dialógových oknách **Page Setup** (Nastavenie strany), **Print** (Tlačiť) alebo **Printer Properties** (Vlastnosti tlačiarne).
- **Nastavenia ovládacieho panela tlačiarne**: Zmeny nastavení na ovládacom paneli tlačiarne majú nižšiu prioritu ako zmeny zadané v ktorejkoľvek inej časti.

Zmena nastavení všetkých úloh tlače, kým sa nezatvorí program softvéru

1. V ponuke **Súbor** v programe softvéru kliknite na **Tlačiť**.
2. Vyberte ovládač a kliknite na položku **Properties** (Vlastnosti) alebo **Preferences** (Preferencie).

Kroky sa môžu líšiť. Tento postup je najbežnejší.

Zmena predvolených nastavení všetkých tlačových úloh

1. **Windows XP, Windows Server 2003 a Windows Server 2008 (používanie predvoleného zobrazenia ponuky Štart)**: Kliknite na tlačidlo **Štart** a potom kliknite na **Tlačiarne a faxy**.

   Windows XP, Windows Server 2003 a Windows Server 2008 (používanie klasického zobrazenia ponuky Štart): Kliknite na tlačidlo **Štart**, potom kliknite na **Nastavenie** a následne kliknite na **Tlačiarne**.

   Windows Vista: Kliknite na tlačidlo **Štart**, kliknite na **Ovládací panel** a potom v kategórii pre **Hardvér a zvuk** kliknite na **Tlačiareň**.

   Windows 7: Kliknite na tlačidlo **Štart** a potom kliknite na **Tlačiarne a faxy**.

2. Pravým tlačidlom myši kliknite na ikonu ovládača a potom vyberte položku **Printing preferences** (Predvoľby tlače).

Zmena nastavení konfigurácie produktu

1. **Windows XP, Windows Server 2003 a Windows Server 2008 (používanie predvoleného zobrazenia ponuky Štart)**: Kliknite na tlačidlo **Štart** a potom kliknite na **Tlačiarne a faxy**.

   Windows XP, Windows Server 2003 a Windows Server 2008 (používanie klasického zobrazenia ponuky Štart): Kliknite na tlačidlo **Štart**, potom kliknite na **Nastavenie** a následne kliknite na **Tlačiarne**.

   Windows Vista: Kliknite na tlačidlo **Štart**, kliknite na **Ovládací panel** a potom v kategórii pre **Hardvér a zvuk** kliknite na **Tlačiareň**.

   Windows 7: Kliknite na tlačidlo **Štart** a potom kliknite na **Tlačiarne a faxy**.

2. Pravým tlačidlom myši kliknite na ikonu ovládača a potom vyberte položku **Properties** (Vlastnosti) alebo **Printer properties** (Vlastnosti tlačiarne).

3. Kliknite na záložku **Nastavenia zariadenia**.

Odstránenie ovládača tlačiarne v systéme Windows

Windows XP

1. Kliknite na tlačidlo **Štart** a potom na položku **Tlačiarne a faxy**.
2. V zozname vyhľadajte zariadenie a kliknite naň pravým tlačidlom myši a potom kliknite na položku **Vymazať**.
3. V ponuke **Súbor** kliknite na položku **Vlastnosti servera**. Otvorí sa dialógové okno **Vlastnosti tlačového servera**.
4. Kliknite na kartu **Ovládače** a v zozname vyberte ovládač, ktorý sa má odstrániť.
5. Kliknite na tlačidlo **Odobrať** a potom odobratie potvrdʼte stlačením tlačidla **Áno**.

Windows Vista

1. Kliknite na tlačidlo **Štart** a potom na položku **Ovládací panel**.
2. V skupine položiek **Hardvér a zvuk** kliknite na položku **Tlačiareň**.
3. Vyhľadajte a pravým tlačidlom kliknite na zariadenie, kliknite na položku **Odobrať** a potom odobratie potvrdʼte kliknutím na položku **Áno**.
4. V ponuke **Súbor** kliknite na položku **Vlastnosti servera**. Otvorí sa dialógové okno **Vlastnosti tlačového servera**.
5. Kliknite na kartu **Ovládače** a v zozname vyberte ovládač, ktorý sa má odstrániť.
6. Kliknite na tlačidlo **Odobrať** a potom odobratie potvrdʼte stlačením tlačidla **Áno**.

Windows 7

1. Kliknite na tlačidlo **Štart** a potom na položku **Zariadenia a tlačiarne**.
2. Vyhľadajte a vyberte produkt zo zoznamu.
3. Kliknite na tlačidlo **Odobrať zariadenie** v hornej časti dialógového okna a potom odobratie potvrdʼte stlačením tlačidla **Áno**.
4. V hornej časti dialógového okna kliknite na tlačidlo **Vlastnosti tlačového servera** a potom na kartu **Ovládače**.
5. V zozname vyberte zariadenie a potom kliknite na tlačidlo **Odobrať**.
6. Vyberte, či chcete vymazať len ovládač alebo celý softvérový balík ovládača a kliknite na tlačidlo **OK**.

Podporované pomocné programy v systéme Windows

- HP Web Jetadmin
- Vstavaný webový server HP
- HP ePrint

Iné komponenty a pomocné programy systému Windows

- Registrácia na webovej lokalite v režime on-line
- HP Device Toolbox
- HP Uninstall
- HP Help & Learn Center
- Zmena konfigurácie vášho zariadenia HP
- Program HP LaserJet Customer Participation Program

Softvér pre iné operačné systémy

Operačný systém	Softvér
UNIX	V prípade sietí so softvérom HP-UX a Solaris prevezmete inštalátor tlačiarne HP Jetdirect pre systém UNIX na lokalite www.hp.com/support/net_printing. Informácie o tlačových ovládačoch pre systém Unix nájdete na stránke www.hp.com/pond/modelscripts/index2.
Linux	Ďalšie informácie nájdete na lokalite www.hp.com/go/linuxprinting.

4 Používanie produktu s počítačmi Mac

- Softvér pre počítače Mac
- Základné úlohy tlače v systéme Mac
- Použite AirPrint
- Riešenie problémov s počítačom Mac

Softvér pre počítače Mac

Podporované operačné systémy a ovládače tlačiarne pre systémy Mac

Produkt podporuje nasledujúce operačné systémy Mac:

- Mac OS X 10.5 a 10.6

POZNÁMKA: U systémov Mac OS X 10.5 a novších sa podporujú systémy Mac s procesorom Intel® Core™. V systéme Mac OS V10.6 sa podporujú počítače Mac a procesorom Intel Core.

Inštalačná aplikácia softvéru HP LaserJet poskytuje súbory PostScript® Printer Description (PPD), Printer Dialog Extensions (PDE) a tlačovú utilitu HP Utility pre použitie s počítačmi Mac OS X. Súbory tlačiarne HP formátu PPD a PDE v kombinácii so vstavanými ovládačmi Apple PostScript poskytujú kompletné možnosti tlače a prístupu k špecifickým funkciám tlačiarne HP.

Inštalácia softvéru v rámci operačných systémov Mac

Inštalácia softvéru pre počítače Mac pripojené priamo k zariadeniu

Tento produkt podporuje pripojenie pomocou USB 2.0. Použite štandardný kábel USB typu A-do-B. Spoločnosť HP vám odporúča používať kábel, ktorého dĺžka nepresahuje 2 m.

1. Pripojte kábel USB k zariadeniu a počítaču.

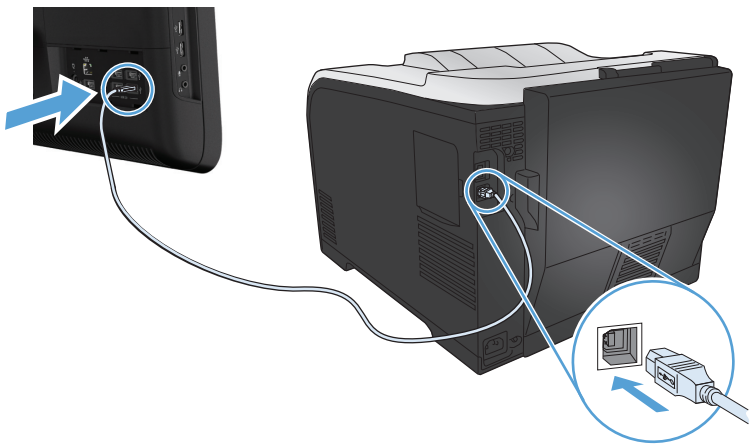

2. Nainštalujte softvér z disku CD.
3. Kliknite na ikonu aplikácie HP Installer a postupujte podľa pokynov na obrazovke.
4. Na obrazovke Congratulations (Blahoželáme) kliknite na tlačidlo **OK**.
5. Z ľubovoľného programu vytlačte jednu stranu, a tak sa presvedčte, či je softvér správne nainštalovaný.

Inštalácia softvéru pre počítače Mac pripojené k drôtovej sieti

Konfigurácia IP adresy

1. K produktu a sieti pripojte sieťový kábel.

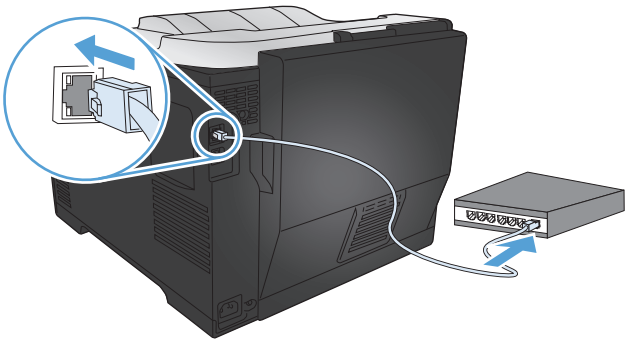

2. Pred pokračovaním počkajte 60 sekúnd. Počas tejto doby sieť rozpoznáva produkt a prideľuje produktu IP adresu alebo názov hostiteľa.

Inštalácia softvéru

1. Nainštalujte softvér z disku CD. Kliknite na ikonu produktu a postupujte podľa pokynov na obrazovke.
2. Vytlačte stranu z ľubovoľného programu, čím skontrolujete správne nainštalovanie softvéru.

Inštalácia softvéru pre počítače Mac pripojené k bezdrôtovej sieti

Pred inštaláciou softvéru zariadenia skontrolujte, či zariadenie nie je pripojené k sieti pomocou sieťového kábla. Uistite sa, že váš počítač Max je pripojený k bezdrôtovej sieti, ku ktorej chcete pripojiť samotné zariadenie.

Ak chcete zariadenie pripojiť k bezdrôtovej sieti, použite jeden z nasledujúcich postupov.

- Pripojenie zariadenia k bezdrôtovej sieti využívajúcej WPS pomocou ponúk ovládacieho panelu
- Pomocou kábla USB pripojte zariadenie k bezdrôtovej sieti.

Ak váš smerovač podporuje funkciu Wi-Fi Protected Setup (WPS), pomocou tejto metódy pridajte produkt do siete. Ide o najjednoduchší spôsob inštalácie produktu do bezdrôtovej siete.

POZNÁMKA: Bezdrôtové smerovače Apple AirPort nepodporujú inštaláciu pomocou tlačidla WPS.

Ak bezdrôtový smerovač nepodporuje zabezpečenú inštaláciu Wi-Fi (WPS), sieťové nastavenia bezdrôtového smerovača prevezmite od správcu systému alebo vykonajte nasledovné kroky:

- Prevezmite názov bezdrôtovej siete alebo identifikátor súpravy služieb (SSID).
- Stanovte bezpečnostné heslo alebo šifrovací kľúč pre bezdrôtovú sieť.

Pripojenie zariadenia k bezdrôtovej sieti využívajúcej WPS pomocou ponúk ovládacieho panelu

1. Na prednej strane zariadenia stlačte tlačidlo Wireless (Bezdrôtová sieť). Sledujte, či sa na displeji ovládacieho panelu otvorila položka **Wireless Menu (Bezdrôtová ponuka)**. Ak sa neotvorila, postupujte podľa nasledujúcich krokov:

   a. Na ovládacom paneli stlačte tlačidlo OK, čím otvoríte ponuky.

   b. Otvorte tieto ponuky:

   - **Network Setup (Inštalácia siete)**
   - **Wireless Menu (Bezdrôtová ponuka)**

2. Vyberte položku **WPS Setup (Nastavenia WPS)**.

3. Inštaláciu dokončite jedným z nasledovných spôsobov:

   - **Pushbutton** (Tlačidlo): Vyberte možnosť **Pushbutton (Tlačidlo)** a postupujte podľa pokynov na ovládacom paneli. Nadviazanie bezdrôtového spojenia môže niekoľko minút trvať.
   - **PIN**: Vyberte možnosť **Generate PIN (Vygenerovať PIN)**. Zariadenie vygeneruje jedinečný kód PIN, ktorý musíte zadať na inštalačnej obrazovke bezdrôtového smerovača. Nadviazanie bezdrôtového spojenia môže niekoľko minút trvať.

4. V počítači otvorte ponuku Apple , kliknite na ponuku **Systémové preferencie** a potom kliknite na ikonu **Tlač a fax**.

5. Kliknite na symbol (+) v ľavom dolnom rohu stĺpca **Printer Names** (Názvy tlačiarní).

   Systém Mac OS X predvolene používa metódu Bonjour na vyhľadanie zariadenia v rámci lokálnej siete a jeho pridanie do rozbaľovacej ponuky tlačiarní. Táto metóda je vo väčšine prípadov najlepšia. Ak systém Mac OS X nemôže vyhľadať ovládač tlačiarne HP, zobrazí sa chybové hlásenie. Preinštalujte softvér.

6. Vytlačte stranu z ľubovoľného programu, čím skontrolujete správne nainštalovanie softvéru.

POZNÁMKA: Ak táto metóda neprebehne úspešne, skúste použiť metódu pripojenia k bezdrôtovej sieti pomocou kábla USB.

Pomocou kábla USB pripojte zariadenie k bezdrôtovej sieti.

Ak váš bezdrôtový smerovač nepodporuje zabezpečenú inštaláciu WiFi (WPS), na inštaláciu zariadenia v rámci bezdrôtovej siete použite túto metódu. Použitie kábla USB na prenos nastavení zjednodušuje nadviazanie bezdrôtového spojenia. Po dokončení inštalácie môžete kábel USB odpojiť a používať bezdrôtové pripojenie.

1. Vložte disk CD so softvérom do mechaniky CD počítača.

2. Postupujte podľa inštrukcií zobrazených na obrazovke. Po zobrazení výzvy vyberte položku **Konfigurácia zariadenia pre bezdrôtovú sieť**. Po výzve pripojte k zariadeniu kábel USB.

   UPOZORNENIE: Kábel USB nepripájajte, kým vás k tomu inštalačný softvér nevyzve.

3. Po dokončení inštalácie sa vytlačením konfiguračnej stránky uistite, že zariadenie má priradený názov SSID.

4. Vytlačte stranu z ľubovoľného programu, čím skontrolujete správne nainštalovanie softvéru.

Odstránenie ovládača tlačiarne z operačných systémov Mac

Ak chcete odobrať softvér, musíte mať oprávnenia správcu.

1. Otvorte položku **System Preferences** (Systémové preferencie).
2. Vyberte položku **Print & Fax** (Tlač a fax).
3. Označte produkt.
4. Kliknite na symbol mínus (-).
5. V prípade potreby vymažte poradovník tlače.

Priorita pre nastavenia tlače v systéme Mac

Zmeny v nastavení tlače sú zoradené podľa dôležitosti v závislosti od toho, ktoré nastavenia sa menia:

POZNÁMKA: Názvy príkazov a dialógových okien sa môžu meniť v závislosti od softvéru.

- **Dialógové okno Page Setup** (Nastavenie strany): Kliknite na položku **Page Setup** (Nastavenie strany) alebo podobný príkaz v ponuke **File** (Súbor) programu, v ktorom pracujete, aby ste otvorili toto dialógové okno. Nastavenia zmenené v tejto položke môžu vyradiť nastavenia vykonané v ktorejkoľvek inej položke.
- **dialógové okno Print** (Tlač): Kliknite na tlačidlo **Print** (Tlač), **Print Setup** (Nastavenie tlače) alebo na podobný príkaz v ponuke **File** (Súbor) v programe, v ktorom pracujete pri otváraní tohto dialógového okna. Zmeny v nastavení, ktoré urobíte v dialógovom okne **Print** (Tlač), majú nižšiu prioritu a *neprepíšu* zmeny, ktoré urobíte v dialógovom okne **Page Setup** (Nastavenie strany).
- **Predvolené nastavenia ovládača tlačiarne**: Predvolené nastavenia ovládača tlačiarne určujú nastavenia použité pri všetkých tlačových úlohách, *pokiaľ* nedôjde k zmene nastavení v dialógových oknách **Page Setup** (Nastavenie strany), **Print** (Tlačiť) alebo **Printer Properties** (Vlastnosti tlačiarne).
- **Nastavenia ovládacieho panela tlačiarne**: Zmeny nastavení na ovládacom paneli tlačiarne majú nižšiu prioritu ako zmeny zadané v ktorejkoľvek inej časti.

Zmena nastavení ovládača tlačiarne pre systém Mac

Zmena nastavení všetkých úloh tlače, kým sa nezatvorí program softvéru

1. V ponuke **Súbor** kliknite na tlačidlo **Tlač**.
2. Zmena nastavení, ktoré požadujete v rôznych ponukách.

Zmena predvolených nastavení všetkých tlačových úloh

1. V ponuke **Súbor** kliknite na tlačidlo **Tlač**.
2. Zmena nastavení, ktoré požadujete v rôznych ponukách.
3. V ponuke **Predvoľby** kliknite na možnosť **Uložiť ako...** a zadajte názov predvoľby.

Tieto nastavenia sa uložia v ponuke **Predvoľby**. Aby ste použili nové nastavenia, musíte vybrať uloženú možnosť predvoľby zakaždým, keď otvoríte program a bude sa tlačiť.

Zmena nastavení konfigurácie produktu

1. V počítači otvorte ponuku Apple , kliknite na ponuku **Systémové preferencie** a potom kliknite na ikonu **Tlač a fax**.
2. Na ľavej strane okna zvoľte produkt.
3. Stlačte tlačidlo **Možnosti a spotrebný materiál**.
4. Kliknite na kartu **Ovládač**.
5. Nakonfigurujte nainštalované možnosti.

Softvér pre počítače Mac

Pomôcka na nastavenie tlačiarne HP Utility pre systém Mac

Program HP Utility použite na nastavenie funkcií zariadenia, ktoré nie sú dostupné v ovládači tlačiarne.

Program HP Utility môžete využiť v prípade tlačiarne, ktorá používa kábel USB (universal serial bus) alebo je pripojená k sieti s protokolom TCP/IP.

Spustenie aplikácie HP Utility

▲ Na dokovacom prvku kliknite na **HP Utility**.

-alebo-

V časti **Aplikácie** otvorte priečinok Hewlett-Packard a kliknite na **HP Utility**.

Funkcie programu HP Utility

Aplikácia HP Utility sa používa na nasledujúce úlohy:

- získavanie informácií o stave spotrebného materiálu,
- získavanie informácií o produkte, ako je verzia firmvéru a sériové číslo.
- Vytlačte konfiguračnú stranu.
- Ak máte záujem o zariadenia pripojené k sieti na báze IP, získajte informácie o sieti a spustite vstavaný webový server HP.

- Nakonfigurujte typ a formát papiera pre zásobník.
- Prenášajte súbory a písma z počítača do zariadenia.
- Aktualizuje firmvér zariadenia.
- Zobrazte stránku spotreby farieb.

Podporované pomôcky pre operačný systém Mac

Vstavaný webový server HP

Produkt je vybavený vstavaným webovým serverom HP, ktorý poskytuje prístup k informáciám o zariadení a sieťových aktivitách. Získajte prístup k vstavanému webovému serveru HP z programu HP Utility. Otvorte ponuku **Printer Settings (Nastavenia tlačiarne)** a potom vyberte možnosť **Additional Settings (Dodatočné nastavenia)**.

Vstavaný webový server HP môžete otvoriť aj pomocou webového prehliadača Safari:

1. V ľavej časti panela s nástrojmi prehliadača Safari vyberte ikonu stránky.
2. Kliknite na logo Bonjour.
3. V zozname tlačiarní dvakrát kliknite na príslušný produkt. Otvorí sa vstavaný webový server HP.

HP ePrint

Pomocou funkcie HP ePrint môžete tlačiť kdekoľvek a kedykoľvek – z mobilného telefónu, prenosného počítača alebo iného mobilného zariadenia. Funkcia HP ePrint funguje vo všetkých zariadeniach, ktoré podporujú e-mailové služby. Ak teda môžete odosielať e-maily a v zariadení máte povolenú funkciu HP ePrint, môžete pomocou tohto zariadenia aj tlačiť. Podrobnejšie informácie nájdete na stránke www.hpeprintcenter.com.

POZNÁMKA: Ak chcete používať funkciu HP ePrint, produkt musí byť pripojený k sieti a mať prístup k internetu.

Funkcia HP ePrint je v predvolených nastaveniach produktu vypnutá. Môžete ju zapnúť týmto spôsobom:

1. Zadajte adresu IP produktu do riadka s adresou webového prehliadača, aby sa otvoril vstavaný webový server HP.
2. Kliknite na kartu **Webové služby HP**.
3. Výberom zodpovedajúcej možnosti povoľte webové služby.

AirPrint

Priama tlač prostredníctvom aplikácie AirPrint od spoločnosti Apple má podporu v systéme iOS 4.2 alebo novšom. Pomocou aplikácie AirPrint môžete odoslať tlač do produktu priamo zo zariadení iPad

(iOS 4.2), iPhone (3GS alebo novší) alebo iPod touch (tretia generácia alebo novšia) z týchto aplikácií:

- E-mail
- Fotografie
- Safari
- Vybrané aplikácie tretích strán

Ak chcete používať aplikáciu AirPrint, produkt musí byť pripojený k bezdrôtovej sieti. Ďalšie informácie o používaní aplikácie AirPrint a o tom, ktoré produkty HP sú s ňou kompatibilné, získate na stránke www.hp.com/go/airprint.

POZNÁMKA: Možno bude potrebné inovovať firmvér produktu, aby ste mohli používať aplikáciu AirPrint. Prejdite na stránku www.hp.com/support/LJColorM351 alebo www.hp.com/support/LJColorM451.

Základné úlohy tlače v systéme Mac

Zrušenie tlačovej úlohy v počítači Mac

1. Ak sa tlačová úloha práve tlačí, zrušte ju stlačením tlačidla Zrušiť ✕ na ovládacom paneli produktu.

   POZNÁMKA: Stlačením tlačidla Zrušiť ✕ vymažete úlohu, ktorú produkt práve spracováva. Ak je spustených viacero procesov, stlačením tlačidla Zrušiť ✕ sa odstráni proces, ktorý sa práve zobrazuje na ovládacom paneli produktu.

2. Tlačovú úlohu môžete tiež zrušiť zo softvérového programu alebo tlačového radu.

   - **Softvérový program:** Zvyčajne sa na obrazovke počítača na krátky čas objaví dialógové okno, umožňujúce zrušiť tlačovú úlohu.
   - **Tlačový rad:** Otvorte tlačový rad tak, že dvakrát kliknete na ikonu produktu v doku. Označte tlačovú úlohu a potom kliknite na položku **Delete** (Odstrániť).

Zmena formátu a typu papiera na počítači Mac

1. V ponuke **Súbor** v softvérovom programe kliknite na položku **Tlač**.
2. V ponuke **Kópie a strany** kliknite na tlačidlo **Nastavenie strany**.
3. Vyberte formát v rozbaľovacom zozname **Veľkosť papiera** a kliknite na tlačidlo OK.
4. Otvorte ponuku **Dokončuje sa**.
5. Typ vyberte v rozbaľovacom zozname **Typ média**.
6. Stlačte tlačidlo **Tlač**.

Zmena veľkosti dokumentov alebo tlač na papier neštandardnej veľkosti v systéme Mac

Mac OS X 10.5 a 10.6 Použite jednu z týchto metód.	1. V ponuke **Súbor** kliknite na možnosť **Tlač**. 2. Stlačte tlačidlo **Nastavenie strany**. 3. Zvoľte produkt a potom zvoľte správne nastavenia pre možnosti **Veľkosť papiera** a **Orientácia**.
	1. V ponuke **Súbor** kliknite na možnosť **Tlač**. 2. Otvorte ponuku **Manipulácia s papierom**. 3. V oblasti **Veľkosť cieľového papiera** kliknite do rámčeka **Roztiahnuť, aby sa prispôsobil veľkosti papiera** a potom z rozbaľovacieho zoznamu vyberte veľkosť.

Vytvorenie a používanie predvolieb tlače v systéme Mac

Použite klávesové skratky pre tlač na uloženie aktuálnych nastavení ovládača tlačiarne pre opätovné použitie.

Vytvorenie predvoľby pre tlač

1. V ponuke **Súbor** kliknite na možnosť **Tlač**.
2. Vyberte ovládač.
3. Vyberte nastavenia tlače, ktoré chcete uložiť pre opakované použitie.
4. V ponuke **Predvoľby** kliknite na možnosť **Uložiť ako...** a zadajte názov predvoľby.
5. Stlačte tlačidlo **OK**.

Používanie predvolieb pre tlač

1. V ponuke **Súbor** kliknite na možnosť **Tlač**.
2. Vyberte ovládač.
3. V ponuke **Predvoľby** zvoľte predvoľbu tlače.

POZNÁMKA: Aby ste použili predvolené nastavenia ovládača tlačiarne, vyberte možnosť **štandardné**.

Tlač titulnej strany v systéme Mac

1. V ponuke **Súbor** kliknite na možnosť **Tlač**.
2. Vyberte ovládač.
3. Otvorte ponuku **Titulná strana** a potom vyberte, kde chcete vytlačiť titulnú stranu. Kliknite na tlačidlo **Pred dokumentom** alebo tlačidlo **Za dokumentom**.
4. V ponuke **Typ titulnej strany** zvoľte text, ktorý chcete vytlačiť na titulnú stranu.

POZNÁMKA: Aby ste vytlačili prázdnu titulnú stránku, vyberte možnosť **štandardné** v ponuke **Typ titulnej strany**.

Používanie vodotlače v systéme Mac

1. V ponuke **Súbor** kliknite na možnosť **Tlač**.
2. Otvorte ponuku **Watermarks (Vodotlače)**.
3. V ponuke **Mode (Režim)** vyberte typ vodotlače, ktorý chcete používať. Vyberte túto možnosť **Watermark (Vodotlač)**, ak chcete vytlačiť polopriehľadnú správu. Vyberte túto možnosť **Overlay (Prekryť)**, ak chcete vytlačiť nepriehľadnú správu.
4. V ponuke **Pages (Stránky)** vyberte, či sa má vytlačiť vodotlač na všetky stránky alebo len na prvú stránku.

5. V ponuke **Text** vyberte jednu zo štandardných správ alebo vyberte možnosť **Vlastná** a do rámčeka zadajte novú správu.
6. Vyberte možnosti pre zostávajúce nastavenia.

Tlač viacerých strán na jeden hárok papiera v systéme Mac

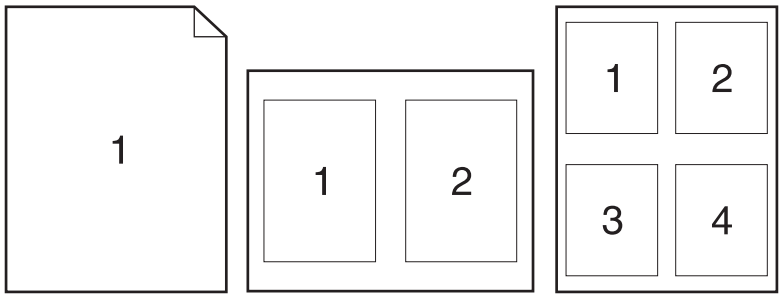

1. V ponuke **Súbor** kliknite na možnosť **Tlač**.
2. Vyberte ovládač.
3. Otvorte ponuku **Rozloženie**.
4. V ponuke **Strán na hárok** vyberte počet strán, ktoré chcete vytlačiť na každú stranu (1, 2, 4, 6, 9 alebo 16).
5. V oblasti **Smer rozloženia** vyberte poradie a umiestnenie stránok na hárku.
6. V ponuke **Okraje** vyberte typ okraja, ktorý chcete vytlačiť okolo každej stránky na hárku.

Tlač na obe strany stránky (obojstranná tlač) v systémoch Mac

Použite automatickú duplexnú tlač

1. Do jedného zo zásobníkov vložte množstvo papiera, ktoré bude postačovať na vytlačenie úlohy.
2. V ponuke **Súbor** kliknite na možnosť **Tlač**.
3. Otvorte ponuku **Rozloženie**.
4. V ponuke **Two-Sided (Obojstranne)** vyberte možnosť viazania.

Tlač na obidve strany ručne

1. Do jedného zo zásobníkov vložte množstvo papiera, ktoré bude postačovať na vytlačenie úlohy.
2. V ponuke **Súbor** kliknite na možnosť **Tlač**.
3. Otvorte ponuku **Dokončuje sa** a kliknite na kartu **Manual Duplex (Manuálna obojstranná tlač)** alebo otvorte ponuku **Manual Duplex (Manuálna obojstranná tlač)**.

4. Kliknite do rámčeka **Manual Duplex (Manuálna obojstranná tlač)** a vyberte možnosť viazania.

5. Stlačte tlačidlo **Tlač**. Postupujte podľa pokynov v kontextovom okne, ktoré sa zobrazí na obrazovke počítača pred výmenou vytlačených hárkov v zásobníku 1 na tlač druhej polovice.

6. Choďte k produktu a zo zásobníka 1 vyberte všetok čistý papier.

7. Vložte vytlačené hárky do zásobníka 1 lícovou stranou nahor tak, aby spodný okraj papiera vchádzal do tlačiarne ako prvý. Druhú stranu *musíte* tlačiť zo zásobníka 1.

8. Ak sa zobrazí výzva, pokračujte stlačením tlačidla na ovládacom paneli.

Nastavenie možností farieb v systéme Mac

Ak používate ovládač tlačiarne HP Postscript pre systém Mac, technológia **HP EasyColor** naskenuje všetky dokumenty a automaticky upraví všetky fotografické snímky, aby ste dosiahli rovnaké, vylepšené fotografické výsledky.

V nasledujúcom príklade boli snímky vľavo vytvorené bez použitia možnosti **HP EasyColor**. Snímky vpravo znázorňujú vylepšenia, ktoré sa dosahujú pri použití možnosti **HP EasyColor**.

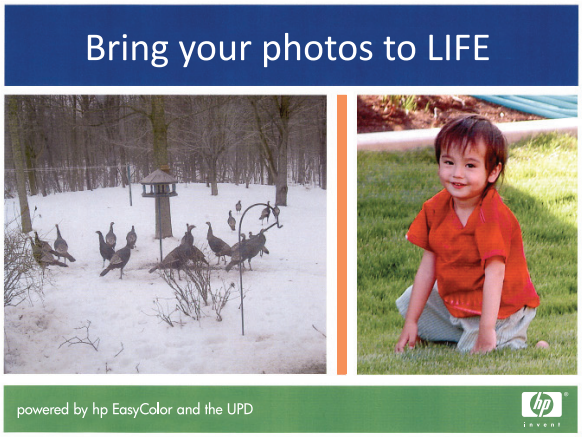

Možnosť **HP EasyColor** je v ovládači tlačiarne HP Mac Postscript predvolene zapnutá, preto nie je potrebné, aby ste realizovali manuálne nastavenia farieb. Ak chcete možnosť vypnúť, aby ste mohli manuálne upraviť nastavenia farieb, postupujte nasledovne.

1. V ponuke **Súbor** kliknite na možnosť **Tlač**.

2. Vyberte ovládač.

3. Prejdite do ponuky **Možnosti farieb/kvality** a kliknutím na políčko **HP EasyColor** zrušte jeho označenie.

4. Otvorte ponuku **Rozšírené** alebo zvoľte príslušnú kartu.

5. Prispôsobte jednotlivé nastavenia pre text, grafiku a fotografie.

Použite AirPrint

Priama tlač prostredníctvom aplikácie AirPrint od spoločnosti Apple má podporu v systéme iOS 4.2 alebo novšom. Pomocou aplikácie AirPrint môžete odoslať tlač do produktu priamo zo zariadení iPad (iOS 4.2), iPhone (3GS alebo novší) alebo iPod touch (tretia generácia alebo novšia) z týchto aplikácií:

- E-mail
- Fotografie
- Safari
- Vybrané aplikácie tretích strán

Ak chcete používať aplikáciu AirPrint, produkt musí byť pripojený k sieti. Ďalšie informácie o používaní aplikácie AirPrint a o tom, ktoré produkty HP sú s ňou kompatibilné, získate na stránke www.hp.com/go/airprint.

POZNÁMKA: Možno bude potrebné inovovať firmvér produktu, aby ste mohli používať aplikáciu AirPrint. Prejdite na stránku www.hp.com/support/LJColorM351 alebo www.hp.com/support/LJColorM451.

Riešenie problémov s počítačom Mac

Informácie o riešení problémov s počítačmi Mac nájdete v časti Riešenie problémov so softvérom zariadenia v systéme Mac na strane 185.

5 Pripojenie produktu v systéme Windows

- Ustanovenie o zdieľaní tlačiarní
- Pripojenie pomocou rozhrania USB
- Pripojenie k sieti v systéme Windows

Ustanovenie o zdieľaní tlačiarní

Spoločnosť HP nepodporuje siete typu peer-to-peer, keďže nejde o funkciu ovládačov tlačiarní HP, ale operačných systémov spoločnosti Microsoft. Navštívte webové stránky spoločnosti Microsoft v lokalite www.microsoft.com.

Pripojenie pomocou rozhrania USB

Tento produkt podporuje pripojenie pomocou USB 2.0. Použite kábel USB typu A-do-B. Spoločnosť HP vám odporúča používať kábel, ktorého dĺžka nepresahuje 2 m.

⚠ **UPOZORNENIE:** Kábel USB nepripájajte, kým vás k tomu inštalačný softvér nevyzve.

Inštalácia z disku CD

1. Ukončite všetky otvorené programy v počítači.
2. Softvér nainštalujte z disku CD a postupujte podľa pokynov na obrazovke.
3. Po vyzvaní vyberte možnosť **Pripojiť sa priamo k tomuto počítaču pomocou USB kábla** a potom kliknite na tlačidlo **Ďalej**.
4. Keď vás softvér vyzve, pripojte k zariadeniu a k počítaču kábel USB.

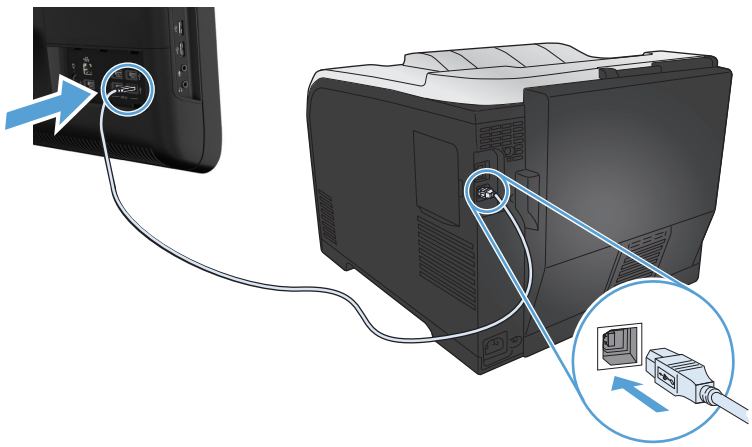

5. Na konci inštalácie kliknite na tlačidlo **Dokončiť**.
6. Na obrazovke **Ďalšie možnosti** môžete nainštalovať dodatočný softvér, prípadne kliknúť na tlačidlo **Dokončiť**.
7. Z ľubovoľného programu vytlačte jednu stranu, a tak sa presvedčte, či je tlačový softvér správne nainštalovaný.

Pripojenie k sieti v systéme Windows

Podporované sieťové protokoly

Na pripojenie produktu prispôsobeného na pripojenie k sieti potrebujete sieť, ktorá používa jeden alebo niekoľko z nasledujúcich protokolov.

- TCP/IP (IPv4 alebo IPv6)
- Tlač cez adresu LPD
- SLP
- Vyhľadanie ws

Inštalácia produktu do káblovej siete v systéme Windows

Získanie IP adresy

1. K zariadeniu a k sieti pripojte sieťový kábel. Zapnite produkt.

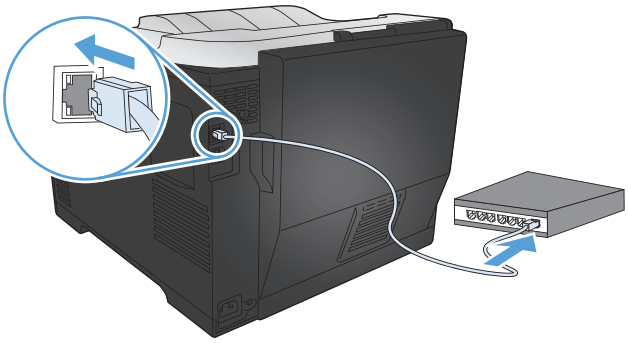

2. Pred pokračovaním počkajte 60 sekúnd. Počas tejto doby sieť rozpoznáva produkt a prideľuje produktu IP adresu alebo názov hostiteľa.
3. Na ovládacom paneli produktu stlačte tlačidlo OK.
4. Stlačením tlačidla šípky vpravo ▶ zvýrazníte ponuku **Reports (Správy)** a následne stlačte tlačidlo OK.
5. Stlačením tlačidla šípky vpravo ▶ zvýrazníte voľbu **Config Report (Správa konfigurácie)** a následne stlačte tlačidlo OK.

6. IP adresu vyhľadajte na stránke testu samotného zariadenia/konfigurácie.

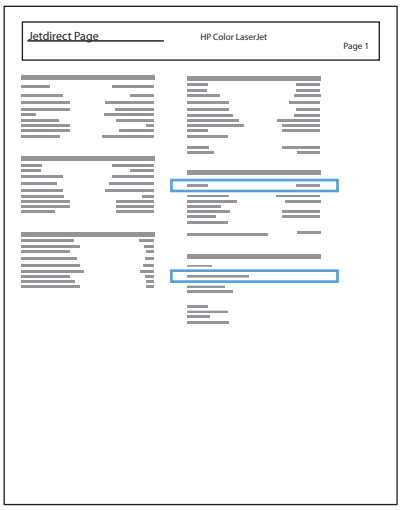

Inštalácia softvéru

1. Ukončite všetky otvorené programy v počítači.
2. Nainštalujte softvér z disku CD.
3. Postupujte podľa pokynov na obrazovke.
4. Po vyzvaní vyberte možnosť **Pripojiť sa prostredníctvom drôtovej siete** a potom kliknite na tlačidlo **Ďalej**.
5. V zozname dostupných tlačiarní vyberte tlačiareň so správnou IP adresou.
6. Stlačte tlačidlo **Dokončiť**.
7. Na obrazovke **Ďalšie možnosti** môžete nainštalovať dodatočný softvér, prípadne kliknúť na tlačidlo **Dokončiť**.
8. Z ľubovoľného programu vytlačte jednu stranu, a tak sa presvedčte, či je tlačový softvér správne nainštalovaný.

Inštalácia zariadenia do bezdrôtovej siete v systéme Windows (len pre modely s bezdrôtovým pripojením)

Pred inštaláciou softvéru zariadenia skontrolujte, či zariadenie nie je pripojené k sieti pomocou sieťového kábla.

Ak bezdrôtový smerovač nepodporuje zabezpečenú inštaláciu Wi-Fi (WPS), sieťové nastavenia bezdrôtového smerovača prevezmite od správcu systému alebo vykonajte nasledovné kroky:

- Prevezmite názov bezdrôtovej siete alebo identifikátor súpravy služieb (SSID).
- Stanovte bezpečnostné heslo alebo šifrovací kľúč pre bezdrôtovú sieť.

Pripojenie zariadenia k bezdrôtovej sieti pomocou WPS

Ak váš bezdrôtový smerovač podporuje zabezpečenú inštaláciu Wi-Fi (WPS), na inštaláciu zariadenia v rámci bezdrôtovej siete použite túto najjednoduchšiu metódu.

1. Na bezdrôtovom smerovači stlačte tlačidlo WPS.
2. Na ovládacom paneli zariadenia stlačte tlačidlo Bezdrôtové a podržte ho stlačené dve sekundy. Keď indikátor bezdrôtového spojenia začne blikať, tlačidlo uvoľnite.
3. Čakajte dve minúty, kým zariadenie nadviaže sieťové spojenie s bezdrôtovým smerovačom.

POZNÁMKA: Ak táto metóda neprebehne úspešne, skúste použiť metódu pripojenia k bezdrôtovej sieti pomocou kábla USB.

Pripojenie zariadenia k bezdrôtovej sieti využívajúcej WPS pomocou ponúk ovládacieho panelu

1. Na prednej strane zariadenia stlačte tlačidlo Wireless (Bezdrôtová sieť). Sledujte, či sa na displeji ovládacieho panelu otvorila položka **Wireless Menu (Bezdrôtová ponuka)**. Ak sa neotvorila, postupujte podľa nasledujúcich krokov:
   a. Na ovládacom paneli stlačte tlačidlo OK, čím otvoríte ponuky.
   b. Otvorte tieto ponuky:
      - **Network Setup (Inštalácia siete)**
      - **Wireless Menu (Bezdrôtová ponuka)**
2. Vyberte položku **WPS Setup (Nastavenia WPS)**.
3. Inštaláciu dokončite jedným z nasledovných spôsobov:
   - **Pushbutton** (Tlačidlo): Vyberte možnosť **Pushbutton (Tlačidlo)** a postupujte podľa pokynov na ovládacom paneli. Nadviazanie bezdrôtového spojenia môže niekoľko minút trvať.
   - **PIN**: Vyberte možnosť **Generate PIN (Vygenerovať PIN)**. Zariadenie vygeneruje jedinečný kód PIN, ktorý musíte zadať na inštalačnej obrazovke bezdrôtového smerovača. Nadviazanie bezdrôtového spojenia môže niekoľko minút trvať.

POZNÁMKA: Ak táto metóda neprebehne úspešne, skúste použiť metódu pripojenia k bezdrôtovej sieti pomocou kábla USB.

Pomocou kábla USB pripojte zariadenie k bezdrôtovej sieti.

Ak váš bezdrôtový smerovač nepodporuje zabezpečenú inštaláciu WiFi (WPS), na inštaláciu zariadenia v rámci bezdrôtovej siete použite túto metódu. Použitie kábla USB na prenos nastavení

zjednodušuje nadviazanie bezdrôtového spojenia. Po dokončení inštalácie môžete kábel USB odpojiť a používať bezdrôtové pripojenie.

1. Vložte disk CD so softvérom do mechaniky CD počítača.
2. Postupujte podľa pokynov na obrazovke. Po výzve vyberte možnosť **Pripojiť sa prostredníctvom bezdrôtovej siete**. Po výzve pripojte k zariadeniu kábel USB.

   ⚠ **UPOZORNENIE:** Kábel USB nepripájajte, kým vás k tomu inštalačný softvér nevyzve.

3. Po dokončení inštalácie sa vytlačením konfiguračnej stránky uistite, že zariadenie má priradený názov SSID.
4. Po dokončení inštalácie odpojte kábel USB.

Inštalácia softvéru pre produkt s bezdrôtovým pripojením, ktorý je práve pripojený k sieti

Ak už zariadenie má v bezdrôtovej sieti priradenú UP adresu a vy chcete do počítača nainštalovať softvér zariadenia, postupujte nasledovne.

1. Z ovládacieho panelu zariadenia vytlačte konfiguračnú stránku a vyhľadajte na nej IP adresu zariadenia.
2. Z disku CD nainštalujte softvér.
3. Postupujte podľa pokynov na obrazovke.
4. Po vyzvaní vyberte možnosť **Pripojiť sa prostredníctvom bezdrôtovej siete** a potom kliknite na tlačidlo **Ďalej**.
5. V zozname dostupných tlačiarní vyberte tlačiareň so správnou IP adresou.

Konfigurácia nastavení IP siete v systéme Windows

Zobrazenie alebo zmena nastavení siete

Na zobrazenie alebo zmenu konfiguračných nastavení protokolu IP môžete použiť vstavaný webový server.

1. Vytlačte konfiguračnú stránku a nájdite adresu IP.
   - Ak používate protokol IPv4, adresa IP obsahuje iba číslice. Má takýto formát:

     `xxx.xxx.xxx.xxx`

   - Ak používate protokol IPv6, adresa IP je hexadecimálna kombinácia znakov a číslic. Nadobúda formát podobný nasledujúcemu:

     `xxxx::xxxx:xxxx:xxxx:xxxx`

2. Ak chcete spustiť vstavaný webový server HP, zadajte IP adresu (IPv4) do adresového riadku webového prehľadávača. Ak používate IPv6, použite protokol používaný v rámci webového prehliadača na zadávanie adries IPv6.
3. Kliknutím na kartu **Networking** (Sieť) získajte informácie o sieti. Nastavenia môžete podľa potreby zmeniť.

Nastavenie alebo zmena hesla zariadenia

Pomocou vstavaného webového servera HP nastavte heslo alebo zmeňte existujúce heslo pre zariadenie pripojené k sieti.

1. Do riadku s adresou webového prehliadača zadajte IP adresu zariadenia. Kliknite na kartu **Networking (Sieťová práca)** a následne kliknite na prepojenie **Security (Zabezpečenie)**.

   POZNÁMKA: Ak je nastavené heslo, budete vyzvaní na zadanie hesla. Zadajte heslo a potom kliknite na tlačidlo **Apply (Použiť)**.

2. Zadajte nové heslo do políčka **New Password (Nové heslo)** a do políčka **Verify Password (Overenie hesla)**.
3. Heslo uložte kliknutím na tlačidlo **Apply (Použiť)** v spodnej časti okna.

Ručné nastavenie parametrov protokolu IPv4 TCP/IP pomocou ovládacieho panela

1. Na ovládacom paneli stlačte tlačidlo OK, čím otvoríte ponuky.
2. Otvorte tieto ponuky:
   - **Network Setup (Inštalácia siete)**
   - **TCP IP config (Konfigurácia TCP IP)**
   - **Manual (Manuálne)**
3. Pomocou tlačidiel so šípkami meňte číslice IP adresy. Stlačením tlačidla OK sa presuňte na nasledujúce číslo.

Nastavenia rýchlosti pripojenia a duplexnej prevádzky

POZNÁMKA: Tieto informácie sa týkajú len ethernetových sietí. Netýkajú sa bezdrôtových sietí.

POZNÁMKA: Nesprávne zmeny nastavení rýchlosti linky môžu zabrániť, aby produkt komunikoval s inými sieťovými zariadeniami. Vo väčšine prípadov by sa mal produkt nechať v automatickom režime. Zmeny môžu spôsobiť vypnutie a zapnutie produktu. Zmeny vykonajte len v prípade, že je produkt v nečinnosti.

1. Na ovládacom paneli stlačte tlačidlo OK, čím otvoríte ponuky.
2. Otvorte tieto ponuky:
   - **Network Setup (Inštalácia siete)**
   - **Rýchlosť linky**
3. Pomocou tlačidiel so šípkami vyberte jedno z nasledujúcich nastavení.
   - Automatic (Automaticky)
   - 10T Full (10T Plná)
   - 10T Half (10T Polovičná)
   - 100TX Full (100TX Plná)
   - 100TX Half (100TX Polovičná)

   POZNÁMKA: Nastavenia musia zodpovedať sieťovému produktu, ku ktorému sa pripájate (sieťový rozbočovač, prepínač, brána, router alebo počítač).
4. Stlačte tlačidlo OK. Tlačiareň sa vypne a potom zapne.

6 Papier a tlačové médiá

- Vysvetlenie spôsobu používania papiera
- Zmena ovládača tlačiarne s ohľadom na typ a veľkosť papiera v systéme Windows
- Podporované formáty papiera
- Podporované typy papiera a kapacita zásobníkov
- Vkladanie papiera do zásobníkov
- Konfigurácia zásobníkov

Vysvetlenie spôsobu používania papiera

Tento produkt podporuje rozličné druhy papiera a iných tlačových médií. Papier alebo tlačové médiá, ktoré nespĺňajú nasledujúce usmernenia, môžu spôsobovať nízku kvalitu tlače, zvýšený výskyt zaseknutí a predčasné opotrebenie produktu.

Môže sa stať, že papier spĺňa všetky tieto požiadavky, a napriek tomu výsledky tlače stále nie sú uspokojivé. Môže to byť spôsobené nesprávnou manipuláciou, extrémnou teplotou alebo vlhkosťou, prípadne inými faktormi, ktoré spoločnosť Hewlett-Packard nemôže nijako ovplyvniť.

UPOZORNENIE: Používanie papiera alebo tlačových médií, ktoré nevyhovujú požiadavkám spoločnosti HP, môže spôsobiť problémy a nutnosť opravy tlačiarne. Na takéto opravy sa záruka spoločnosti Hewlett-Packard ani servisné zmluvy nevzťahujú.

- Najlepšie výsledky dosiahnete používaním značkového papiera a tlačových médií od spoločnosti HP navrhnutých pre laserové tlačiarne alebo univerzálne používanie.
- Nepoužívajte papier alebo tlačové médiá určené výlučne pre atramentové tlačiarne.

  UPOZORNENIE: Produkty HP LaserJet používajú natavovacie jednotky, ktoré natavujú suché čiastočky tonera na papier v podobe veľmi precíznych bodov. Papier pre laserovú tlač značky HP je navrhnutý tak, aby zniesol tieto extrémy teploty. Používaním papiera pre atramentovú tlač môžete produkt poškodiť.

- Spoločnosť Hewlett-Packard nemôže odporúčať používanie iných značiek médií, pretože spoločnosť HP nemôže kontrolovať ich kvalitu.

Ak chcete dosahovať uspokojivé výsledky pri používaní špeciálneho papiera alebo tlačových médií, dodržiavajte uvedené zásady. V záujme dosahovania optimálnych výsledkov v ovládači tlačiarne nastavte typ a veľkosť papiera.

Typ médií	Možno	Nemožno
Obálky	• Skladovať obálky na rovnom povrchu. • Používať obálky so spojom po celom okraji obálky. • Používať obálky so samolepiacimi prúžkami schválené na používanie v laserových tlačiarňach.	• Používať pokrčené, zlepené obálky, obálky so zárezmi alebo inak poškodené obálky. • Používať obálky, ktoré obsahujú zapínanie, úchytky, priesvitné okná alebo natierané okraje. • Používať samolepiace alebo iné syntetické materiály.
Štítky	• Používať len štítky bez medzier medzi jednotlivými štítkami. • Používajte štítky, ktoré ležia naplocho. • Používať len kompletný list štítkov.	• Používať štítky so záhybmi, bublinami alebo poškodené štítky. • Tlačiť na listy s chýbajúcimi štítkami.

Typ médií	Možno	Nemožno
Fólie	• Používajte len priehľadné fólie, ktoré sú schválené na používanie vo farebných laserových tlačiarňach. • Umiestňovať fólie na rovný povrch po vybratí z tlačiarne.	• Používať priesvitné tlačové médiá, ktoré nie sú schválené pre laserové tlačiarne.
Hlavičkový papier alebo predtlačené formuláre	• Používať len hlavičkový papier alebo predtlačené formuláre schválené na používanie v laserových tlačiarňach.	• Používať hlavičkové papiere s kovovými časťami alebo so silným reliéfom.
Ťažký papier	• Používať len ťažký papier schválený na používanie v laserových tlačiarňach, zodpovedajúci hmotnostným špecifikáciám stanoveným pre tento produkt.	• Používať ťažší papier, ako sa odporúča v špecifikáciách príslušného média pre tento produkt, s výnimkou papiera od spoločnosti HP schváleného pre tento produkt.
Lesklý alebo natieraný papier	• Používať len lesklý alebo natieraný papier schválený na používanie v laserových tlačiarňach.	• Používať lesklý alebo natieraný papier určený na používanie v tlačiarňach inkjet.

Zmena ovládača tlačiarne s ohľadom na typ a veľkosť papiera v systéme Windows

1. V ponuke **Súbor** v softvérovom programe kliknite na položku **Tlačiť**.
2. Vyberte produkt a potom kliknite na tlačidlo **Vlastnosti** alebo **Preferencie**.
3. Kliknite na kartu **Papier a kvalita**.
4. Formát vyberte v rozbaľovacom zozname **Veľkosť papiera**.
5. Typ papiera vyberte v rozbaľovacom zozname **Typ papiera**.
6. Stlačte tlačidlo **OK**.

Podporované formáty papiera

POZNÁMKA: Najlepšie výsledky tlače dosiahnete, ak ešte pred tlačou vyberiete v ovládači tlačiarne príslušnú veľkosť a typ papiera.

Tabuľka 6-1 Podporované veľkosti papiera a tlačových médií

Veľkosť	Rozmery	Zásobník 1	Zásobník 2 alebo voliteľný zásobník 3	Automatická obojstranná tlač
Letter	216 x 279 mm	✓	✓	✓
Legal	216 x 356 mm	✓	✓	✓
A4	210 x 297 mm	✓	✓	✓
Executive	184 x 267 mm	✓	✓	✓
A5	148 x 210 mm	✓	✓	
A6	105 x 148 mm	✓	✓	
B5 (JIS)	182 x 257 mm	✓	✓	✓
16k	184 x 260 mm 195 x 270 mm 197 x 273 mm	✓	✓	
8,5 x 13	216 x 330 mm	✓	✓	✓
4 x 6	107 x 152 mm	✓	✓	
5 x 8	127 x 203 mm	✓	✓	
10 x 15 cm	100 x 150 mm	✓	✓	
Vlastná	Minimum: 76 x 127 mm Maximum: 216 x 356 mm	✓		
Vlastná	Minimum: 102 x 153 mm Maximum: 216 x 356 mm		✓	

Tabuľka 6-2 Podporované obálky a pohľadnice

Veľkosť	Rozmery	Zásobník 1	Zásobník 2	Automatická obojstranná tlač
Obálka č. 10	105 x 241 mm	✓	✓	
Obálka DL	110 x 220 mm	✓	✓	

Tabuľka 6-2 Podporované obálky a pohľadnice (pokračovanie)

Veľkosť	Rozmery	Zásobník 1	Zásobník 2	Automatická obojstranná tlač
Obálka C5	162 x 229 mm	✓	✓	
Obálka B5	176 x 250 mm	✓	✓	
Obálka Monarch	98 x 191 mm	✓	✓	
Pohľadnica	100 x 148 mm	✓	✓	
Dvojitá pohľadnica	148 x 200 mm	✓	✓	

Podporované typy papiera a kapacita zásobníkov

Tabuľka 6-3 Zásobník 1

Typ papiera	Hmotnosť	Kapacita[1]	Otočenie papiera
Každodenný: • Obyčajný • Ľahký • Kancelársky • Recyklovaný	60 až 90 g/m^2	Až 50 hárkov	Strana, na ktorú sa bude tlačiť smerom nahor s horným okrajom k zadnej strane zásobníka
Prezentácia: • Matný papier, stredne ťažký až ťažký • Lesklý papier, stredne ťažký až ťažký	Až 176 g/m^2 (47 libier)[2, 3]	Až do výšky stohu 5 mm	Strana, na ktorú sa bude tlačiť smerom nahor s horným okrajom k zadnej strane zásobníka
Brožúrka: • Matný papier, stredne ťažký až ťažký • Lesklý papier, stredne ťažký až ťažký	Až do 176 g/m^2 [2, 3]	Až do výšky stohu 5 mm	Strana, na ktorú sa bude tlačiť smerom nahor s horným okrajom k zadnej strane zásobníka
Fotografia/úvodná strana • Matný papier na úvodnú stranu • Lesklý papier na úvodnú stranu • Matný fotografický papier • Lesklý fotografický papier • Pohľadnica • Kartón	Až do 176 g/m^2 [2, 3]	Až do výšky stohu 5 mm	Strana, na ktorú sa bude tlačiť smerom nahor s horným okrajom k zadnej strane zásobníka

Tabuľka 6-3 Zásobník 1 (pokračovanie)

Typ papiera	Hmotnosť	Kapacita[1]	Otočenie papiera
Iné: • Priehľadná fólia na farebnú laserovú tlač[4] • Štítky[4] • Hlavičkový • Obálka[4] • Predtlačený • Preddierovaný • Farebný • Drsný • Odolný[4]		Až do 50 hárkov alebo 10 obálok	Strana určená na tlač smerom nahor a horný okraj smerom do zariadenia.

1 Kapacita sa môže líšiť v závislosti od hmotnosti a hrúbky papiera, ako aj od okolitých podmienok.
2 Zariadenie podporuje až 220 g/m^2 (59 libier) pri lesklom a lesklom fotografickom papieri a pohľadniciach.
3 Zariadenie pri automatickej obojstrannej tlači podporuje hrúbku papiera 60-160 g/m^2.
4 Tento typ papiera sa nepodporuje pri automatickej obojstrannej tlači.

Tabuľka 6-4 Zásobník 2 a zásobník 3

Typ média	Hmotnosť	Kapacita[1]	Otočenie papiera
Každodenný: • Obyčajný • Ľahký • Kancelársky • Recyklovaný	60 až 90 g/m^2	Až 250 hárkov	Strana, na ktorú sa bude tlačiť smerom nahor s horným okrajom k zadnej strane zásobníka
Prezentácia: • Matný papier, stredne ťažký až ťažký • Lesklý papier, stredne ťažký až ťažký	Až do 163 g/m^2 [2]	Až do výšky stohu 12,5 mm	Strana, na ktorú sa bude tlačiť smerom nahor s horným okrajom k zadnej strane zásobníka
Brožúrka: • Matný papier, stredne ťažký až ťažký • Lesklý papier, stredne ťažký až ťažký	Až do 163 g/m^2 [2]	Až do výšky stohu 12,5 mm	Strana, na ktorú sa bude tlačiť smerom nahor s horným okrajom k zadnej strane zásobníka

Tabuľka 6-4 Zásobník 2 a zásobník 3 (pokračovanie)

Typ média	Hmotnosť	Kapacita[1]	Otočenie papiera
Fotografia/úvodná strana • Matný papier na úvodnú stranu • Lesklý papier na úvodnú stranu • Matný fotografický papier • Lesklý fotografický papier • Pohľadnica • Kartón	Až do 163 g/m^2 [2] Pohľadnica: Až do 176 g/m^2 [2]	Až do výšky stohu 12,5 mm	Strana, na ktorú sa bude tlačiť smerom nahor s horným okrajom k zadnej strane zásobníka
Iné: • Priehľadná fólia na farebnú laserovú tlač[3] • Štítky[3] • Hlavičkový • Obálka[3] • Predtlačený • Preddierovaný • Farebný • Drsný • Odolný[3]		Až do 50 hárkov alebo 10 obálok	Potlačenou stranou smerom nahor s horným okrajom na zadnej strane priečinka alebo okrajom pre známku na zadnej strane priečinka

1 Kapacita sa môže líšiť v závislosti od hmotnosti a hrúbky papiera, ako aj od okolitých podmienok.
2 Zariadenie pri automatickej obojstrannej tlači podporuje hrúbku papiera 60-160 g/m^2.
3 Tento typ papiera sa nepodporuje pri automatickej obojstrannej tlači.

Vkladanie papiera do zásobníkov

Plnenie zásobníka 1

1. Otvorte zásobník 1.

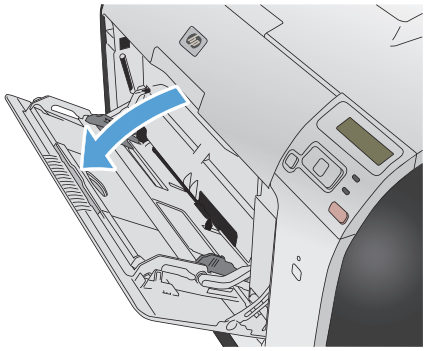

2. Vysuňte vysúvaciu časť zásobníka.

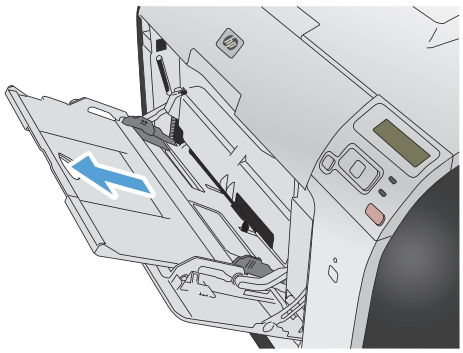

3. AK vkladáte dlhé listy papiera, vysúvaciu časť vyklopte.

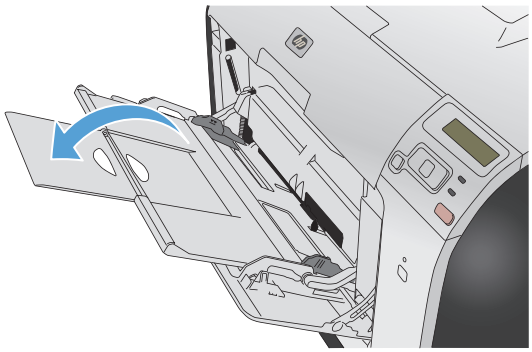

4. Úplne rozšírte vodiace lišty papiera (popis 1) a potom stoh papiera vložte do zásobníka 1 (popis 2). Prispôsobte polohu vodiacich líšt formátu vloženého papiera.

   POZNÁMKA: Papier vkladajte do zásobníka 1 stranou určenou na tlač smerom nahor a horným okrajom smerom k produktu.

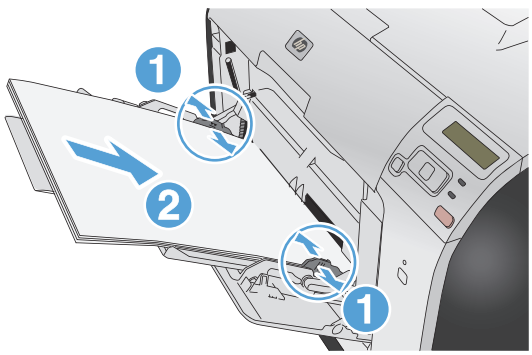

Plnenie zásobníka 2 alebo voliteľného zásobníka 3

1. Vytiahnite zásobník z produktu.

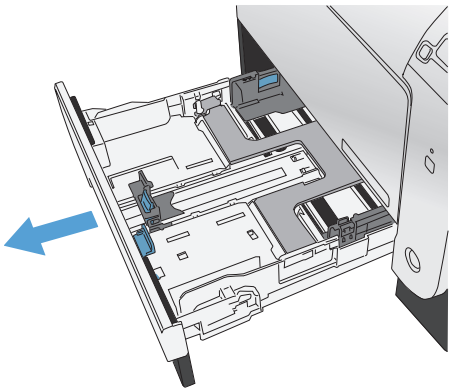

2. Posunutím roztvorte vodiace lišty dĺžky a šírky papiera.

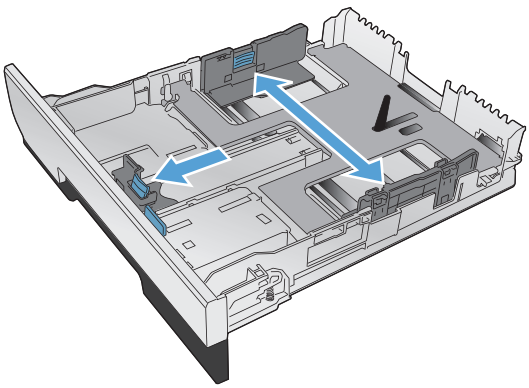

3. Aby ste vložili papier veľkosti Legal, rozšírte zásobník tak, že stlačíte a podržíte stlačenú zarážku rozšírenia zatiaľ, čo potiahnete prednú časť zásobníka smerom k sebe.

   POZNÁMKA: Pokiaľ je vložený papier veľkosti Legal, zásobník sa rozšíri za úroveň prednej strany produktu o približne 64 mm (2,5 palca).

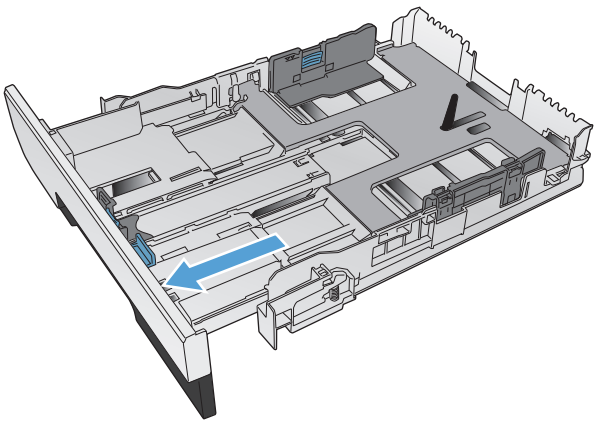

4. Papier vložte do zásobníka a uistite sa, že je rovný vo všetkých štyroch rohoch. Vodiace lišty šírky papiera posuňte do polohy, v ktorej sa zarovnajú s označením formátu papiera na dne zásobníka. Prednú vodiacu lištu dĺžky papiera posuňte do polohy, v ktorej bude tlačiť stoh papiera k zadnej strane zásobníka.

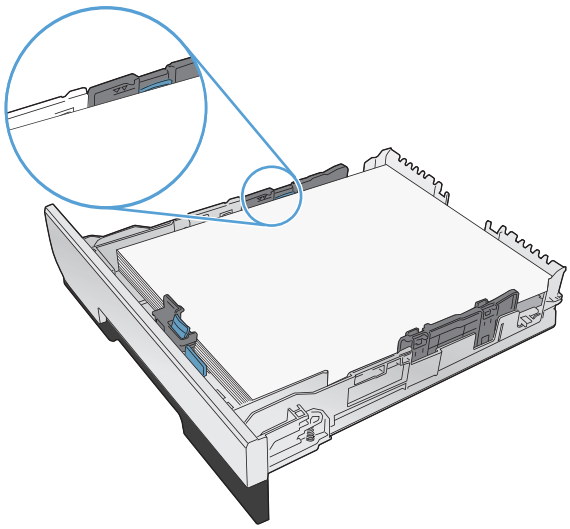

5. Zatlačte na papier, aby ste sa uistili, že stoh papiera sa nachádza pod zarážkami limitujúcimi množstvo papiera na bočnej strane zásobníka.

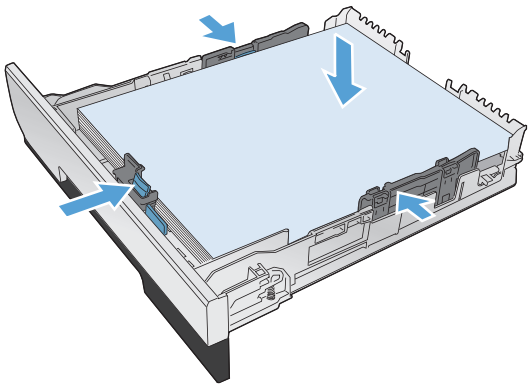

6. Zasuňte zásobník do produktu.

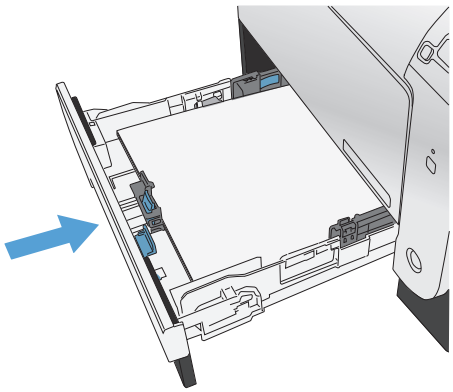

Konfigurácia zásobníkov

Zariadenie predvolene čerpá papier zo zásobníka 1. Ak je zásobník 1 prázdny, zariadenie čerpá papier zo zásobníka 2, prípadne zásobníka 3 (ak je nainštalovaný). Konfiguráciou zásobníka tohto produktu zmeníte nastavenia tepla a rýchlosti s ohľadom na dosahovanie čo najlepšej kvality tlače vzhľadom na používaný papier. Ak u väčšiny alebo všetkých tlačových úloh využívate špeciálny papier, zmeňte toto predvolené nastavenie zariadenia.

Nasledovná tabuľka uvádza potenciálne spôsoby, ktoré môžete použiť na prispôsobenie nastavení zásobníkov vašim potrebám.

Použitie papiera	Konfigurácia zariadenia	Tlač
Do zásobníka 1 a jedného ďalšieho zásobníka vložte rovnaký papier a nastavte zariadenie tak, aby po vyprázdnení jedného zásobníka začalo papier čerpať z druhého zásobníka.	Vložte papier do zásobníka 1. Ak ste nezmenili predvolené nastavenia pre typ a veľkosť, nie je potrebná žiadna konfigurácia.	Z prostredia softvérovej aplikácie vytlačte úlohu.
Špeciálny papier (napr. ťažký papier alebo hlavičkový papier) pri občasnom použití podávajte zo zásobníka, ktorý zvyčajne obsahuje obyčajný papier.	Vložte špeciálny papier do zásobníka 1.	V dialógovom okne tlače v príslušnej softvérovej aplikácii pred odoslaním vyberte typ papiera, ktorý sa zhoduje s typom špeciálneho papiera, ktorý je vložený v zásobníku.
Časté použitie špeciálneho papiera (napr. ťažký papier alebo hlavičkový papier) z jedného zásobníka.	Do zásobníka 1 vložte špeciálny papier a nakonfigurujte zásobník pre tento typ papiera.	V dialógovom okne tlače v príslušnej softvérovej aplikácii pred odoslaním vyberte typ papiera, ktorý sa zhoduje s typom špeciálneho papiera, ktorý je vložený v zásobníku.

Konfigurácia zásobníkov

1. Skontrolujte, či je produkt zapnutý.
2. Vykonajte niektorú z nasledujúcich úloh:
   - **Control panel (Ovládací panel):** Otvorte ponuku **System Setup (Nastavenia systému)** a potom otvorte ponuku **Paper Setup (Nastavenie papiera)**. Zvoľte si zásobník, ktorý chcete konfigurovať.
   - **Vstavaný webový server:** Kliknite na kartu **Settings (Nastavenia)** a potom kliknite na položku **Paper Handling** (Manipulácia s papierom) na ľavom paneli.
3. Zmeňte požadované nastavenie zásobníkov a potom stlačte OK alebo kliknite na Apply (Použiť).

7 Tlačové kazety

Informácie obsiahnuté v tomto dokumente sa môžu zmeniť bez upozornenia. Najnovšiu používateľskú príručku nájdete na adrese www.hp.com/support/LJColorM351_manuals alebo www.hp.com/support/LJColorM451_manuals.

- Informácie o tlačovej kazete
- Zobrazenia spotrebného materiálu
- Správa tlačových kaziet
- Pokyny na výmenu
- Riešenie problémov so spotrebným materiálom

Informácie o tlačovej kazete

Farba	Číslo kazety	Číslo súčiastky
Náhradná čierna tlačová kazeta so štandardnou kapacitou	305A	CE410A
Náhradná čierna tlačová kazeta so vysokou kapacitou	305X	CE410X
Náhradná azúrová tlačová kazeta	305A	CE411A
Náhradná žltá tlačová kazeta	305A	CE412A
Náhradná purpurová tlačová kazeta	305A	CE413A

Prístupnosť: Tlačovú kazetu je možné vložiť a vybrať jednou rukou.

Environmentálne charakteristiky: Tlačové kazety recyklujte pomocou vratných postupov HP Planet Partners a recyklačného programu.

Bližšie informácie o spotrebnom materiáli nájdete na adrese www.hp.com/go/learnaboutsupplies.

Zobrazenia spotrebného materiálu

Zobrazenia tlačových kaziet

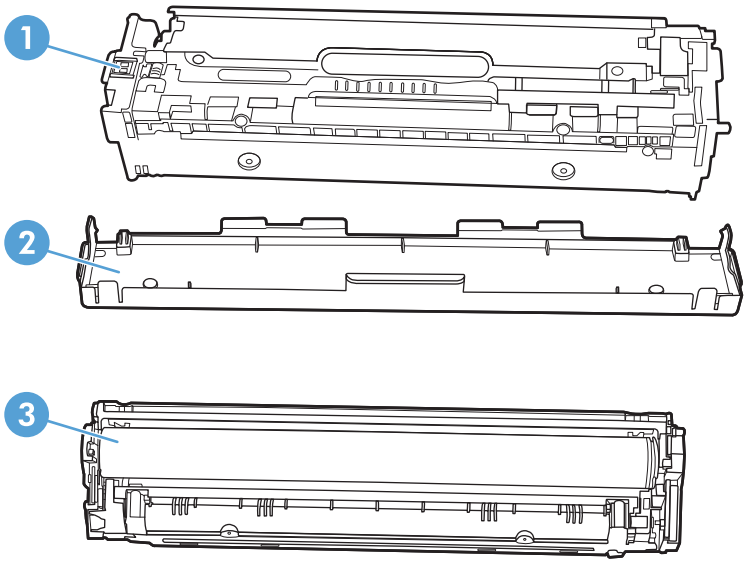

1	Pamäťový čip kazety
2	Plastový kryt
3	Prenosový valec. Nedotýkajte sa prenosového valca na spodnej časti tlačovej kazety. Odtlačky prstov na prenosovom valci môžu spôsobiť problémy s kvalitou tlače.

Správa tlačových kaziet

Správne používanie, uskladnenie a sledovanie tlačovej kazety pomôže zaistiť vysokokvalitný výstup tlače.

Zmena nastavení tlačových kaziet

Tlač po dosiahnutí odhadovaného konca životnosti tlačovej kazety

Upozornenia v spojitosti so spotrebným materiálom sa zobrazujú na ovládacom paneli zariadenia.

Správa **<Supply> Low** (Nízka hladina <spotrebný materiál>)—kde <Supply> (<Spotrebný materiál>) je farebná tlačová kazeta: Produkt signalizuje v čase nízkej hladiny spotrebného materiálu. Skutočná zvyšná životnosť kazety môže byť odlišná. Odporúčame mať pripravenú náhradnú kazetu na inštaláciu, keď sa kvalita tlače stane neprijateľnou. Spotrebný materiál sa nemusí vymeniť okamžite, ale až keď bude kvalita tlače neprijateľná.

Hlásenie **<Supply> Very Low** (Veľmi nízka hladina <spotrebný materiál>). Produkt signalizuje, keď niektorá položka spotrebného materiálu dosiahne veľmi nízku úroveň. Skutočná zvyšná životnosť kazety môže byť odlišná. Odporúčame mať pripravenú náhradnú kazetu na inštaláciu, keď sa kvalita tlače stane neprijateľnou. Spotrebný materiál nemusíte vymeniť hneď, pokiaľ je kvalita tlače aj naďalej prijateľná. Keď spotrebný materiál značky HP dosiahne **very low** (veľmi nízku) hladinu, skončí sa platnosť prémiovej ochrannej záruky spoločnosti HP na túto položku spotrebného materiálu.

K problémom s kvalitou tlače môže dochádzať, ak používate tlačovú kazetu, ktorá sa blíži k odhadovanému koncu životnosti. Spotrebný materiál nemusí byť vymenený hneď v tomto okamihu, pokiaľ je kvalita tlače aj naďalej prijateľná.

POZNÁMKA: Použitie nastavenia **Continue (Pokračovať)** vám umožňuje tlačiť za hranicu veľmi nízkej hladiny bez zásahu klienta. V dôsledku toho však môže dochádzať k tvorbe výtlačkov neuspokojivej kvality.

Zapnutie alebo vypnutie nastavení At Very Low (Pri dosiahnutí veľmi nízkej hladiny) na ovládacom paneli

Predvolené nastavenie môžete kedykoľvek zapnúť alebo vypnúť a nemusíte ho opätovne zapnúť, keď nainštalujete novú tlačovú kazetu.

1. Na ovládacom paneli stlačte tlačidlo OK, čím otvoríte ponuky.
2. Otvorte tieto ponuky:
   - **System Setup (Nastavenia systému)**
   - **Nastavenia spotrebného materiálu**

- **Black Cartridge (Čierna kazeta)** alebo **Color Cartridges (Zásobníky farebného tonera)**
- **Nastavenia pri veľmi nízkej hladine**

3. Zvoľte jednu z nasledujúcich možností:
   - Výberom možnosti **Continue (Pokračovať)** nastavíte produkt tak, aby vás upozorňoval na nízku hladinu tlačovej kazety, ale pokračoval nad'alej v tlači.
   - Výberom tejto možnosti **Stop (Zastaviť)** nastavíte produkt tak, aby zastavil tlač a pokračoval až po výmene tlačovej kazety.
   - Výberom tejto možnosti **Prompt (Výzva)** nastavíte produkt tak, aby zastavil tlač a vyzval vás k výmene tlačovej kazety. Výzvu môžete potvrdiť a pokračovať v tlači. Zákazník môže na tomto zariadení nakonfigurovať možnosť „Výzvou ma upozorni o 100 strán, 200 strán, 300 strán alebo nikdy." Táto možnosť sa poskytuje v mene pohodlia zákazníka a nepoukazuje na skutočnosť, že tieto stránky budú za každých okolností vykazovať prijateľnú kvalitu tlače.
   - Ak výlučne v ponuke **Color Cartridges (Zásobníky farebného tonera)** vyberiete možnosť **Print Black (Vytlačiť čiernobielo)**, budete upozornení na veľmi nízku hladinu tlačovej kazety, pričom však tlač bude pokračovať v čiernobielom režime.

Ked' spotrebný materiál značky HP dosiahne **very low** (veľmi nízku) hladinu, skončí sa platnosť prémiovej ochrannej záruky spoločnosti HP na túto položku spotrebného materiálu.

Tlač v režime EconoMode

Ekonomický režim využíva menej toneru, čo môže predĺžiť životnosť tlačovej kazety.

Spoločnosť HP neodporúča trvalé použitie režimu EconoMode. Pri trvalom používaní možnosti Ekonomický režim sa môžu mechanické časti tlačovej kazety opotrebovať skôr, ako sa minie zásoba tonera. Ak kvalita tlače začne klesať a prestane byť prijateľná, zvážte výmenu tlačovej kazety.

1. V ponuke **Súbor** softvérového programu kliknite na položku **Tlačiť**.
2. Zvoľte produkt a potom kliknite na tlačidlo **Vlastnosti** alebo **Preferencie**.
3. Kliknite na kartu **Papier a kvalita**.
4. Kliknite na zaškrtávacie políčko **Nastavenie EconoMode**.

Uskladnenie a recyklácia spotrebného materiálu

Recyklácia spotrebného materiálu

Ak chcete recyklovať originálnu tlačovú kazetu HP, vložte použitú kazetu do škatule, v ktorej bola dodaná nová kazeta. Použite priložený štítok určený na vrátenie spotrebného materiálu a použitý spotrebný materiál odošlite spoločnosti HP na recykláciu. Úplné informácie nájdete v príručke k recyklácii, ktorá je priložená ku každej položke spotrebného materiálu HP.

Uskladnenie tlačových kaziet

Nevyberajte tlačovú kazetu z balenia, pokiaľ ju nechcete hneď používať.

UPOZORNENIE: Aby sa tlačová kazeta nepoškodila, nevystavujte ju svetlu na viac ako niekoľko minút.

Stratégia spoločnosti HP vo vzťahu k tlačovým kazetám od iných výrobcov

Spoločnosť Hewlett-Packard nemôže odporúčať použitie tlačových kaziet od iných výrobcov, a to nových alebo prerobených.

POZNÁMKA: Záruka poskytovaná spoločnosťou HP ani servisné zmluvy sa nevzťahujú na poškodenie, ktoré vznikne v dôsledku používania tlačových kaziet od iných výrobcov.

Webová lokalita HP zameraná na boj proti falzifikátom

Ak nainštalujete tlačovú kazetu HP a na ovládacom paneli zariadenia sa zobrazí správa, že jej výrobcom nie je spoločnosť HP, prejdite na adresu www.hp.com/go/anticounterfeit. Spoločnosť HP vám pomôže zistiť, či je kazeta originálna, a podnikne kroky na vyriešenie problému.

Nasledujúce situácie môžu signalizovať, že kazeta nie je pôvodnou kazetou od spoločnosti HP:

- Stránka so stavom spotrebného materiálu informuje o tom, že bol nainštalovaný spotrebný materiál od iného výrobcu ako HP.
- Pri používaní kazety sa vyskytuje mnoho problémov.
- Kazeta sa líši od bežnej kazety (napríklad jej balenie sa líši od balenia výrobkov spoločnosti HP).

Pokyny na výmenu

Výmena tlačových kaziet

Produkt používa štyri farby a pre každú farbu má samostatnú tlačovú kazetu: čiernu (black – K), purpurovú (magenta – M), azúrovú (cyan – C) a žltú (yellow – Y).

UPOZORNENIE: Ak sa vám toner dostane na oblečenie, oprášte ho suchou handričkou a oblečenie vyperte v studenej vode. *Horúca voda toner naviaže na vlákna.*

1. Otvorte predné dvierka.

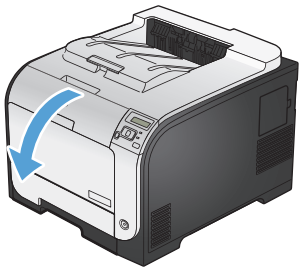

2. Vytiahnite zásuvku s tlačovými kazetami.

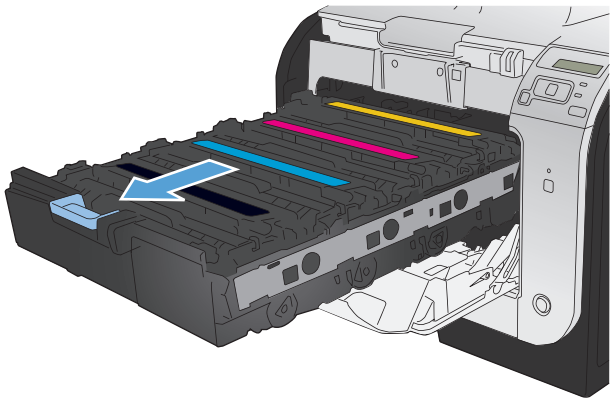

3. Uchopte rukoväť na starej tlačovej kazete a potom ju priamo potiahnite smerom nahor, aby ste ju vybrali.

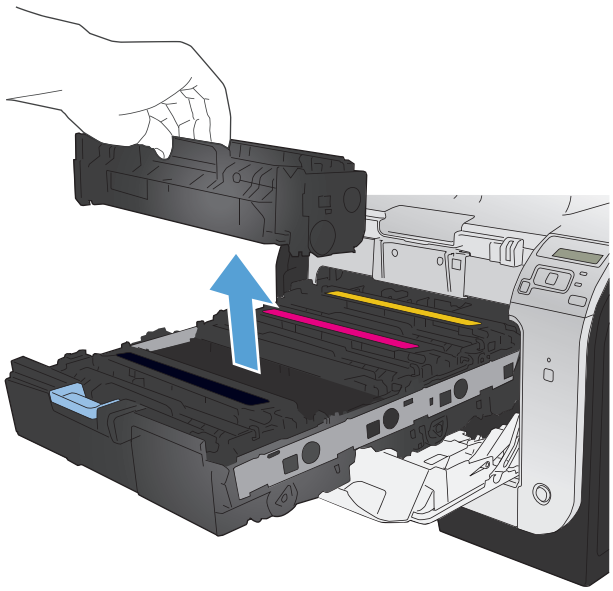

4. Vyberte novú tlačovú kazetu z obalu.

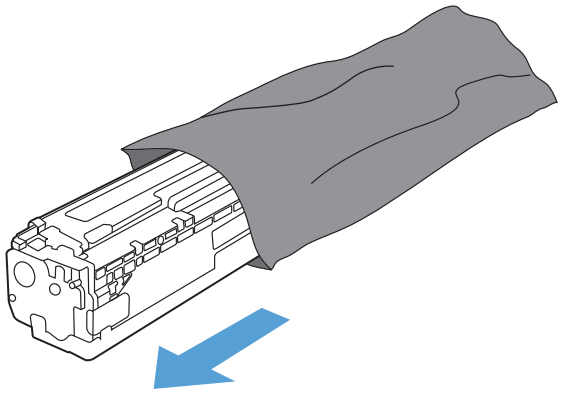

5. Jemným pokývaním kazetou smerom dopredu a späť zabezpečte rovnomernú distribúciu tonera v tlačovej kazete.

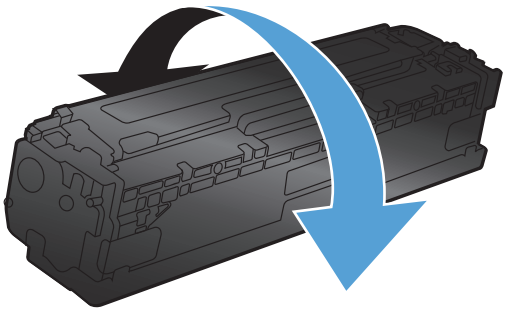

6. Odstráňte oranžový plastový kryt zo spodnej časti novej tlačovej kazety.

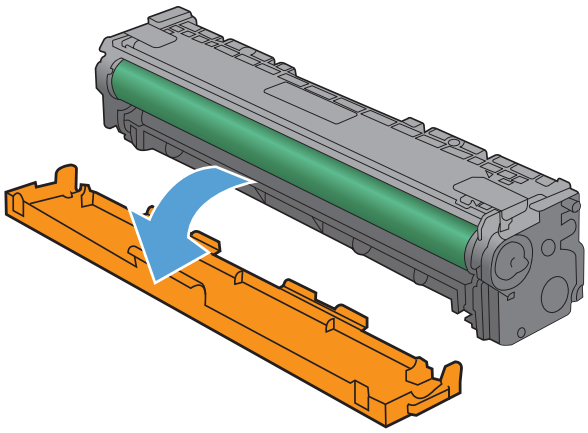

7. Nedotýkajte sa prenosového valca na spodnej časti tlačovej kazety. Odtlačky prstov na prenosovom valci môžu spôsobiť problémy s kvalitou tlače.

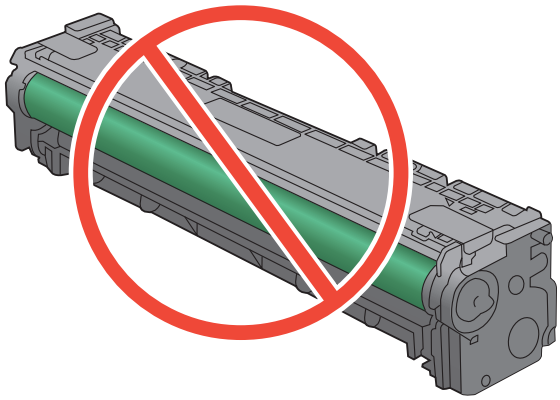

8. Do produktu vložte novú tlačovú kazetu.

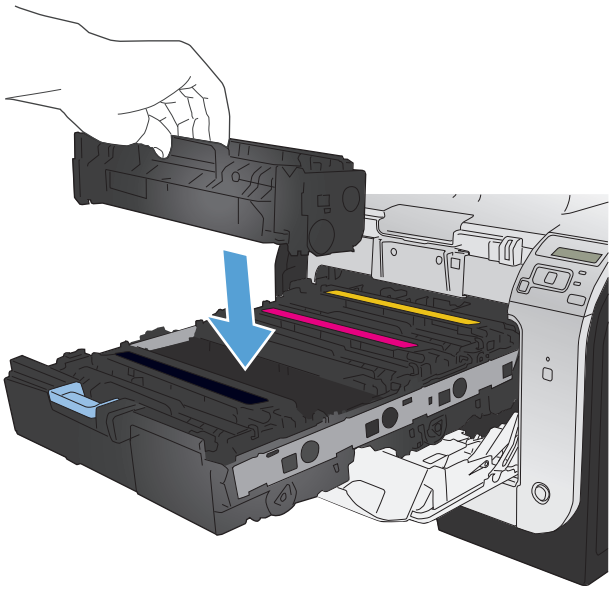

9. Potiahnutím plôšky na ľavej strane tlačovej kazety priamo nahor úplne odstráňte tesniacu pásku. Recyklujte tesniacu pásku.

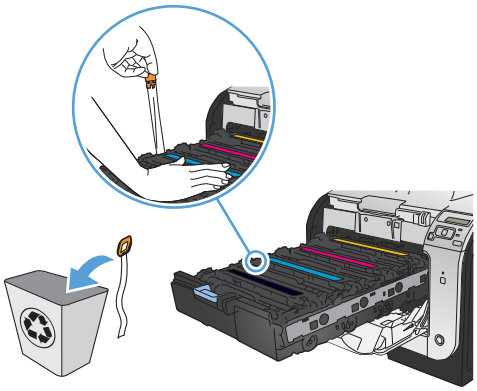

10. Zatvorte zásuvku s tlačovými kazetami.

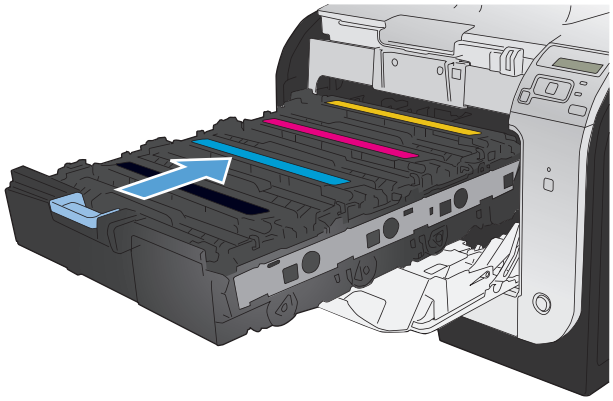

11. Zatvorte predné dvierka.

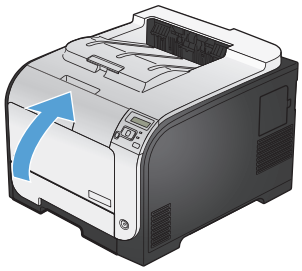

12. Starú tlačovú kazetu, tesniacu pásku a oranžový plastový kryt vložte do škatule od novej tlačovej kazety. Postupujte podľa pokynov na recykláciu, ktoré sa nachádzajú v škatuli.

Riešenie problémov so spotrebným materiálom

Kontrola tlačových kaziet

Ak sa vyskytne niektorý z nasledovných problémov, skontrolujte všetky tlačové kazety a v prípade potreby ich vymeňte:

- Tlač je príliš slabá alebo na niektorých oblastiach vyzerá ako vyblednutá.
- Na vytlačených stránkach sa nachádzajú malé nevytlačené oblasti.
- Na vytlačených stránkach sa nachádzajú pruhy alebo pásy.

POZNÁMKA: Ak používate nastavenie konceptovej tlače, tlač sa môže zdať príliš bledá.

Ak zistíte, že je potrebné vymeniť tlačovú kazetu, vytlačte stránku stavu spotrebného materiálu, na ktorej nájdete číslo príslušnej originálnej tlačovej kazety HP.

Typ tlačovej kazety	Postup riešenia problému
Doplnená alebo repasovaná tlačová kazeta	Spoločnosť Hewlett Packard neodporúča použitie spotrebného materiálu od iných výrobcov, či už nového alebo prerobeného. Pretože to nie sú výrobky spoločnosti HP, spoločnosť HP nemôže ovplyvniť ich konštrukciu ani kvalitu. Ak používate dopĺňanú alebo recyklovanú tlačovú kazetu a nie ste spokojní s kvalitou tlače, vymeňte kazetu za originálnu kazetu HP.
Originálna tlačová kazeta HP.	1. Ovládací panel zariadenia alebo stránka **Stav spotrebného materiálu** signalizuje stav **Very Low** (Veľmi nízka hladina) v čase, keď tlačová kazeta dosiahla odhadovaný koniec životnosti. Pokiaľ kvalita tlače viac nie je prijateľná, tlačovú kazetu vymeňte. 2. Vytlačte stránku kvality tlače z ponuky **Reports (Správy)** na ovládacom paneli. Ak sa na stránke vyskytnú pruhy alebo značky v jednej farbe, tlačová kazeta tejto farby môže byť chybná. Pozrite si pokyny v tomto dokumente za účelom interpretácie tejto stránky. V prípade potreby tlačovú kazetu vymeňte. 3. Vizuálne skontrolujte, či tlačová kazeta nie je poškodená. Pozrite si nasledujúce pokyny. V prípade potreby tlačovú kazetu vymeňte. 4. Ak sa na vytlačených stránkach vyskytujú značky, ktoré sa opakujú niekoľkokrát s rovnakým odstupom, vytlačte čistiacu stránku. Ak sa tým problém nevyrieši, použite pravidlá odstraňovania opakujúcich sa chýb v tomto dokumente a odhaľte príčinu problému.

Tlač stránky s údajmi o stave spotrebného materiálu

Stránka **Stav spotrebného materiálu** uvádza odhadovanú zostávajúcu životnosť tlačových kaziet. Okrem iných užitočných informácií tu nájdete aj číslo dielu originálnej tlačovej kazety HP pre vaše zariadenie, aby ste mohli objednať náhradnú tlačovú kazetu.

1. Na ovládacom paneli stlačte tlačidlo OK, čím otvoríte ponuky.
2. Otvorte tieto ponuky:
   - **Reports (Správy)**
   - **Stav spotrebného materiálu**

Interpretácia stránky kvality tlače

1. Na ovládacom paneli produktu otvorte ponuku **Reports (Správy)**.
2. Zvolením položky **Print Quality Page (Stránka kvality tlače)** spustite tlač.

Táto stránka obsahuje päť farebných pruhov, ktoré sú rozdelené do štyroch skupín, ako znázorňuje nasledovný obrázok. Preskúmaním každej skupiny môžete problém pripísať konkrétnej tlačovej kazete.

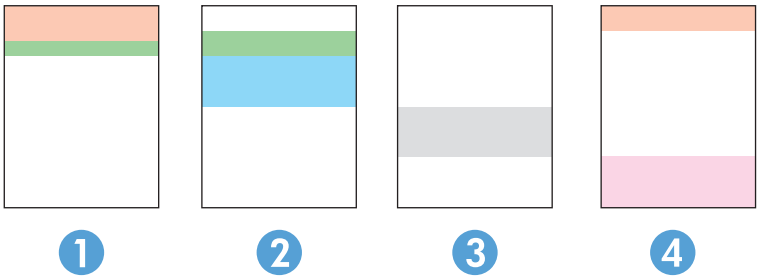

Časť	Tlačová kazeta
1	Žltá
2	Azúrová
3	Čierna
4	Purpurová

- Ak sa bodky alebo prúžky objavujú len u jednej skupiny, vymeňte tlačovú kazetu prislúchajúcu danej skupine.
- Ak sa bodky objavujú u viac ako jednej skupiny, vytlačte čistiacu stránku. Ak sa tým problém nevyrieši, zistite, či majú bodky vždy rovnakú farbu; ak sa napríklad purpurové bodky objavujú na všetkých piatich farebných pruhoch. Ak majú všetky bodky rovnajú farbu, príslušnú tlačovú kazetu vymeňte.
- Ak sa prúžky objavujú na viacerých farebných pruhoch, kontaktujte spoločnosť HP. Problém pravdepodobne spôsobuje iný komponent ako tlačová kazeta.

Kontrola poškodenia tlačovej kazety

1. Tlačovú kazetu vyberte zo zariadenia a overte, či ste odstránili tesniacu pásku.
2. Skontrolujte, či pamäťový čip nie je poškodený.

3. Skontrolujte povrch zeleného zobrazovacieho valca na spodnej strane tlačovej kazety.

⚠ **UPOZORNENIE:** Nedotýkajte sa zeleného valčeka (zobrazovací valec) na spodnej strane kazety. Odtlačky prstov na prenosovom valci môžu spôsobiť problémy s kvalitou tlače.

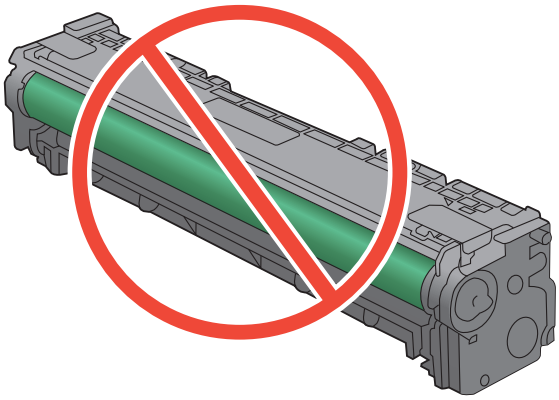

4. Ak na zobrazovacom valci uvidíte škrabance, odtlačky prstov alebo iné poškodenie, tlačovú kazetu vymeňte.
5. Ak sa zobrazovací valec nejaví byť poškodený, tlačovú kazetu niekoľkokrát ponakláňajte a vložte ju späť. Vytlačte niekoľko strán, aby ste videli, či sa problém vyriešil.

Opakujúce sa chyby

Ak sa na stránke v nasledovných intervaloch opakujú chyby, tlačová kazeta môže byť poškodená.

- 22 mm
- 27 mm
- 28 mm
- 75 mm

Význam hlásení na ovládacom paneli týkajúcich sa spotrebného materiálu

10.XXXX Supply Error (10.XXXX Chyba spotrebného materiálu)

Popis

Pamäťový čip jednej z tlačových kaziet nemožno prečítať alebo chýba.

- 10.0000 = chyba pamäťového čipu čiernej kazety
- 10.0001 = chyba pamäťového čipu azúrovej kazety
- 10.0002 = chyba pamäťového čipu purpurovej kazety
- 10.0003 = chyba pamäťového čipu žltej kazety
- 10.1000 = chýba čip čiernej kazety
- 10.1001 = chýba čip azúrovej kazety
- 10.1002 = chýba čip purpurovej kazety
- 10.1003 = chýba čip žltej kazety

Odporúčaný postup

Preinštalujte tlačovú kazetu.

Vypnite produkt a znovu ho zapnite.

Ak sa problém nevyriešil, vymeňte tlačovú kazetu.

Black cartridge low (Nízka úroveň v čiernej kazete)

Popis

Tlačová kazeta je na konci svojej životnosti.

Odporúčaný postup

Tlač môže pokračovať, ale zvážte zaobstaranie náhradného spotrebného materiálu.

Black in wrong position (Čierna na nesprávnej pozícii)

Popis

Tlačová kazeta je nainštalovaná do nesprávnej zásuvky.

Odporúčaný postup

Skontrolujte, či sú všetky tlačové kazety nainštalované v správnych zásuvkách. Spredu dozadu sú tlačové kazety nainštalované v tomto poradí: čierna, azúrová, purpurová a žltá.

Black very low (Veľmi nízka hladina čiernej)

Popis

Tlačová kazeta je na konci svojej životnosti. Zákazník môže na tomto zariadení nakonfigurovať možnosť „Výzvou ma upozorni o 100 strán, 200 strán, 300 strán alebo nikdy.“ Táto možnosť sa poskytuje v mene pohodlia zákazníka a nepoukazuje na skutočnosť, že tieto stránky budú za každých okolností vykazovať prijateľnú kvalitu tlače.

Odporúčaný postup

Na zaistenie optimálnej kvality tlače odporúča spoločnosť HP ihneď vymeniť tlačovú kazetu. Môžete pokračovať v tlači, kým nezaznamenáte zníženie kvality tlače. Skutočná životnosť kazety môže byť odlišná.

Potom, čo spotrebný materiál značky HP dosiahne very low (veľmi nízku) hladinu, skončí sa platnosť prémiovej ochrannej záruky spoločnosti HP na túto položku spotrebného materiálu. Pokiaľ sa spotrebný materiál HP používa v režime pokračovania pri nízkej hladine, všetky chyby tlače alebo zlyhania kaziet, ktoré sa vyskytnú, sa nebudú považovať za chyby materiálu ani spracovania spotrebného materiálu, na ktoré sa vzťahuje vyhlásenie spoločnosti HP o záruke na tlačové kazety.

Cyan cartridge low (Nízka úroveň v azúrovej kazete)

Popis

Tlačová kazeta je na konci svojej životnosti.

Odporúčaný postup

Tlač môže pokračovať, ale zvážte zaobstaranie náhradného spotrebného materiálu.

Cyan in wrong position (Azúrová na nesprávnej pozícii)

Popis

Tlačová kazeta je nainštalovaná do nesprávnej zásuvky.

Odporúčaný postup

Skontrolujte, či sú všetky tlačové kazety nainštalované v správnych zásuvkách. Spredu dozadu sú tlačové kazety nainštalované v tomto poradí: čierna, azúrová, purpurová a žltá.

Cyan very low (Veľmi nízka hladina azúrovej)

Popis

Tlačová kazeta je na konci svojej životnosti. Zákazník môže na tomto zariadení nakonfigurovať možnosť „Výzvou ma upozorni o 100 strán, 200 strán, 300 strán alebo nikdy.“ Táto možnosť sa poskytuje v mene pohodlia zákazníka a nepoukazuje na skutočnosť, že tieto stránky budú za každých okolností vykazovať prijateľnú kvalitu tlače.

Odporúčaný postup

Na zaistenie optimálnej kvality tlače odporúča spoločnosť HP ihneď vymeniť tlačovú kazetu. Môžete pokračovať v tlači, kým nezaznamenáte zníženie kvality tlače. Skutočná životnosť kazety môže byť odlišná.

Potom, čo spotrebný materiál značky HP dosiahne very low (veľmi nízku) hladinu, skončí sa platnosť prémiovej ochrannej záruky spoločnosti HP na túto položku spotrebného materiálu. Pokiaľ sa spotrebný materiál HP používa v režime pokračovania pri nízkej hladine, všetky chyby tlače alebo zlyhania kaziet, ktoré sa vyskytnú, sa nebudú považovať za chyby materiálu ani spracovania spotrebného materiálu, na ktoré sa vzťahuje vyhlásenie spoločnosti HP o záruke na tlačové kazety.

Genuine HP supply installed (Nainštalovaný originálny spotrebný materiál HP)

Popis

Nainštaloval sa originálny spotrebný materiál značky HP.

Odporúčaný postup

Nevyžaduje sa žiadne opatrenie.

Incompatible <color> (Nekompatibilná <farba>)

Popis

Nainštalovali ste tlačovú kazetu, ktorá je určená na použitie v inom modeli zariadenia HP. Ak sa nainštaluje táto tlačová kazeta, zariadenie nemusí fungovať správne.

Odporúčaný postup

Do zariadenia nainštalujte správnu tlačovú kazetu.

Incorrect supplies (Nesprávny spotrebný materiál)

Popis

Viacero tlačových kaziet je nainštalovaných do nesprávnej zásuvky.

Odporúčaný postup

Uistite sa, že každá tlačová kazeta je v správnej zásuvke. Spredu dozadu sú tlačové kazety nainštalované v tomto poradí: čierna, azúrová, purpurová a žltá.

Install <color> cartridge (Nainštalujte kazetu <farba>)

Popis

Tlačová kazeta buď nie je nainštalovaná vôbec, alebo je nainštalovaná nesprávne.

Odporúčaný postup

Nainštalujte tlačovú kazetu.

Magenta cartridge low (Nízka úroveň purpurovej kazety)

Popis

Tlačová kazeta je na konci svojej životnosti.

Odporúčaný postup

Tlač môže pokračovať, ale zvážte zaobstaranie náhradného spotrebného materiálu.

Magenta in wrong position (Purpurová na nesprávnej pozícii)

Popis

Tlačová kazeta je nainštalovaná do nesprávnej zásuvky.

Odporúčaný postup

Skontrolujte, či sú všetky tlačové kazety nainštalované v správnych zásuvkách. Spredu dozadu sú tlačové kazety nainštalované v tomto poradí: čierna, azúrová, purpurová a žltá.

Magenta very low (Veľmi nízka hladina purpurovej)

Popis

Tlačová kazeta je na konci svojej životnosti. Zákazník môže na tomto zariadení nakonfigurovať možnosť „Výzvou ma upozorni o 100 strán, 200 strán, 300 strán alebo nikdy." Táto možnosť sa poskytuje v mene pohodlia zákazníka a nepoukazuje na skutočnosť, že tieto stránky budú za každých okolností vykazovať prijateľnú kvalitu tlače.

Odporúčaný postup

Na zaistenie optimálnej kvality tlače odporúča spoločnosť HP ihneď vymeniť tlačovú kazetu. Môžete pokračovať v tlači, kým nezaznamenáte zníženie kvality tlače. Skutočná životnosť kazety môže byť odlišná.

Potom, čo spotrebný materiál značky HP dosiahne very low (veľmi nízku) hladinu, skončí sa platnosť prémiovej ochrannej záruky spoločnosti HP na túto položku spotrebného materiálu. Pokiaľ sa spotrebný materiál HP používa v režime pokračovania pri nízkej hladine, všetky chyby tlače alebo zlyhania kaziet, ktoré sa vyskytnú, sa nebudú považovať za chyby materiálu ani spracovania spotrebného materiálu, na ktoré sa vzťahuje vyhlásenie spoločnosti HP o záruke na tlačové kazety.

Remove shipping lock from <color> cartridge (Odstráňte prepravný zámok z <farba> kazety)

Popis

Je nainštalovaný prepravný zámok tlačovej kazety.

Odporúčaný postup

Potiahnutím oranžovej úchytky odstráňte prepravnú zámku z kazety.

Remove shipping locks from cartridges (Odstráňte prepravné poistky z kaziet)

Popis

Na jednej alebo viacerých tlačových kazetách je nainštalovaný prepravný zámok tlačovej kazety.

Odporúčaný postup

Potiahnutím oranžovej úchytky odstráňte prepravnú zámku z kazety.

Replace <color> (Vymeňte <farba>)

Popis

Tlačová kazeta je na konci použiteľnej životnosti a zariadenie je zákazníkom nakonfigurované na zastavenie tlače pri dosiahnutí veľmi nízkej hladiny.

Odporúčaný postup

Na zaistenie optimálnej kvality tlače odporúča spoločnosť HP ihned' vymeniť tlačovú kazetu. Môžete pokračovať v tlači, kým nezaznamenáte zníženie kvality tlače. Skutočná životnosť kazety môže byť odlišná. Potom, čo spotrebný materiál značky HP dosiahne very low (veľmi nízku) hladinu, skončí sa platnosť prémiovej ochrannej záruky spoločnosti HP na túto položku spotrebného materiálu. Pokiaľ sa spotrebný materiál HP používa v režime pokračovania pri nízkej hladine, všetky chyby tlače alebo zlyhania kaziet, ktoré sa vyskytnú, sa nebudú považovať za chyby materiálu ani spracovania spotrebného materiálu, na ktoré sa vzťahuje vyhlásenie spoločnosti HP o záruke na tlačové kazety.

Supplies low (Nedostatok spotrebného materiálu)

Popis

Viacero položiek spotrebného materiálu je takmer minutých.

Odporúčaný postup

Skontrolujte mierky hladiny spotrebného materiálu na ovládacom paneli alebo vytlačte stránku stavu spotrebného materiálu, aby ste určili, ktoré tlačové kazety sú takmer prázdne.

Tlač bude pokračovať, kým sa nezobrazí hlásenie „Very Low" (Veľmi nízka hladina). Zvážte zaobstaranie náhradného spotrebného materiálu na okamžitú výmenu.

Unsupported <color> (Nepodporovaná <farba>) Press [OK] to continue (Pokračujte stlačením tlačidla OK)

Popis

Zariadenie rozpoznalo tlačovú kazetu od iného výrobcu ako HP.

Odporúčaný postup

Pokračovať v tlači budete stlačením tlačidla OK.

Ak sa domnievate, že ste kúpili spotrebný materiál značky HP, prejdite na adresu www.hp.com/go/anticounterfeit. Na servisné zásahy alebo opravy, ktoré sa vyžadujú v dôsledku používania nepodporovaného spotrebného materiálu, sa nevzťahuje záruka spoločnosti HP.

Used <color> installed (Nainštalovaná použitá <farba>) Press [OK] to continue (Pokračujte stlačením tlačidla OK)

Popis

Nainštalovali ste tlačovú kazetu, ktorá počas prítomnosti v inom zariadení dosiahla predvolenú hranicu nízkej hladiny.

Odporúčaný postup

Pokračovať budete stlačením tlačidla OK.

Used <color> in use (Používa sa použitá <farba>)

Popis

Používate tlačovú kazetu, ktorá počas prítomnosti v zariadení dosiahla predvolenú hranicu nízkej hladiny.

Odporúčaný postup

Tlač môže pokračovať, ale zvážte zaobstaranie náhradného spotrebného materiálu.

Used supplies in use (Používa sa opotrebovaný spotrebný materiál)

Popis

Používate viac ako jednu tlačovú kazetu, ktorá počas prítomnosti v zariadení dosiahla predvolenú hranicu nízkej hladiny.

Odporúčaný postup

Tlač môže pokračovať, ale zvážte zaobstaranie náhradného spotrebného materiálu.

Yellow cartridge low (Nízka úroveň v žltej kazete)

Popis

Tlačová kazeta je na konci svojej životnosti.

Odporúčaný postup

Tlač môže pokračovať, ale zvážte zaobstaranie náhradného spotrebného materiálu.

Yellow in wrong position (Yellow na nesprávnej pozícii)

Popis

Tlačová kazeta je nainštalovaná do nesprávnej zásuvky.

Odporúčaný postup

Skontrolujte, či sú všetky tlačové kazety nainštalované v správnych zásuvkách. Spredu dozadu sú tlačové kazety nainštalované v tomto poradí: čierna, azúrová, purpurová a žltá.

Yellow very low (Veľmi nízka hladina žltej)

Popis

Tlačová kazeta je na konci svojej životnosti. Zákazník môže na tomto zariadení nakonfigurovať možnosť „Výzvou ma upozorni o 100 strán, 200 strán, 300 strán alebo nikdy." Táto možnosť sa poskytuje v mene pohodlia zákazníka a nepoukazuje na skutočnosť, že tieto stránky budú za každých okolností vykazovať prijateľnú kvalitu tlače.

Odporúčaný postup

Na zaistenie optimálnej kvality tlače odporúča spoločnosť HP ihneď vymeniť tlačovú kazetu. Môžete pokračovať v tlači, kým nezaznamenáte zníženie kvality tlače. Skutočná životnosť kazety môže byť odlišná.

Potom, čo spotrebný materiál značky HP dosiahne very low (veľmi nízku) hladinu, skončí sa platnosť prémiovej ochrannej záruky spoločnosti HP na túto položku spotrebného materiálu. Pokiaľ sa spotrebný materiál HP používa v režime pokračovania pri nízkej hladine, všetky chyby tlače alebo zlyhania kaziet, ktoré sa vyskytnú, sa nebudú považovať za chyby materiálu ani spracovania spotrebného materiálu, na ktoré sa vzťahuje vyhlásenie spoločnosti HP o záruke na tlačové kazety.

8 Tlačové úlohy

- Zrušenie tlačovej úlohy
- Základné úlohy tlače v systéme Windows
- Používanie funkcie HP ePrint
- Doplnkové úlohy tlače v systéme Windows

Zrušenie tlačovej úlohy

1. Ak sa tlačová úloha práve tlačí, zrušte ju stlačením tlačidla Zrušiť ✕ na ovládacom paneli produktu.

POZNÁMKA: Stlačením tlačidla Zrušiť ✕ vymažete úlohu, ktorú produkt práve spracováva. Ak je spustených viacero procesov, stlačením tlačidla Zrušiť ✕ sa odstráni proces, ktorý sa práve zobrazuje na ovládacom paneli produktu.

2. Tlačovú úlohu môžete tiež zrušiť zo softvérového programu alebo tlačového radu.

   - **Softvérový program:** Zvyčajne sa na obrazovke počítača na krátky čas objaví dialógové okno, umožňujúce zrušiť tlačovú úlohu.
   - **Tlačový rad:** Ak tlačová úloha čaká v tlačovom rade (pamäti počítača) alebo v tlačovom zoraďovači, vymažte ju tam.
     - **Windows XP, Windows Server 2003 alebo Windows Server 2008:** Kliknite na tlačidlo **Štart**, položky **Nastavenie** a **Tlačiarne a faxy**. Dvakrát kliknite na ikonu produktu, aby ste otvorili okno, kliknite pravým tlačidlom na tlačovú úlohu, ktorú chcete zrušiť, a potom kliknite na položku **Zrušiť**.
     - **Windows Vista:** Kliknite na tlačidlo **Štart**, kliknite na položku **Ovládací panel** a potom pod položkou **Hardvér a zvuk** kliknite na položku **Tlačiareň**. Dvakrát kliknite na ikonu produktu, aby ste otvorili okno, kliknite pravým tlačidlom na tlačovú úlohu, ktorú chcete zrušiť, a potom kliknite na položku **Zrušiť**.
     - **Windows 7:** Kliknite na tlačidlo **Štart** a potom kliknite na **Tlačiarne a faxy**. Dvakrát kliknite na ikonu produktu, aby ste otvorili okno, kliknite pravým tlačidlom na tlačovú úlohu, ktorú chcete zrušiť a potom kliknite na položku **Zrušiť**.

Základné úlohy tlače v systéme Windows

Spôsoby otvorenia dialógového okna tlače v softvérových aplikáciách môžu byť odlišné. Nasledovné pokyny popisujú štandardný spôsob. Niektoré softvérové aplikácie nedisponujú ponukou **File** (Súbor). Ak sa chcete dozvedieť, ako otvoriť dialógové okno tlače, naštudujte si dokumentáciu k vášmu softvéru.

Otvorenie ovládača tlačiarne v systéme Windows

1. V ponuke **File** (Súbor) v softvérovom programe kliknite na položku **Print** (Tlačiť).

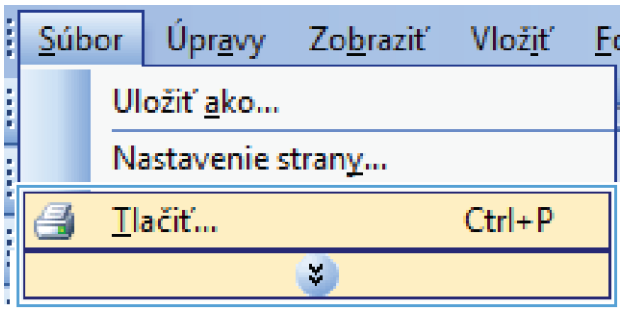

2. Vyberte produkt a potom kliknite na tlačidlo **Vlastnosti** alebo **Preferencie**.

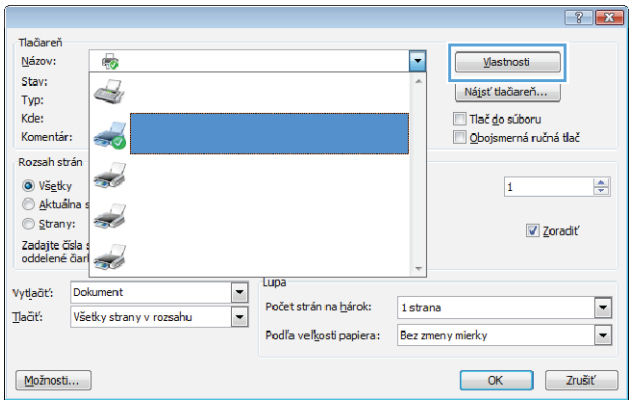

Získajte pomoc pre ktorúkoľvek možnosť tlače v systéme Windows

1. Kliknutím na tlačidlo **Pomocník** otvoríte online pomocníka.

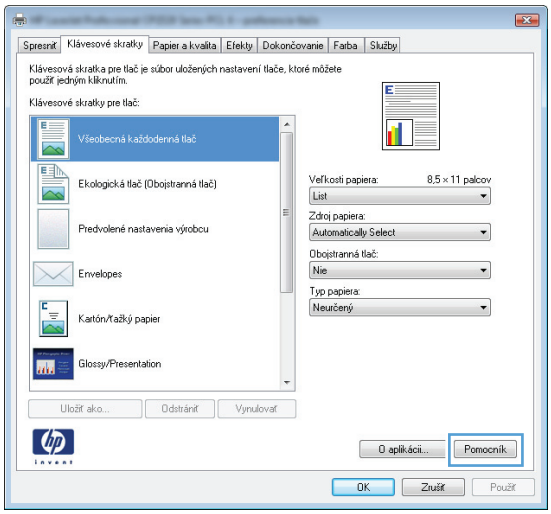

Zmena počtu tlačených kópií v systéme Windows

1. V ponuke **File** (Súbor) v softvérovom programe kliknite na položku **Print** (Tlačiť).
2. Zvoľte produkt a potom zvoľte počet kópií.

Uloženie vlastných nastavení tlače na opakované použitie v systéme Windows

Používanie klávesovej skratky pre tlač v systéme Windows

1. V ponuke **File** (Súbor) v softvérovom programe kliknite na položku **Print** (Tlačiť).

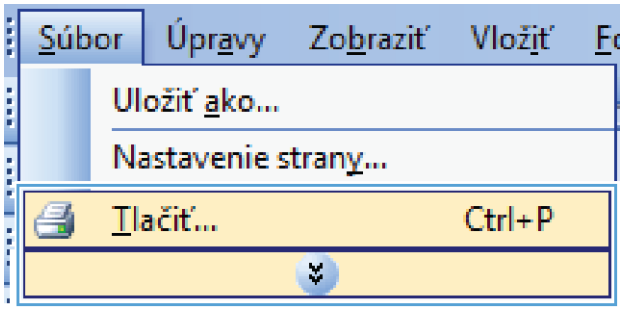

2. Vyberte produkt a potom kliknite na tlačidlo **Vlastnosti** alebo **Preferencie**.

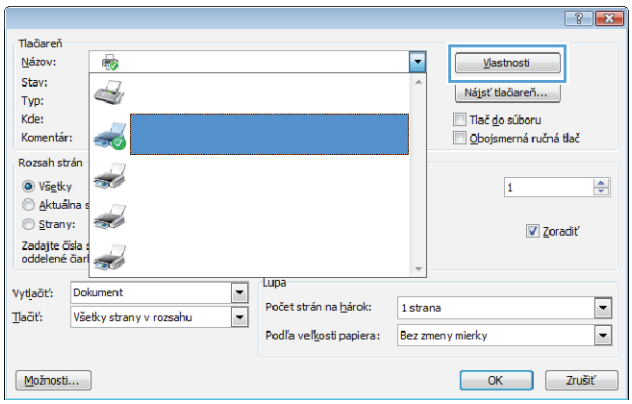

3. Kliknite na kartu **Klávesové skratky pre tlač**.

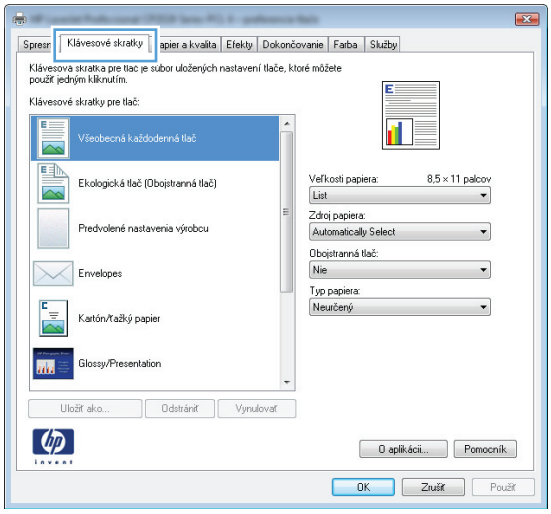

4. Vyberte jednu zo skratiek a potom kliknite na tlačidlo **OK**.

   POZNÁMKA: Po zvolení skratky sa na ostatných kartách ovládača tlače zmenia príslušné nastavenia.

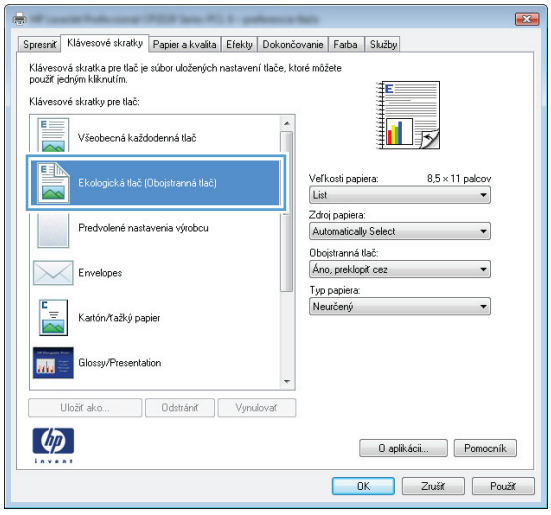

Tvorba klávesových skratiek pre tlač

1. V ponuke **File** (Súbor) v softvérovom programe kliknite na položku **Print** (Tlačiť).

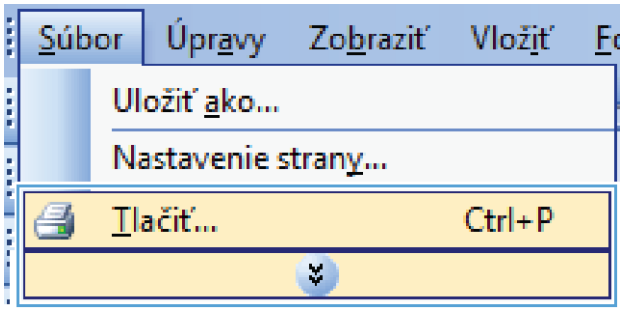

2. Vyberte produkt a potom kliknite na tlačidlo **Vlastnosti** alebo **Preferencie**.

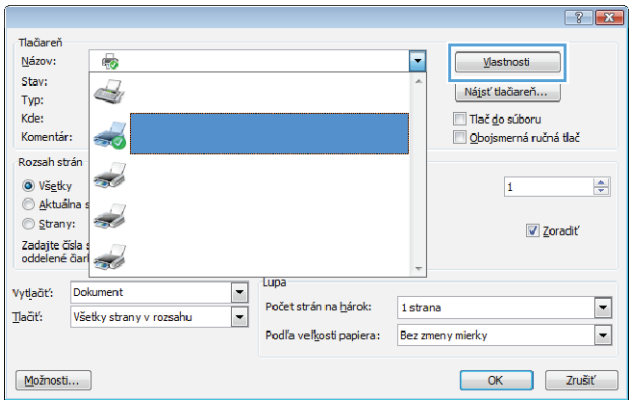

3. Kliknite na kartu **Klávesové skratky pre tlač**.

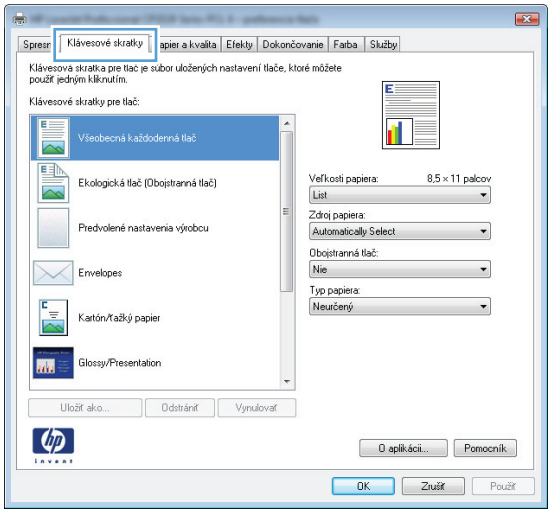

4. Vyberte existujúcu klávesovú skratku ako základ.

POZNÁMKA: Vždy zvoľte skratku pred nastavením niektorého z nastavení v pravej časti obrazovky. Ak nastavíte nastavenia a až následne zvolíte skratku, všetky vaše nastavenia sa stratia.

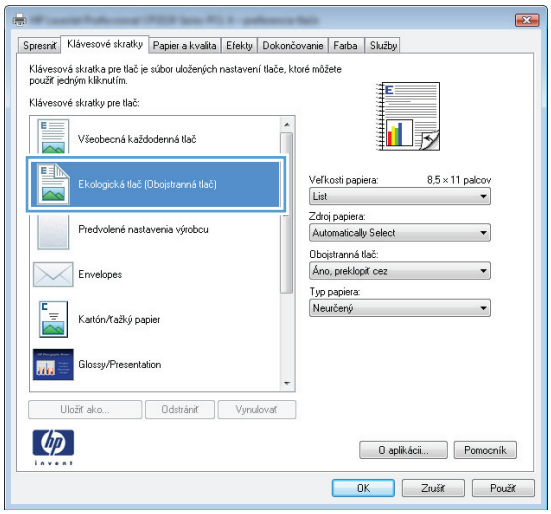

5. Pre novú klávesovú skratku vyberte možnosti tlače.

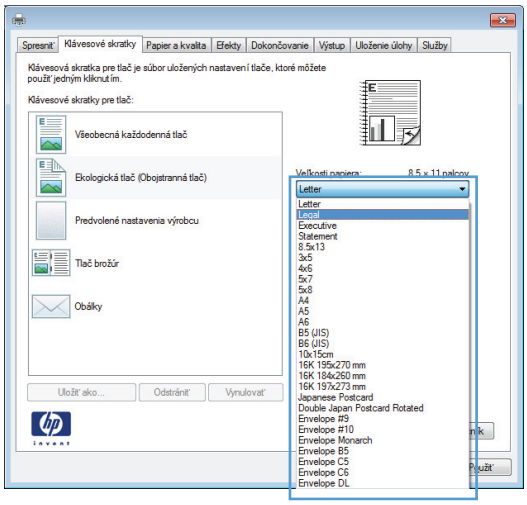

6. Stlačte tlačidlo **Uložiť ako**.

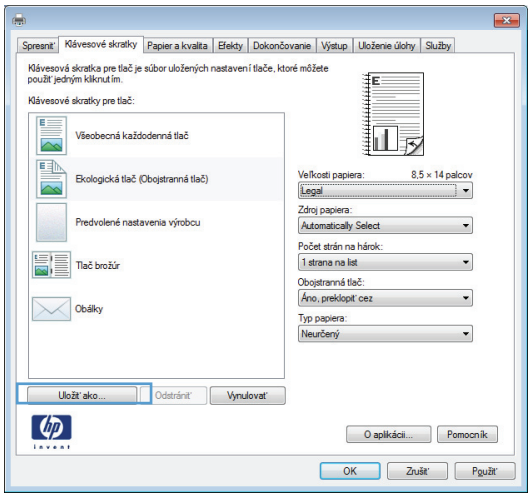

7. Napíšte názov skratky a kliknite na tlačidlo **OK**.

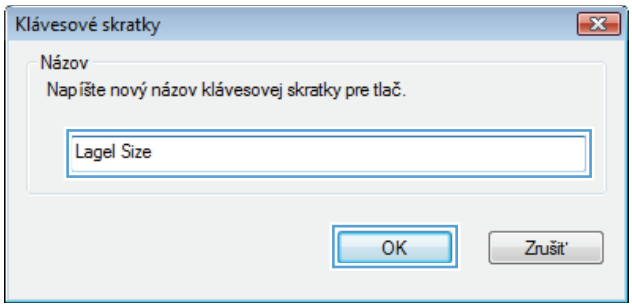

Zlepšenie kvality tlače v systéme Windows

Zvoľte veľkosť stránky v systéme Windows

1. V ponuke **File** (Súbor) v softvérovom programe kliknite na položku **Print** (Tlačiť).
2. Vyberte produkt a potom kliknite na tlačidlo **Vlastnosti** alebo **Preferencie**.
3. Kliknite na kartu **Papier a kvalita**.
4. Veľkosť vyberte v rozbaľovacom zozname **Veľkosť papiera**.

Zvolenie vlastnej veľkosti strany v systéme Windows

1. V ponuke **File** (Súbor) v softvérovom programe kliknite na položku **Print** (Tlačiť).
2. Vyberte produkt a potom kliknite na tlačidlo **Vlastnosti** alebo **Preferencie**.
3. Kliknite na kartu **Papier a kvalita**.
4. Stlačte tlačidlo **Vlastná veľkosť**.

5. Zadajte názov voliteľnej veľkosti a stanovte rozmery.
   - Šírka sa vzťahuje na krátky okraj papiera.
   - Dĺžka sa vzťahuje na dlhý okraj papiera.

POZNÁMKA: Papier vždy vkladajte do zásobníkov kratším okrajom dopredu.

6. Kliknite na tlačidlo **OK** a potom kliknite na tlačidlo **OK** na karte **Papier a kvalita**. Stránka voliteľnej veľkosti sa zobrazí v zozname formátov papiera pri nasledovnom otvorení ovládača tlačiarne.

Výber typu papiera v systéme Windows

1. V ponuke **File** (Súbor) v softvérovom programe kliknite na položku **Print** (Tlačiť).
2. Vyberte produkt a potom kliknite na tlačidlo **Vlastnosti** alebo **Preferencie**.
3. Kliknite na kartu **Papier a kvalita**.
4. V rozbaľovacom zozname **Typ papiera** kliknite na možnosť **Ďalšie...**.
5. Rozviňte zoznam možností **Typ:**.
6. Rozbaľte kategóriu typy papiera, ktorá najlepšie popisuje váš papier, a potom kliknite na typ papiera, ktorý používate.

Výber zásobníka na papier v systéme Windows

1. V ponuke **File** (Súbor) v softvérovom programe kliknite na položku **Print** (Tlačiť).
2. Vyberte produkt a potom kliknite na tlačidlo **Vlastnosti** alebo **Preferencie**.
3. Kliknite na kartu **Papier a kvalita**.
4. Zásobník vyberte v rozbaľovacom zozname **Zdroj papiera**.

Tlač na obidve strany (duplexná tlač) v systéme Windows

Tlač na obidve strany manuálne v systéme Windows

1. V ponuke **File** (Súbor) v softvérovom programe kliknite na položku **Print** (Tlačiť).

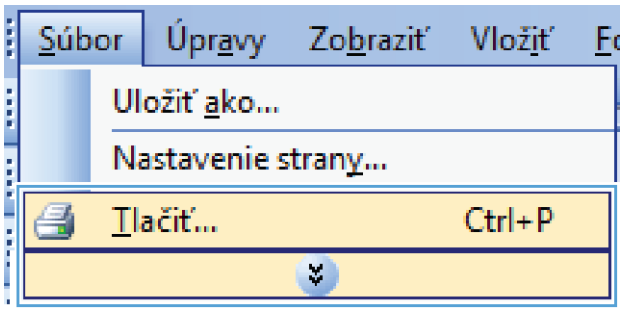

2. Vyberte produkt a potom kliknite na tlačidlo **Vlastnosti** alebo **Preferencie**.

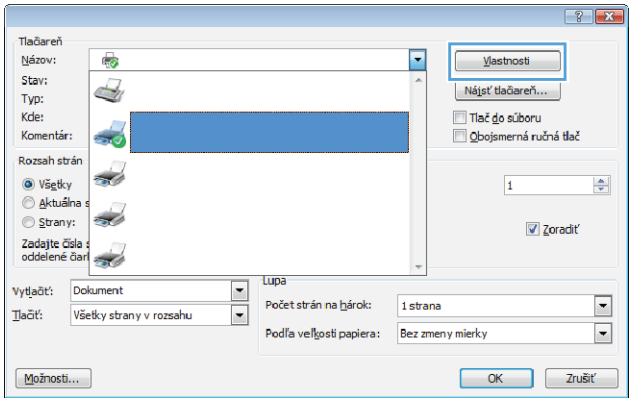

3. Kliknite na kartu **Dokončovanie**.

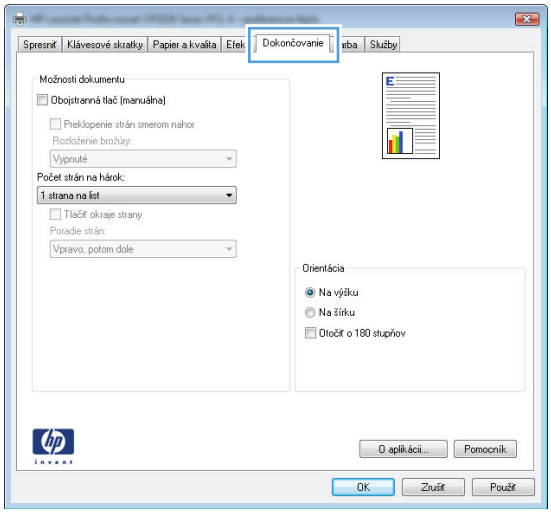

4. Označte zaškrtávacie políčko **Obojstranná tlač (manuálne)**. Vytlačte prvú stranu úlohy kliknutím na tlačidlo **OK**.

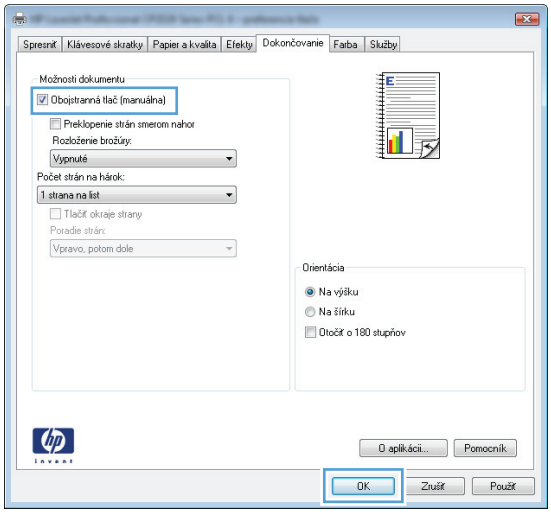

5. Vyberte stoh vytlačeného papiera z výstupného zásobníka a bez zmeny orientácie ho vložte do zásobníka 1 vytlačenou stranou smerom nadol.

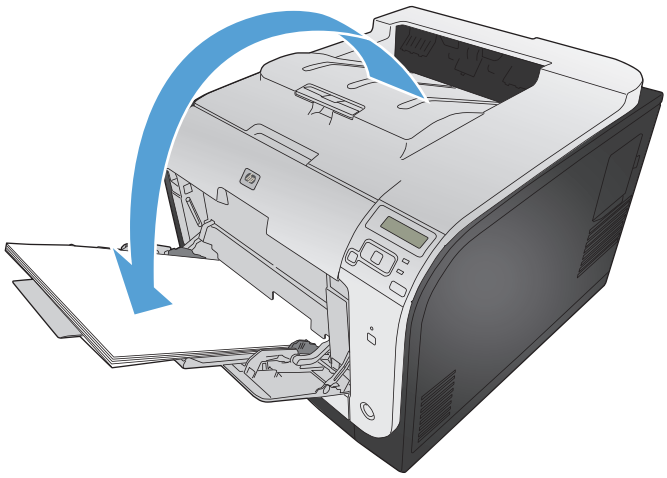

6. V ovládacom paneli stlačením tlačidla OK vytlačíte druhú stranu úlohy.

Automatická tlač na obidve strany v systéme Windows

1. V ponuke **File** (Súbor) v softvérovom programe kliknite na položku **Print** (Tlačiť).

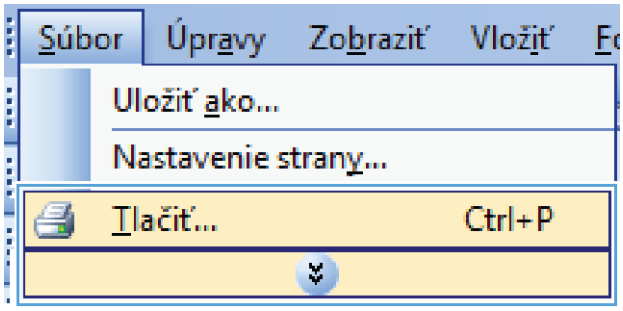

2. Vyberte produkt a potom kliknite na tlačidlo **Vlastnosti** alebo **Preferencie**.

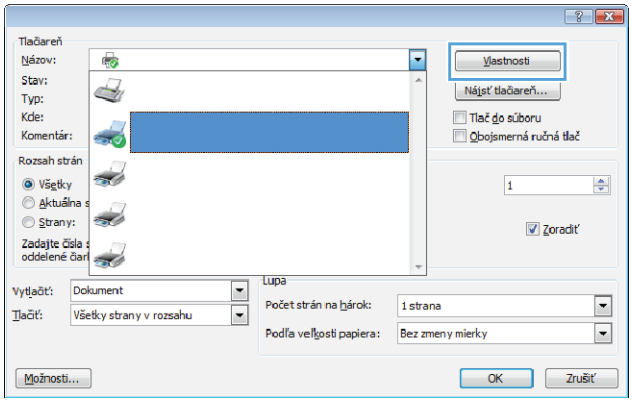

3. Kliknite na kartu **Dokončovanie**.

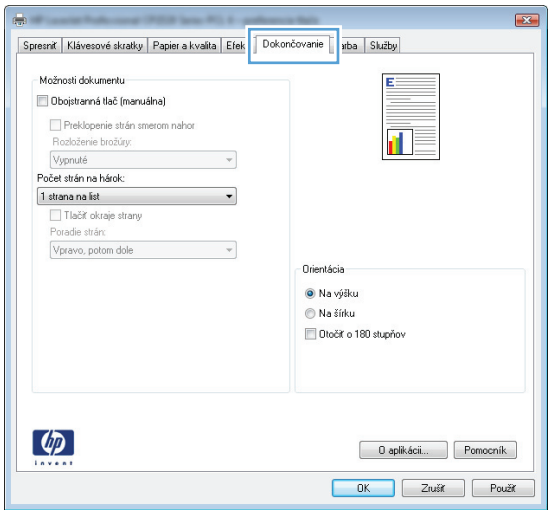

4. Označte zaškrtávacie políčko **Obojstranná tlač**. Vytlačte úlohu kliknutím na tlačidlo **OK**.

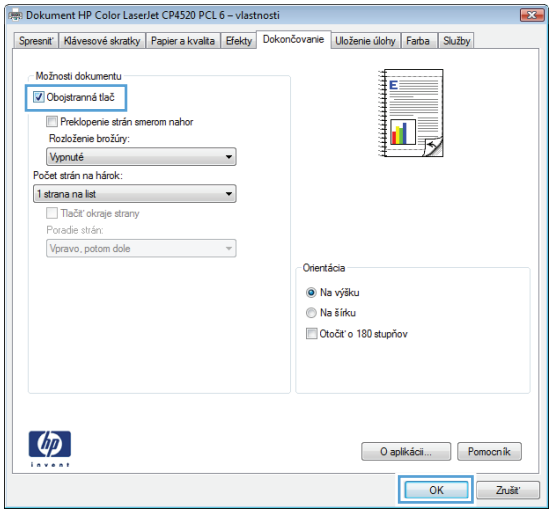

Tlač viacerých strán na jeden hárok v systéme Windows

1. V ponuke **File** (Súbor) v softvérovom programe kliknite na položku **Print** (Tlačiť).

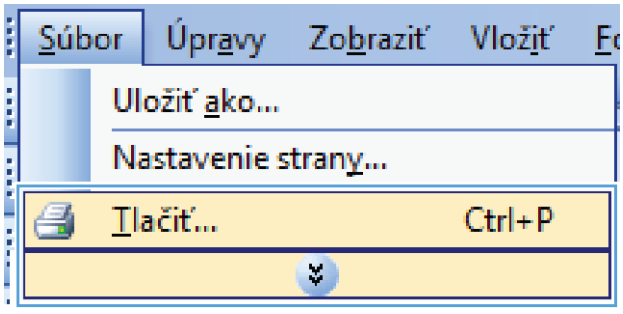

2. Vyberte produkt a potom kliknite na tlačidlo **Vlastnosti** alebo **Preferencie**.

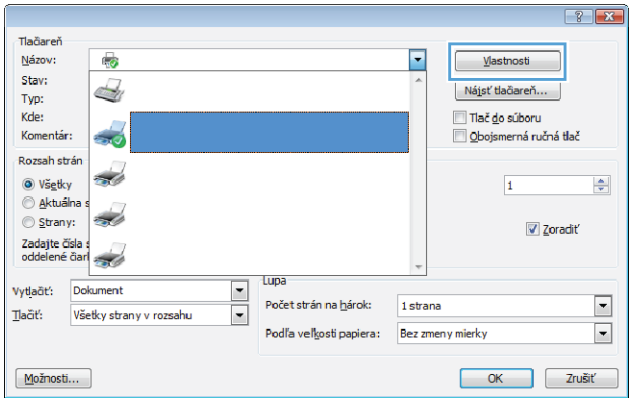

3. Kliknite na kartu **Dokončovanie**.

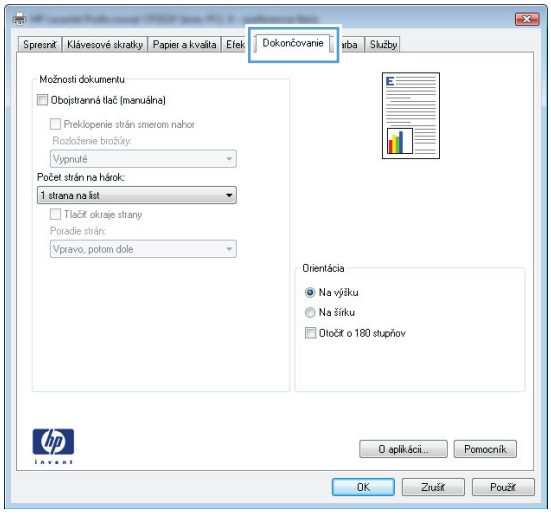

4. V rozbaľovacom zozname **Počet strán na hárok** vyberte počet strán na hárok.

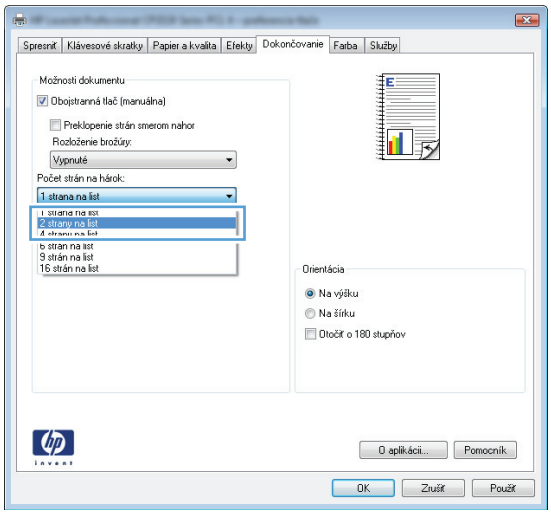

5. Zvoľte správne možnosti **Vytlačiť testovaciu stránku**, **Poradie strán** a **Orientácia**.

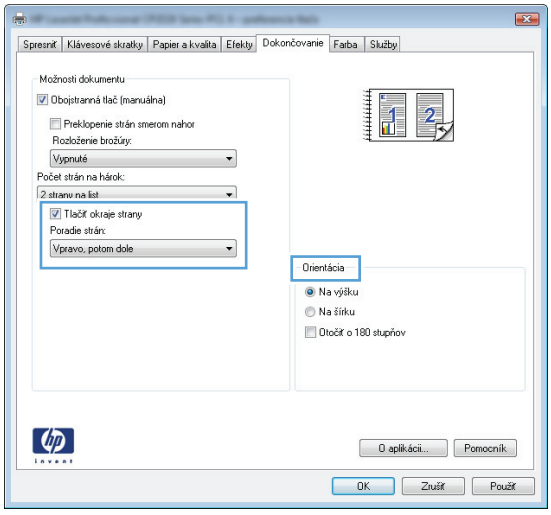

Výber orientácie stránky Windows

1. V ponuke **File** (Súbor) v softvérovom programe kliknite na položku **Print** (Tlačiť).

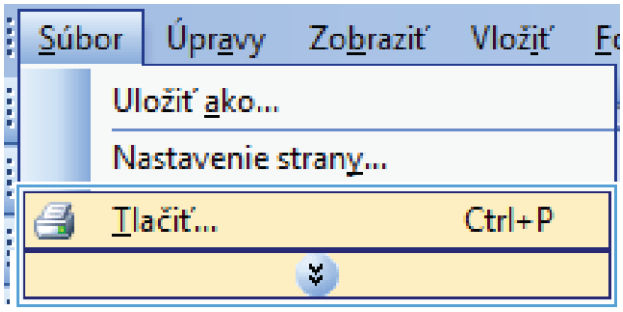

2. Vyberte produkt a potom kliknite na tlačidlo **Vlastnosti** alebo **Preferencie**.

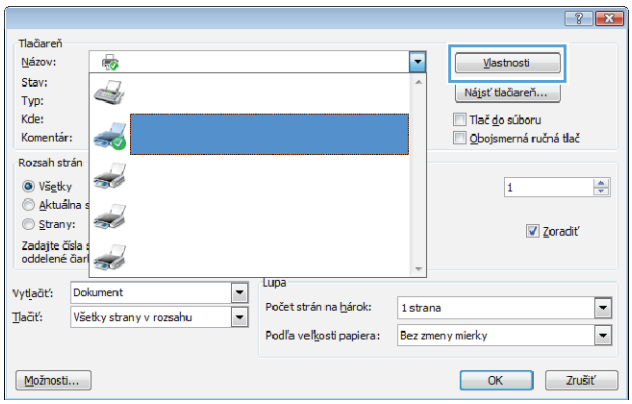

3. Kliknite na kartu **Dokončovanie**.

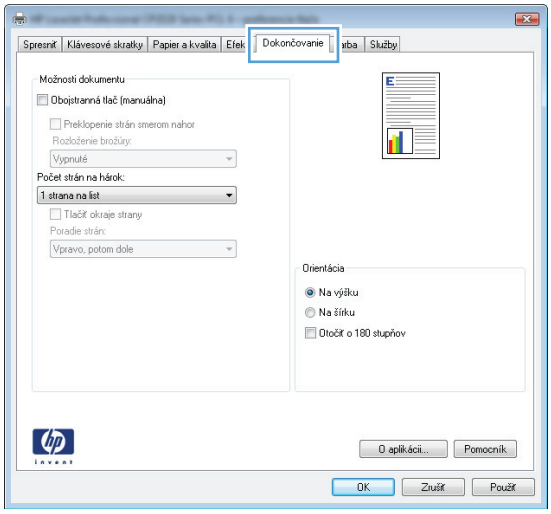

4. V oblasti **Orientácia** vyberte možnosť **Na výšku** alebo **Na šírku**.

   Aby ste vytlačili zobrazenie na strane obrátene, vyberte možnosť **Otočiť o 180 stupňov**.

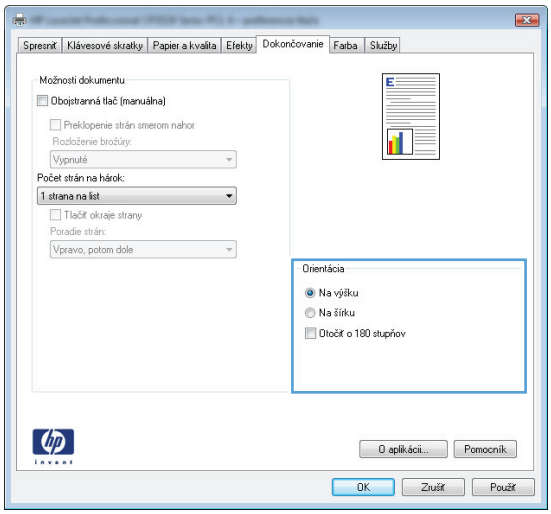

Nastavenie možností farieb v systéme Windows

1. V ponuke **File** (Súbor) v softvérovom programe kliknite na položku **Print** (Tlačiť).
2. Vyberte produkt a potom kliknite na tlačidlo **Vlastnosti** alebo **Preferencie**.

3. Kliknite na kartu **Farba**.
4. Kliknutím **HP EasyColor** zrušíte označenie políčka.
5. V oblasti **Možnosti farieb** kliknite na možnosť **Manuálne** a potom na tlačidlo **Nastavenia**.
6. Môžete upraviť všeobecné nastavenia pre ovládanie hrán a nastavenia pre text, grafiku a fotografie.

Používanie funkcie HP ePrint

Funkcia HP ePrint umožňuje tlač dokumentov tak, že ich odošlete vo forme e-mailovej prílohy na e-mailovú adresu produktu z akéhokoľvek zariadenia, ktoré podporuje odosielanie e-mailov.

POZNÁMKA: Ak chcete používať funkciu HP ePrint, produkt musí byť pripojený k sieti a mať prístup k internetu.

1. Skôr než začnete používať funkciu HP ePrint, najskôr je potrebné povoliť webové služby HP.
   a. Zadajte adresu IP produktu do riadka s adresou webového prehliadača, aby sa otvoril vstavaný webový server HP.
   b. Kliknite na kartu **Webové služby HP**.
   c. Vyberte možnosť Povoliť webové služby.
2. Na webovej stránke centra HP ePrintCenter môžete definovať nastavenia bezpečnosti a konfigurovať predvolené nastavenia tlače pre všetky tlačové úlohy odoslané do tohto produktu prostredníctvom funkcie HP ePrint.
   a. Prejdite na stránku www.hpeprintcenter.com.
   b. Kliknite na položku **Sign In** (Prihlásiť sa) a zadajte prihlasovacie údaje do centra HP ePrintCenter alebo sa zaregistrujte na získanie nového účtu.
   c. Vyberte svoj produkt zo zoznamu alebo ho pridajte kliknutím na položku **+ Add printer** (+ Pridať tlačiareň). Ak chcete pridať svoj produkt, potrebujete kód tlačiarne. Kód tlačiarne je časť e-mailovej adresy produktu, ktorá sa nachádza pred znakom @.

      POZNÁMKA: Tento kód je platný iba 24 hodín po povolení webových služieb HP. Ak jeho platnosť vyprší, podľa pokynov znova povoľte webové služby HP a získajte tak nový kód.

   d. Ak nechcete, aby produkt tlačil neželané dokumenty, kliknite na položku **ePrint Settings** (Nastavenia funkcie ePrint) a potom na kartu **Allowed Senders** (Povolení odosielatelia). Kliknite na možnosť **Allowed Senders Only** (Iba povolení odosielatelia) a pridajte e-mailové adresy, pre ktoré chcete povoliť tlač úloh pomocou funkcie ePrint.
   e. Ak chcete určiť predvolené nastavenia pre všetky úlohy odoslané do tohto produktu prostredníctvom funkcie ePrint, kliknite na položku **ePrint Settings** (Nastavenia funkcie ePrint), potom na položku **Print Options** (Možnosti tlače) a vyberte nastavenia, ktoré chcete použiť.
3. Dokument vytlačíte tak, že ho odošlete vo forme e-mailovej prílohy na e-mailovú adresu zariadenia.

Doplnkové úlohy tlače v systéme Windows

Tlač farebného textu v čiernobielom režime (odtiene sivej) v systéme Windows

1. V ponuke **File** (Súbor) v softvérovom programe kliknite na položku **Print** (Tlačiť).
2. Vyberte produkt a potom kliknite na tlačidlo **Vlastnosti** alebo **Preferencie**.
3. Kliknite na kartu **Rozšírené**.
4. Rozviňte časť **Možnosti dokumentu**.
5. Rozviňte časť **Charakteristiky tlačiarne**.
6. Z rozbaľovacieho zoznamu **Tlačiť všetok text čiernobielo** vyberte možnosť **Zapnuté**.

Tlač na predtlačený hlavičkový papier alebo formuláre v systéme Windows

1. V ponuke **File** (Súbor) v softvérovom programe kliknite na položku **Print** (Tlačiť).

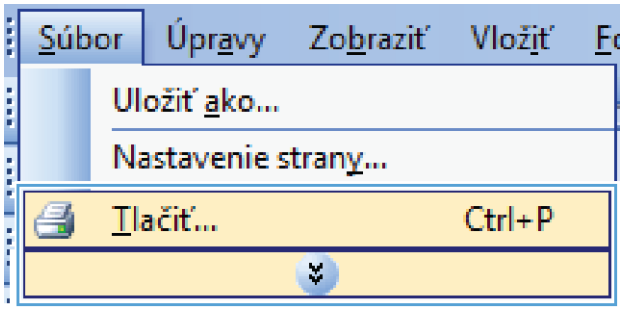

2. Vyberte produkt a potom kliknite na tlačidlo **Vlastnosti** alebo **Preferencie**.

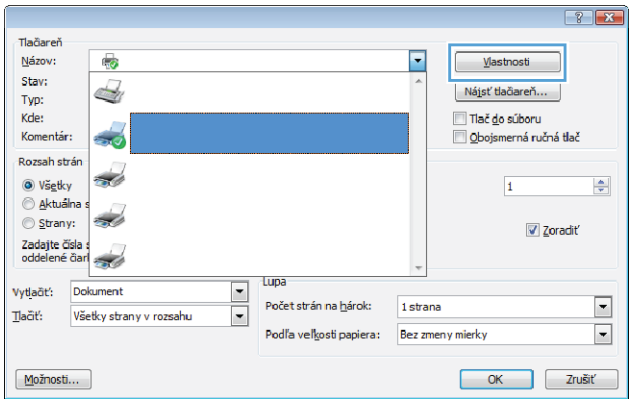

3. Kliknite na kartu **Papier a kvalita**.

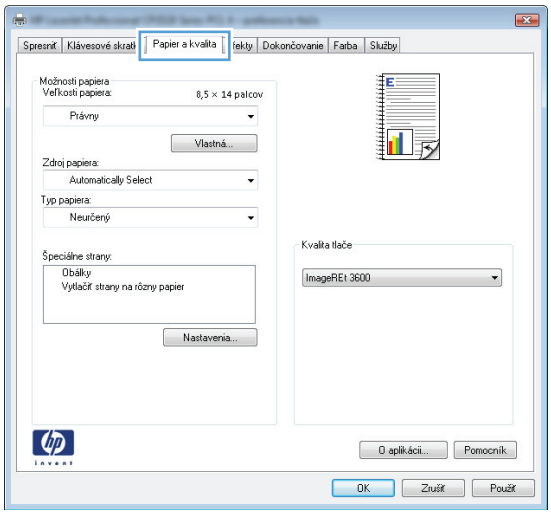

4. V rozbaľovacom zozname **Typ papiera** kliknite na možnosť **Ďalšie...**.

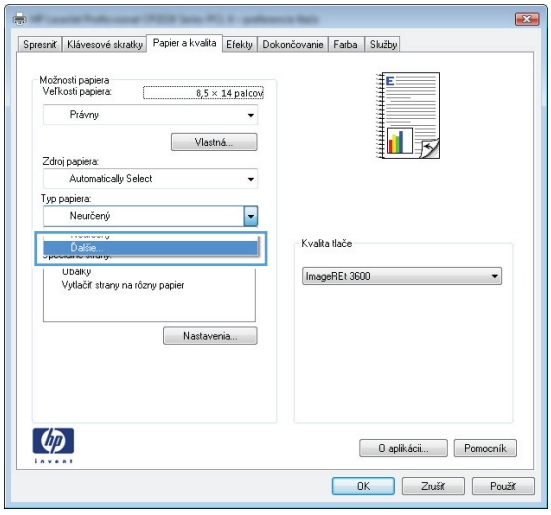

5. Rozviňte zoznam možností **Typ:**.

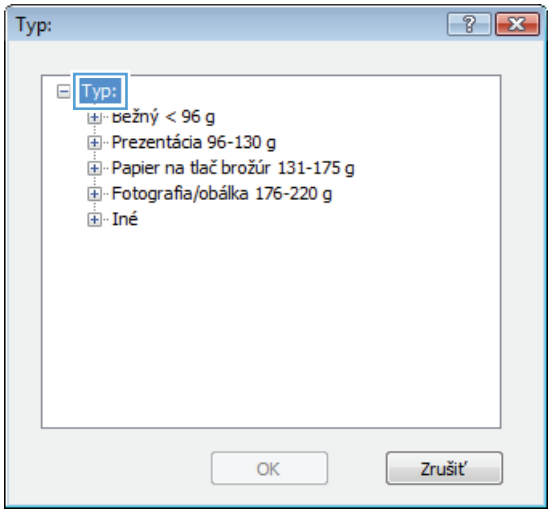

6. Rozviňte zoznam možností **Iné**.

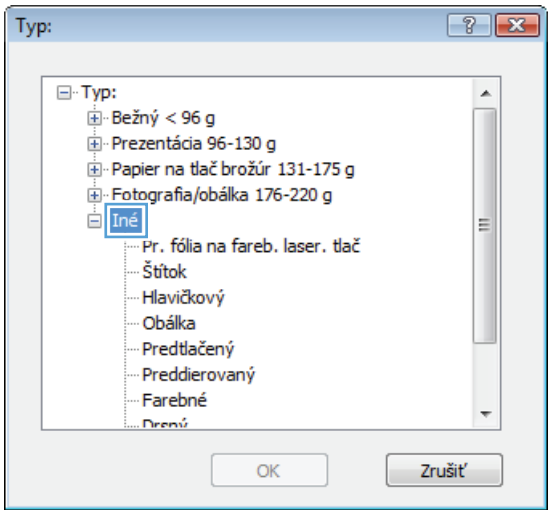

7. Zvoľte možnosť pre používaný typ papiera a kliknite na tlačidlo **OK**.

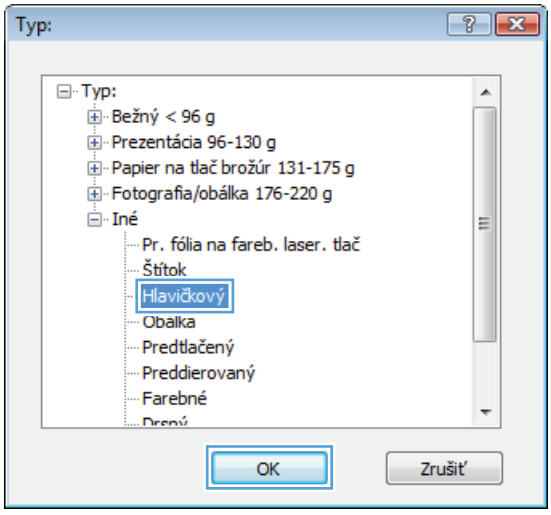

Tlač na špeciálny papier, štítky alebo priehľadné fólie v systéme Windows

1. V ponuke **File** (Súbor) v softvérovom programe kliknite na položku **Print** (Tlačiť).

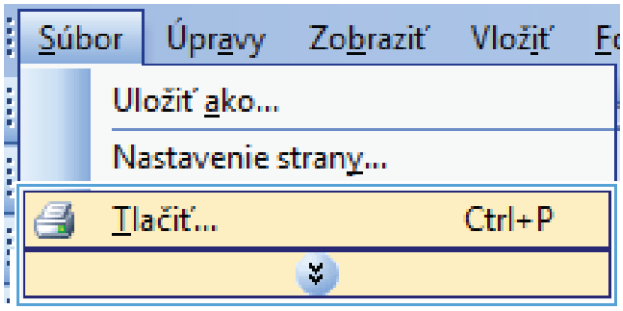

2. Vyberte produkt a potom kliknite na tlačidlo **Vlastnosti** alebo **Preferencie**.

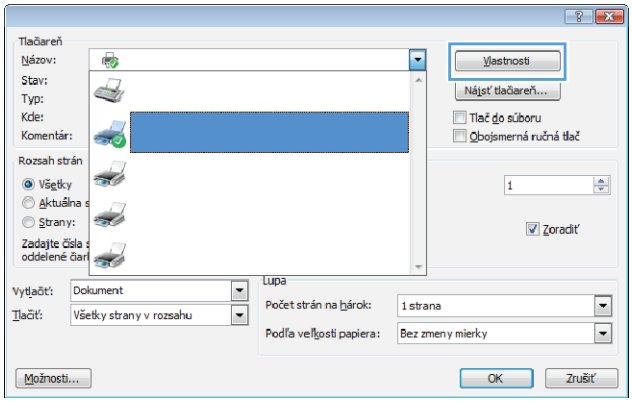

3. Kliknite na kartu **Papier a kvalita**.

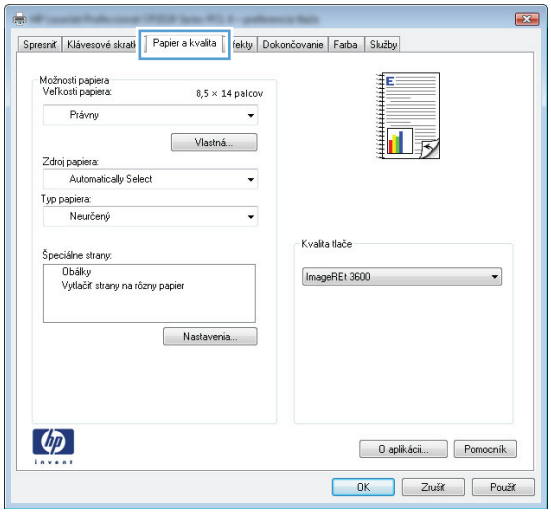

4. V rozbaľovacom zozname **Typ papiera** kliknite na možnosť **Ďalšie...**.

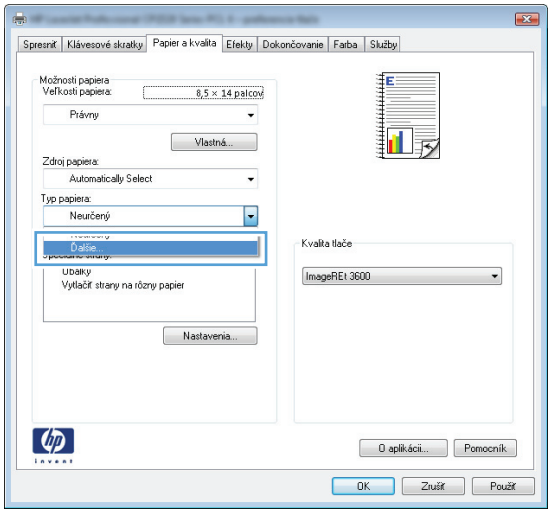

5. Rozbaľte zoznam možností **Typ:**.

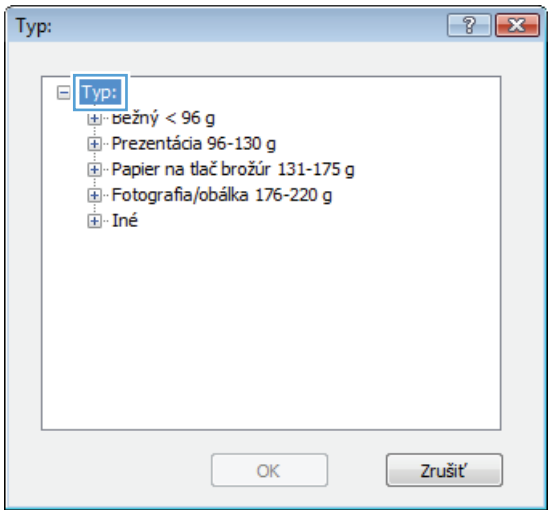

6. Rozbaľte kategóriu typov papiera, ktorá najlepšie popisuje váš papier.

   POZNÁMKA: Štítky a priehľadné fólie sa nachádzajú v zozname možností **Other** (Ostatné).

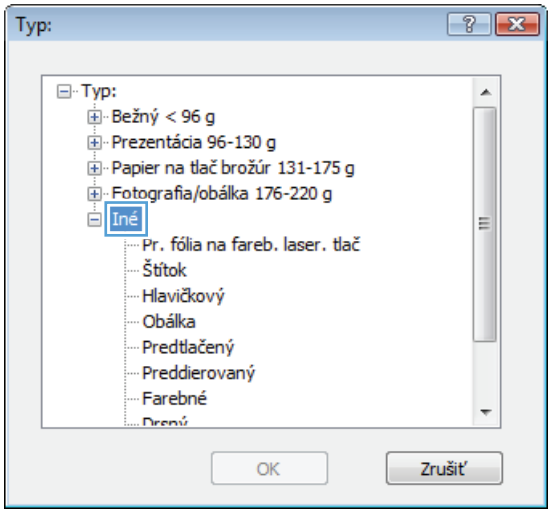

7. Zvoľte možnosť pre používaný typ papiera a kliknite na tlačidlo **OK**.

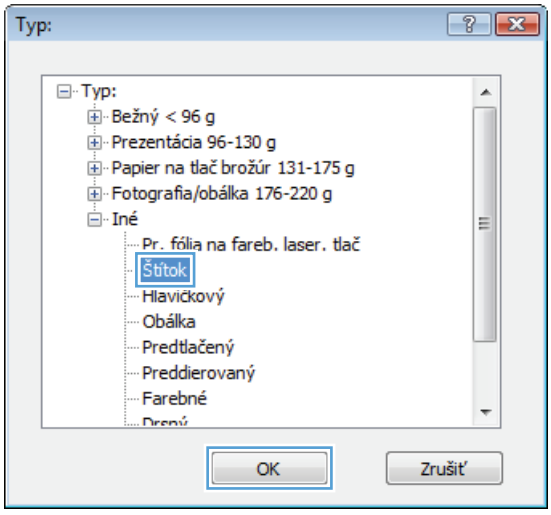

Tlač prvej alebo poslednej strany na odlišný papier v systéme Windows

1. V ponuke **File** (Súbor) v softvérovom programe kliknite na položku **Print** (Tlačiť).

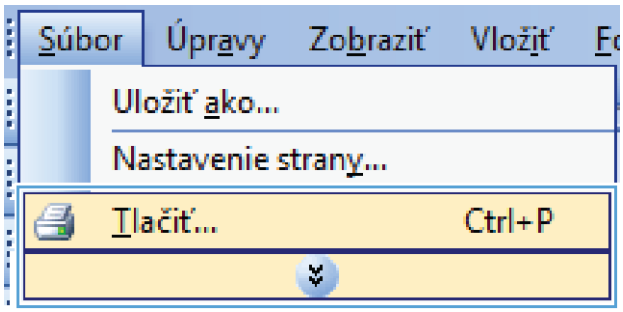

2. Vyberte produkt a potom kliknite na tlačidlo **Vlastnosti** alebo **Preferencie**.

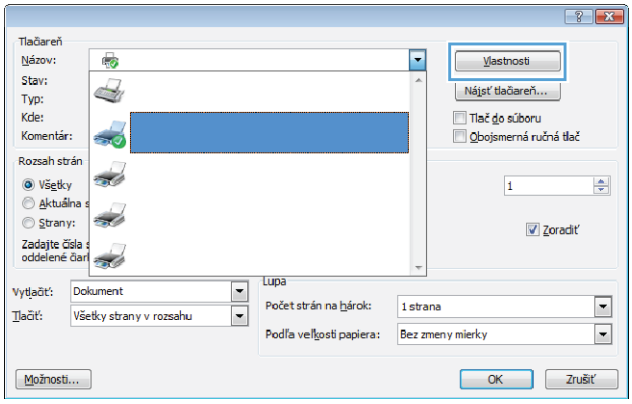

3. Kliknite na kartu **Papier a kvalita**.

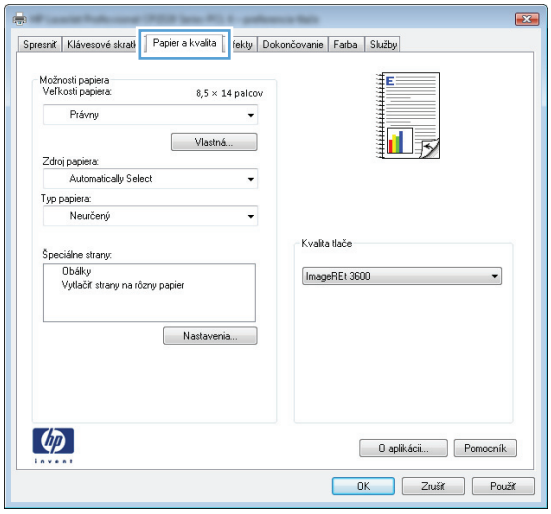

4. V oblasti **Špeciálne strany** kliknite na možnosť **Vytlačiť stránky na odlišný papier** a potom na tlačidlo **Nastavenia**.

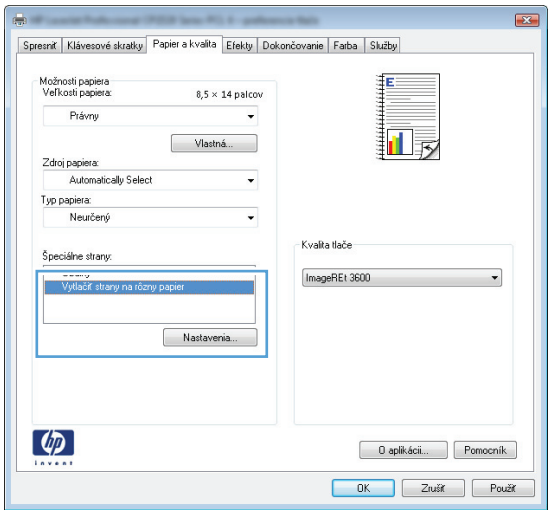

5. V oblasti **Strán v dokumente** vyberte možnosť **Prvá** alebo **Posledná**.

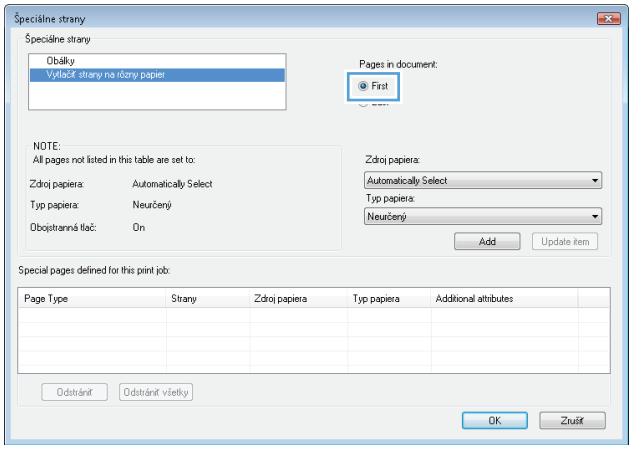

6. V rozbaľovacích zoznamoch **Zdroj papiera** a **Typ papiera** zvoľte správne možnosti. Stlačte tlačidlo **Pridať**.

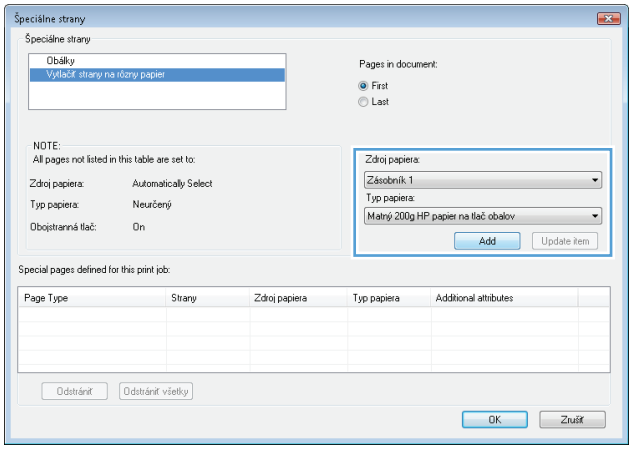

7. Ak tlačíte *tak* prvé ako aj posledné stránky na odlišný papier, zopakujte kroky 5 a 6 a zvoľte možnosti pre druhú stránku.

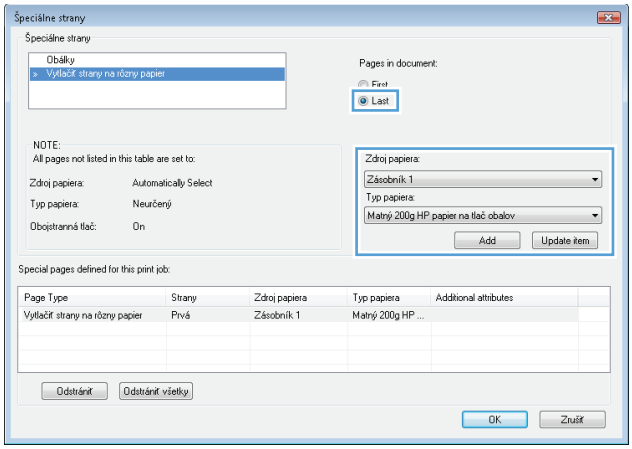

8. Stlačte tlačidlo **OK**.

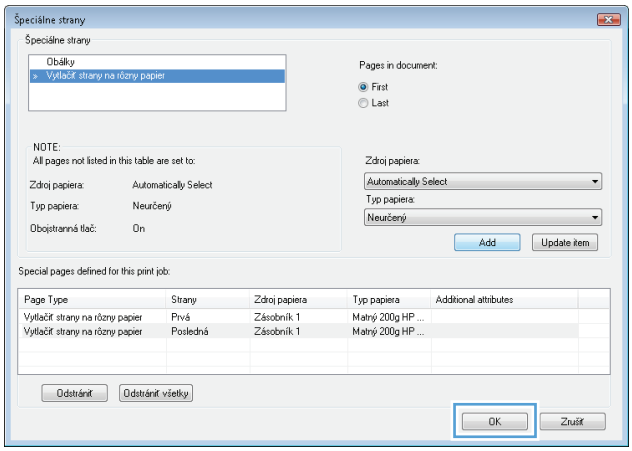

Zmena mierky dokumentu, aby sa prispôsobil veľkosti strany v systéme Windows

1. V ponuke **File** (Súbor) v softvérovom programe kliknite na položku **Print** (Tlačiť).

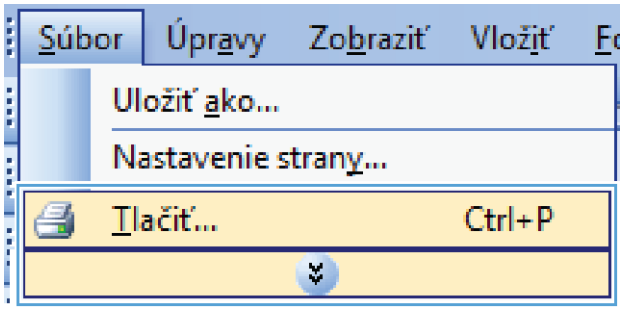

2. Vyberte produkt a potom kliknite na tlačidlo **Vlastnosti** alebo **Preferencie**.

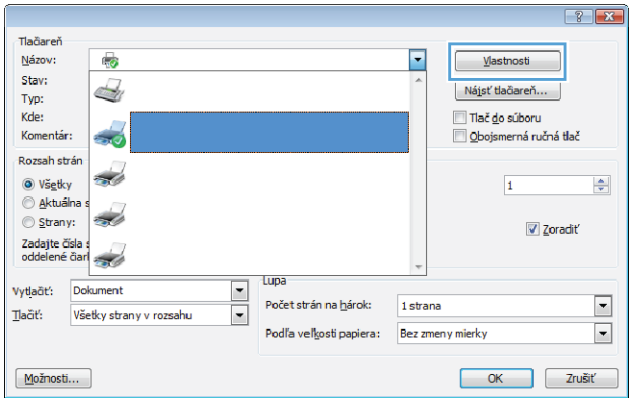

3. Kliknite na kartu **Effects (Efekty)**.

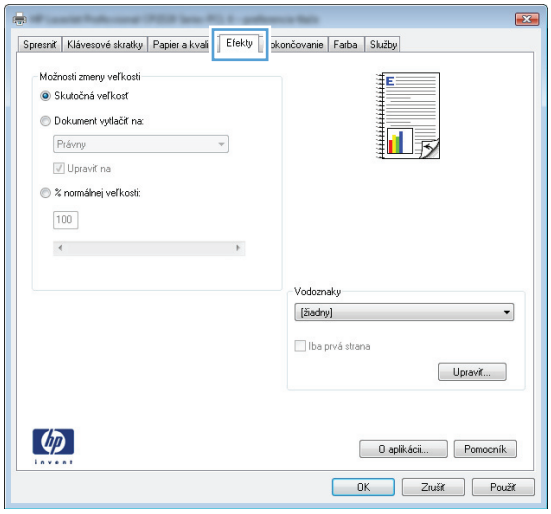

4. Kliknite na tlačidlo **Print document on (Tlačiť dokument na)** a potom v rozbaľovacom zozname vyberte veľkosť.

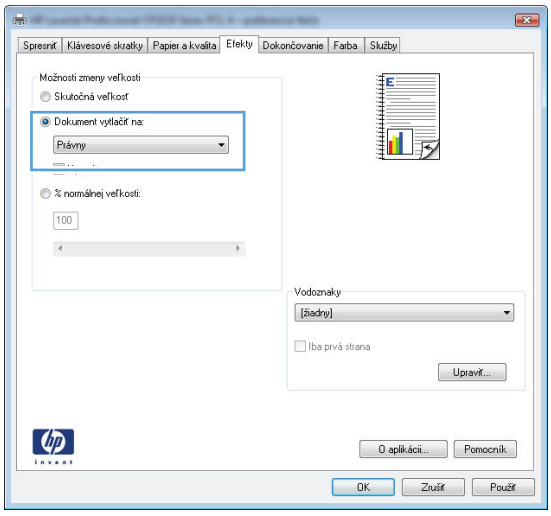

Pridanie vodotlače k dokumentu v systéme Windows

1. V ponuke **File** (Súbor) v softvérovom programe kliknite na položku **Print** (Tlačiť).
2. Vyberte produkt a potom kliknite na tlačidlo **Vlastnosti** alebo **Preferencie**.

3. Kliknite na kartu **Effects (Efekty)**.

4. Vodotlač vyberte v rozbaľovacom zozname **Watermarks (Vodotlače)**.

   Prípadne na pridanie nového vodoznaku do zoznamu kliknite na tlačidlo **Edit (Upraviť)**. Špecifikujte nastavenia pre vodotlač a potom kliknite na tlačidlo **OK**.

5. Aby ste vytlačili vodotlač len na prvej strane, označte zaškrtávacie políčko **First page only (Len prvú stranu)**. V opačnom prípade sa vodotlač vytlačí na každej strane.

Vytvorenie brožúry v systéme Windows

1. V ponuke **File** (Súbor) v softvérovom programe kliknite na položku **Print** (Tlačiť).

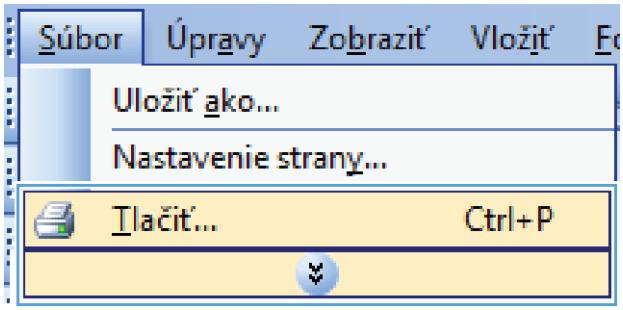

2. Vyberte produkt a potom kliknite na tlačidlo **Vlastnosti** alebo **Preferencie**.

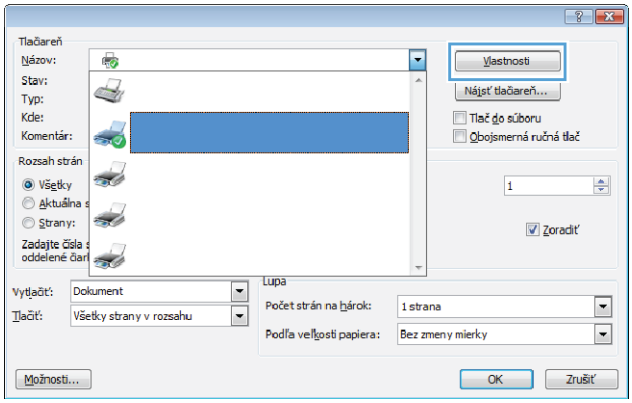

3. Kliknite na kartu **Dokončovanie**.

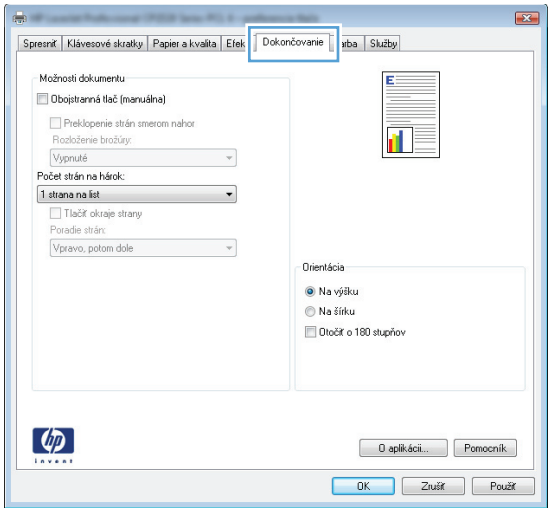

4. Označte zaškrtávacie políčko **Obojstranná tlač**.

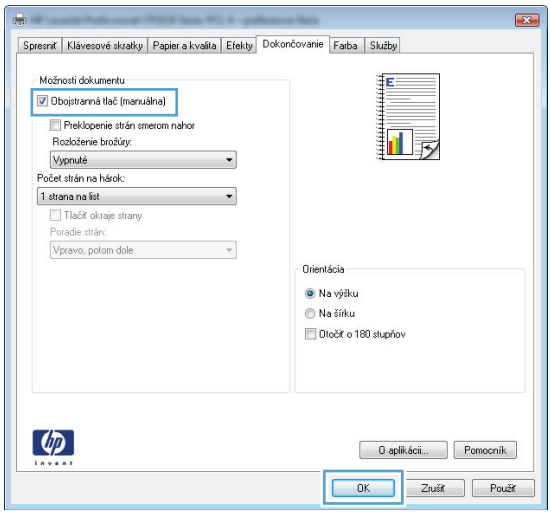

5. V rozbaľovacom zozname **Rozloženie brožúry** kliknite na možnosť **Väzba vľavo** alebo **Väzba vpravo**. Možnosť **Počet strán na hárok** sa automaticky zmení na **2 strany na hárok**.

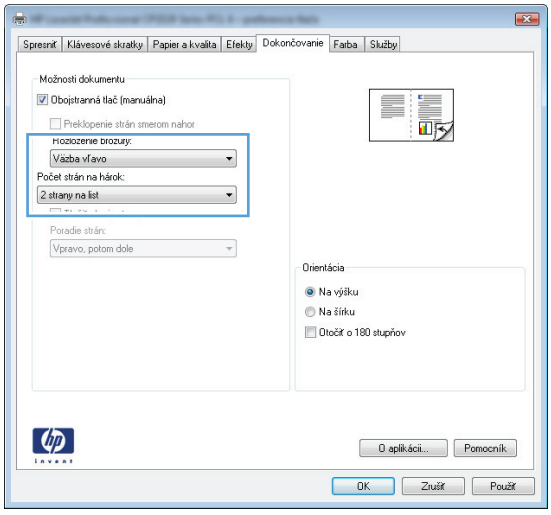

6. Vyberte stoh vytlačeného papiera z výstupného zásobníka a bez zmeny orientácie ho vložte do zásobníka 2 s vytlačenou stranou smerujúcou nadol.

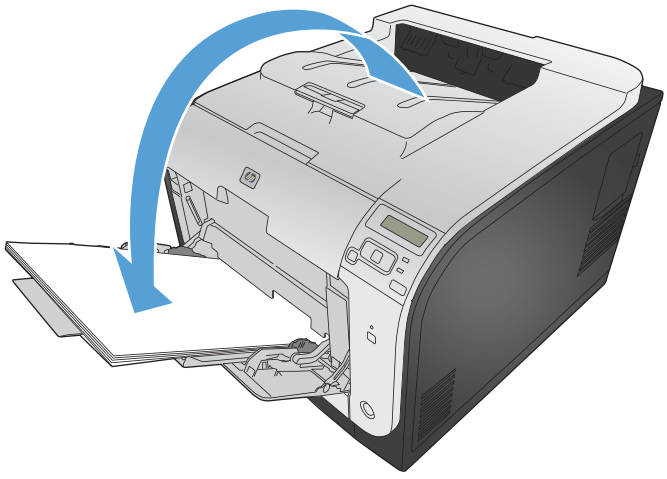

7. V ovládacom paneli stlačením tlačidla OK vytlačíte druhú stranu úlohy.

9 Farba

- Nastavenie farieb
- Používanie možnosti HP EasyColor
- Prispôsobenie farieb zobrazeniu na obrazovke počítača

Nastavenie farieb

Farby možno spravovať zmenou nastavení na karte **Color** (Farba) v ovládači tlačiarne.

Zmena farebnej témy pre tlačovú úlohu

1. V ponuke **File** (Súbor) v softvérovom programe kliknite na možnosť **Print** (Tlačiť).
2. Kliknite na položku **Properties** (Vlastnosti) alebo **Preferences** (Predvoľby).
3. Kliknite na kartu **Color** (Farba).
4. V rozbaľovacej ponuke **Color Themes** (Farebné témy) vyberte farebnú tému.

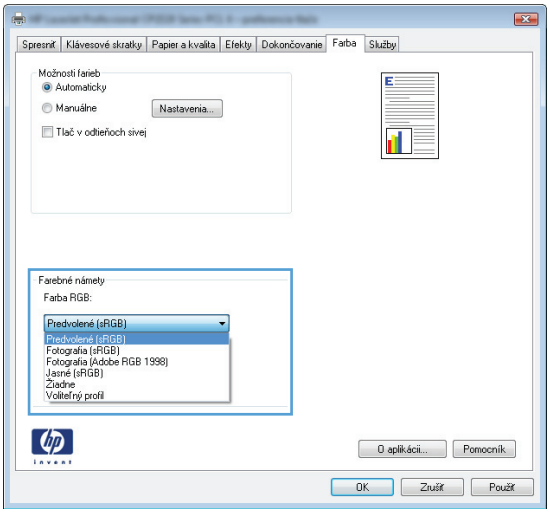

- **Default (sRGB)** (Predvolené sRGB) Táto téma nastaví zariadenie tak, aby tlačilo údaje RGB v režime zariadenia bez spracovania. Keď používate túto tému, nakonfigurujte farby v softvérovej aplikácii alebo operačnom systéme s ohľadom na správne vykresľovanie.
- **Vivid** (Živé): Zariadenie zvyšuje sýtosť farieb v stredných odtieňoch. Túto tému používajte pri tlači obchodnej grafiky.
- **Photo** (Fotografia): Zariadenie interpretuje farby RGB, akoby sa tlačili ako na fotografii pomocou digitálneho minilabu. Zariadenie zobrazuje hlbšie a nasýtenejšie farby odlišne ako v predvolenom (sRBG) režime. Toto nastavenie použite na tlač fotografií.
- **Photo (Adobe RGB 1998)** (Fotografia Adobe RGB 1998): Túto tému použite pri tlači digitálnych fotografií, ktoré používajú priestor farieb AdobeRGB namiesto sRGB. Pri používaní tejto témy vypnite v softvérovej aplikácii manažment farieb.
- **None** (Nikdy): Nepoužije sa žiadna farebná téma.

Zmena možností farieb

Na karte farieb v ovládači tlačiarne zmeňte nastavenia možností farieb pre aktuálnu úlohu.

1. V ponuke **Súbor** softvérového programu kliknite na položku **Tlačiť**.
2. Kliknite na položku **Properties** (Vlastnosti) alebo **Preferences** (Predvoľby).
3. Kliknite na kartu **Farba**.
4. Zrušte označenie políčka **HP EasyColor**.
5. Kliknite na nastavenie **Automaticky** alebo **Manuálne**.
   - Nastavenie **Automaticky**: Toto nastavenie vyberajte u väčšiny úloh farebnej tlače
   - Nastavenie **Manuálne**: Toto nastavenie vyberte, ak chcete nakonfigurovať nastavenia manažmentu farieb nezávisle od ostatných nastavení.

   POZNÁMKA: Manuálna zmena nastavení farieb môže mať dopad na výstup. Spoločnosť HP vám odporúča, aby tieto nastavenia menili len odborníci v oblasti farebnej grafiky.

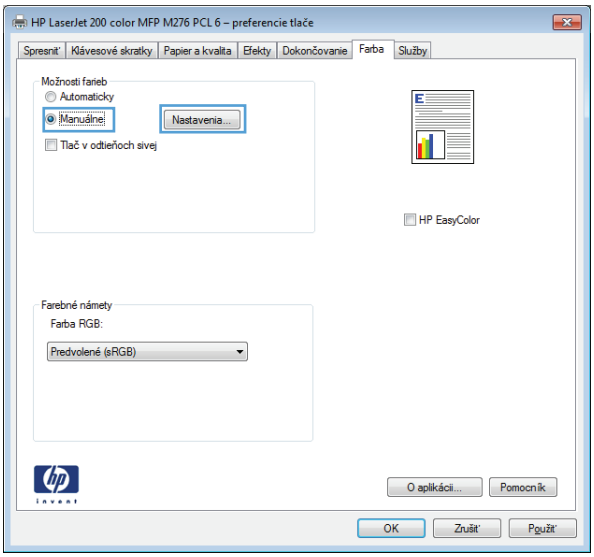

6. Ak chcete vytlačiť farebný dokument čiernobielo a v odtieňoch sivej, kliknite na možnosť **Vytlačiť v odtieňoch sivej**. Túto možnosť použite, ak chcete tlačiť farebné dokumenty za účelom tvorby fotokópií alebo odoslanie faxom. Túto možnosť tiež môžete použiť na tlač konceptových kópií alebo na šetrenie farebného tonera.
7. Stlačte tlačidlo **OK**.

Možnosti manuálnej farby

Manuálne nastavenie farieb použite na nastavenie možností **Neutral Grays** (Neutrálne sivé), **Halftone** (Polovičné tieňovanie) a **Edge Control** (Ovládanie okrajov) pre text, grafiku a fotografie.

Tabuľka 9-1 Možnosti manuálnej farby

Popis nastavenia	Možnosti nastavenia
Ovládanie okrajov Nastavenie **Edge Control** (Ovládanie okrajov) určuje spôsob vykreslenia okrajov. Ovládanie okrajov má dve časti: prispôsobivé polovičné tieňovania a zachytávanie. Prispôsobivé polovičné tieňovania zvyšujú ostrosť okrajov. Zachytávanie znižuje efekt nesprávneho umiestňovania farebnej plochy jemným prekrývaním okrajov priľahlých objektov.	• Nastavenie **Off** (Vypnuté) vypína pretlač aj prispôsobivé polovičné tieňovanie. • Nastavením **Light** (Ľahké) nastavíte minimálnu úroveň zachytávania. Prispôsobivé polovičné tieňovanie je zapnuté. • **Normal** (Normálne) nastaví zachytávanie na strednú úroveň. Prispôsobivé polovičné tieňovanie je zapnuté. • Možnosť **Maximum** (Maximálne) je najdôraznejším nastavením zachytávania. Prispôsobivé polovičné tieňovanie je zapnuté.
Polovičné odtiene Možnosti položky **Halftone** (Polovičné odtiene) majú vplyv na zreteľnosť a rozlíšenie farebného výstupu.	• Nastavenie **Smooth** (Jemnosť) poskytuje lepšie výsledky pri veľkých jednoliatych tlačených plochách a zlepšuje fotografie zjemňovaním stupňovania farieb. Túto možnosť vyberte, ak je dôležitým kritériom rovnomerné a plynulé vyplnenie oblastí. • Nastavenie **Detail** je užitočná pre text a grafiku vyžadujúce ostré rozlíšenia medzi čiarami alebo farbami alebo obrázky obsahujúce vzor alebo vysoký stupeň detailu. Túto možnosť vyberte, ak sú dôležitým kritériom ostré okraje a drobné detaily.
Neutrálne sivé Nastavenie **Neutral Grays** (Neutrálne sivé) určuje spôsob vytvárania sivých farieb používaných v texte, v grafike a na fotografiách.	• Použitím možnosti **Iba čierna** sa vytvoria neutrálne farby (sivé a čierne) iba pomocou čierneho tonera. Zabezpečia sa tým neutrálne farby bez farebného posunu. Toto nastavenie je najvhodnejšie pre dokumenty a sivé grafy. • **4-Color** (4-farebné) vytvára neutrálne farby (sivé a čiernu) kombinovaním farieb všetkých štyroch tonerov. Táto metóda vytvára jemnejšie vzostupy a prechody do iných farieb a vytvára najtmavšiu čiernu.

Používanie možnosti HP EasyColor

Ak používate ovládač tlačiarne HP PCL 6 pre systém Windows, technológia **HP EasyColor** automaticky zvýši kvalitu dokumentov so zmiešaným obsahom, ktoré sa tlačia z prostredia programov balíka Microsoft Office. Táto technológia skenuje dokumenty a automaticky prispôsobuje fotografické snímky vo formáte .JPEG alebo .PNG. Technológia **HP EasyColor** zvyšuje kvalitu celej snímky v rámci jedného procesu namiesto jej rozdelenia na niekoľko častí, vďaka čomu sa dosahuje lepšia konzistentnosť farieb, vyššia ostrosť detailov a rýchlejšia tlač.

Ak používate ovládač tlačiarne HP Postscript pre systém Mac, technológia **HP EasyColor** naskenuje všetky dokumenty a automaticky upraví všetky fotografické snímky, aby ste dosiahli rovnaké, vylepšené fotografické výsledky.

V nasledujúcom príklade boli snímky vľavo vytvorené bez použitia možnosti **HP EasyColor**. Snímky vpravo znázorňujú vylepšenia, ktoré sa dosahujú pri použití možnosti **HP EasyColor**.

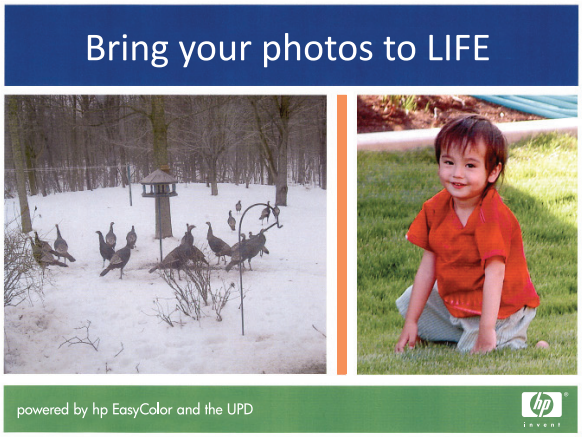

Možnosť **HP EasyColor** je v ovládačoch tlačiarne HP PCL 6 a HP Mac Postscript predvolene zapnutá, preto nie je potrebné, aby ste nastavenia farieb vyberali manuálne. Ak chcete túto možnosť vypnúť, aby ste mohli manuálne upraviť nastavenia farieb, otvorte v ovládači pre systém Windows kartu **Farba** alebo v ovládači pre systém Mac kartu **Možnosti farieb/kvality** a kliknutím zrušte začiarknutie políčka **HP EasyColor**.

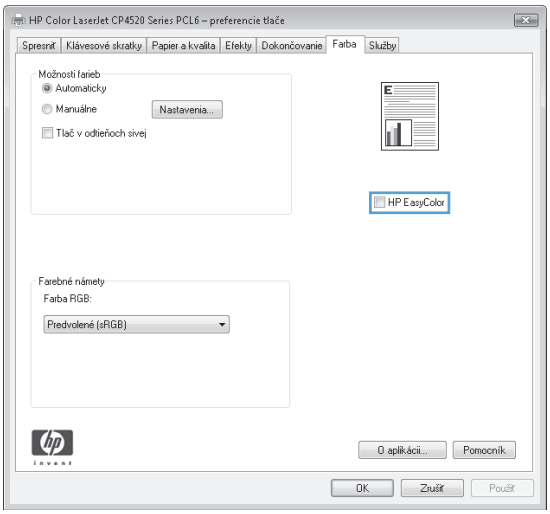

Prispôsobenie farieb zobrazeniu na obrazovke počítača

Postup prispôsobovania výstupnej farby tlačiarne k obrazovke počítača je zložitý, pretože tlačiarne a monitory počítačov používajú odlišné metódy vytvárania farieb. Monitory *zobrazujú* farby s použitím svetelných pixelov, ktoré používajú postup RGB (červené, zelené, modré), ale tlačiarne *tlačia* farby s použitím postupu CMYK (azúrová, purpurová, žltá a čierna).

Vašu schopnosť prispôsobiť tlačené farby farbám na monitore môžu ovplyvniť viaceré faktory:

- Tlačové médium
- Farbivá (napríklad atramenty alebo tonery)
- Proces tlače (atrament, lis alebo laserová technológia)
- Stropné osvetlenie
- Odlišné vnímanie farby jednotlivými osobami
- Softvérové programy
- Ovládače tlačiarne
- Operačné systémy počítača
- Monitory
- Grafické karty a ovládače
- Operačné prostredie (napríklad vlhkosť)

Majte tieto faktory na zreteli, ak farby na obrazovke úplne nesedia s vytlačenými farbami.

Pre väčšinu používateľov je najlepšou metódou prispôsobovania farieb tlačenie farbami sRGB.

10 Správa a údržba

- Stránky s informáciami o tlači
- Použitie vstavaného webového servera HP
- Používanie softvéru HP Web Jetadmin
- Funkcie zabezpečenia produktu
- Ekonomické nastavenia
- Inštalácia pamäte DIMM
- Vyčistenie produktu
- Aktualizácie produktu

Stránky s informáciami o tlači

Informačné strany uložené v pamäti produktu. Tieto strany pomáhajú určiť a vyriešiť problémy s produktom.

POZNÁMKA: Ak počas inštalácie nebol správne zvolený jazyk produktu, môžete jazyk nastaviť manuálne tak, že informačné strany sa vytlačia v jednom z podporovaných jazykov. Zmeňte jazyk s použitím ponuky **System Setup (Nastavenia systému)** na ovládacom paneli alebo vo vstavanom webovom serveri.

1. Na ovládacom paneli stlačte tlačidlo OK, čím otvoríte ponuky.
2. Otvorte ponuku **Reports (Správy)**.
3. Vyberte správu, ktorú chcete vytlačiť, a potom ju vytlačte stlačením tlačidla OK.

Položka ponuky	Popis
Štruktúra ponuky (Štruktúra ponuky)	Vytlačí mapu rozloženia ponúk ovládacieho panela. Uvedené sú aktívne nastavenia každej ponuky.
Config Report (Správa konfigurácie)	Vytlačí zoznam všetkých nastavení produktu. Obsahuje sieťové informácie, keď je produkt pripojený k sieti.
Stav spotrebného materiálu	Vytlačí stav každej tlačovej kazety, vrátane nasledujúcich informácií: • Odhadované percento zostávajúcej životnosti kazety • Približný počet zostávajúcich strán • Čísla dielcov pre tlačové kazety HP • Počet vytlačených strán • Informácie o objednávaní nových tlačových kaziet HP a recyklácii použitých tlačových kaziet HP
Network Summary (Prehľad siete)	Vytlačí zoznam všetkých sieťových nastavení produktu
Stránka používania	Vytlačí stranu, ktorá zahŕňa stránky PCL, stránky PCL 6, stránky PS, stránky, ktoré sa zasekli alebo ich produkt nezobral, monochromatické (čiernobiele) alebo farebné stránky; a ohlási počet stránok
Zoznam písiem PCL	Vytlačí zoznam o všetkých písmach PCL, ktoré sú nainštalované.
Zoznam písiem PS	Vytlačí zoznam všetkých písiem PostScript (PS), ktoré sú nainštalované.
Zoznam písiem PCL6	Vytlačí zoznam o všetkých písmach PCL6, ktoré sú nainštalované.
Color Usage Log (Denník použitia farby v úlohe)	Vytlačí správu, ktorá obsahuje informácie o mene používateľa, názve aplikácie a používaní farieb pre každú jednotlivú úlohu.
Service Page (Servisná stránka)	Vytlačí servisnú stranu.
Diagnostická stránka	Vytlačí stránky kalibrácie a diagnostiky farieb
Print Quality Page (Stránka kvality tlače)	Vytlačí sa stránka, ktorá pomáha riešiť problémy s kvalitou tlače.

Použitie vstavaného webového servera HP

Produkt je vybavený vstavaným webovým serverom (EWS), ktorý zabezpečuje prístup k informáciám o produkte a činnostiach vykonávaných v rámci siete. Webový server poskytuje prostredie, v ktorom môžu bežať webové programy rovnakým spôsobom ako operačný systém, napríklad systém Windows, poskytuje prostredie pre programy bežiace na počítači. Výstup z týchto programov možno zobraziť internetovým prehliadačom, ako napríklad Microsoft Internet Explorer, Safari alebo Netscape Navigator.

„Vstavaný" webový server sa nachádza v hardvéri produktu (ako zariadenie HP LaserJet) alebo vo firmvéri namiesto softvéru načítaného na sieťovom serveri.

Výhodou vstavaného webového servera je, že poskytuje rozhranie pre produkt, ktorý môže používať ktokoľvek s produktom pripojeným k sieti a počítaču. Neinštaluje sa a ani sa nekonfiguruje žiadny špeciálny softvér, ale v počítači musíte mať podporovaný internetový prehliadač. Prístup k vstavanému webovému serveru získate, ak do adresového riadku prehliadača napíšete IP adresu produktu. (Aby ste našli IP adresu, vytlačte konfiguračnú stránku.

POZNÁMKA: S operačnými systémami počítačov Macintosh sa môžete pripojiť k vstavanému webovému serveru prostredníctvom prípojky USB po inštalácii softvéru Macintosh dodávaného spolu s produktom.

Otvorenie vstavaného webového servera HP

Vstavaný webový server HP otvoríte tak, že do poľa pre adresu podporovaného webového prehľadávača napíšete adresu IP alebo názov hostiteľa produktu. Ak chcete zistiť adresu IP alebo meno hostiteľa, vytlačte si konfiguračnú stranu.

Tiež môžete otvoriť vstavaný webový server HP z ovládača tlačiarne. Otvorte kartu **Services (Služby)** a kliknite na ikonu spotrebného materiálu.

POZNÁMKA: Ak sa počas otvárania vstavaného webového servera HP vyskytne chyba, overte si, či sú nastavenia servera proxy správne a upravte ich pre vašu sieť.

TIP: Pre otvorenú adresu URL je možné vytvoriť záložku, ktorá uľahčí prístup v budúcnosti.

Funkcie vstavaného webového servera HP

Vstavaný webový server umožňuje zobraziť produkt a stav siete a riadiť funkcie tlače z počítača. So vstavaným webovým serverom môžete vykonať nasledovné úlohy:

- Zobrazenie informácie o stave produktu
- Zapnite webové služby HP vrátane funkcie HP ePrint.
- Určenie zostávajúcej životnosti všetkých spotrebných materiálov a objednanie nových
- Zobrazenie a zmenu časti konfigurácie produktu
- Zobrazenie a tlač niektorých interných stránok

- Vyberte jazyk, v ktorom sa budú zobrazovať stránky vstavaného webového servera a hlásenia na ovládacom paneli.
- Zobrazenie a zmenu konfigurácie siete
- Nastavenie, zmena alebo vymazanie hesla zabezpečenia produktu.

POZNÁMKA: Zmena sieťových nastavení vo vstavanom webovom serveri môže vypnúť niektoré programy produktu alebo funkcie.

Používanie softvéru HP Web Jetadmin

Softvér HP Web Jetadmin je ocenený popredný nástroj na efektívne spravovanie širokého rozsahu sieťových zariadení HP vrátane tlačiarní, multifunkčných zariadení a zariadení na digitálne odosielanie. Toto jednoduché riešenie umožňuje na diaľku inštalovať, monitorovať, vykonávať údržbu, riešiť problémy a vytvárať zabezpečené prostredie tlače a snímania, čím jednoznačne pomáha zvýšiť obchodnú produktivitu tým, že vám šetrí čas, riadi náklady a chráni vaše investície.

Aktualizácie softvéru HP Web Jetadmin sú pravidelne k dispozícii a zaisťujú podporu pre špecifické funkcie zariadenia. Ak sa chcete dozvedieť viac o aktualizáciách, navštívte adresu www.hp.com/go/webjetadmin a kliknite na prepojenie **Self Help and Documentation** (Svojpomoc a dokumentácia).

Funkcie zabezpečenia produktu

Produkt podporuje normy zabezpečenia a odporúčané protokoly, ktoré vám pomáhajú pri zaistení bezpečnosti produktu, chránia kritické informácie vo vašej sieti a zjednodušujú spôsob, ktorým monitorujete a udržiavate produkt.

Pre detailnejšie informácie o riešeniach bezpečného zobrazovania a tlače od spoločnosti HP navštívte www.hp.com/go/secureprinting. Stránka obsahuje prepojenia k dokumentom a otázkam ohľadom bezpečnostných funkcií.

Nastavenie hesla systému

Na zabránenie zmien nastavení produktu neoprávnenými osobami zadajte prístupové heslo pre zariadenie.

1. Otvorte vstavaný webový server tak, že do adresového riadku webového prehľadávača napíšete IP adresu produktu.
2. Kliknite na kartu **Settings (Nastavenia)**.
3. V ľavej časti okna kliknite na ponuku **Security (Zabezpečenie)**.
4. V oblasti **Bezpečnostné nastavenia zariadenia** kliknite na tlačidlo **Konfigurovať . . .**.
5. V oblasti **Device Password (Heslo zariadenia)** zadajte nové heslo do políčka **New Password (Nové heslo)** a znovu ho zadajte do políčka **Verify Password (Overenie hesla)**.
6. Stlačte tlačidlo **Apply (Použiť)**. Poznačte si heslo a uložte ho na bezpečnom mieste.

Ekonomické nastavenia

Tlač v režime EconoMode

Ekonomický režim využíva menej toneru, čo môže predĺžiť životnosť tlačovej kazety.

Spoločnosť HP neodporúča trvalé použitie režimu EconoMode. Pri trvalom používaní možnosti Ekonomický režim sa môžu mechanické časti tlačovej kazety opotrebovať skôr, ako sa minie zásoba tonera. Ak kvalita tlače začne klesať a prestane byť prijateľná, zvážte výmenu tlačovej kazety.

1. V ponuke **Súbor** softvérového programu kliknite na položku **Tlačiť**.
2. Zvoľte produkt a potom kliknite na tlačidlo **Vlastnosti** alebo **Preferencie**.
3. Kliknite na kartu **Papier a kvalita**.
4. Kliknite na zaškrtávacie políčko **Nastavenie EconoMode**.

Režimy šetrenia energie

Nastaviteľná funkcia režimu spánku zmenšuje spotrebu energie vtedy, keď je produkt dlhší čas nečinný. Môžete nastaviť dĺžku času pred prechodom produktu do režimu spánku.

POZNÁMKA: Tento režim nemá vplyv na čas zahriatia produktu.

Nastavenie režimu spánku

1. Na ovládacom paneli stlačte tlačidlo OK, čím otvoríte ponuky.
2. Otvorte tieto ponuky:
   - **System Setup (Nastavenia systému)**
   - **Nastavenia energie**
   - **Oneskorenie spánku**
3. Vyberte dobu pre oneskorenie a potom stlačte tlačidlo OK.

   POZNÁMKA: Predvolená hodnota je 15 minút.

Nastavte oneskorenie Automatické vypnutie napájania

1. Na ovládacom paneli stlačte tlačidlo OK, čím otvoríte ponuky.
2. Otvorte tieto ponuky:
   - **System Setup (Nastavenia systému)**
   - **Nastavenia energie**

- **Automatické vypnutie napájania**
- **Oneskorenie vypnutia**

3. Vyberte čas pre oneskorenie vypnutia.

POZNÁMKA: Predvolená hodnota je 30 minút.

4. Keď zariadenie prijme úlohy alebo keď stlačíte tlačidlo na ovládacom paneli, toto zariadenie sa automaticky zapne z režimu automatického vypnutia. Môžete nastaviť, ktoré udalosti spôsobia zapnutie zariadenia. Otvorte tieto ponuky:
   - **System Setup (Nastavenia systému)**
   - **Nastavenia energie**
   - **Automatické vypnutie napájania**
   - **Udalosti prebúdzania**

   Udalosť zapnutia vypnite výberom udalosti a následným výberom možnosti **Nie**.

Archivačná tlač

Archivačná tlač vytvára výstup, ktorý je menej náchylný na rozmazávanie a zaprášenie tonera. Používajte archivačnú tlač na vytvorenie dokumentov, ktoré chcete uchovať alebo archivovať.

1. Na ovládacom paneli stlačte tlačidlo OK, čím otvoríte ponuky.
2. Otvorte tieto ponuky:
   - **Service (Údržba)**
   - **Archive Print (Archivačná tlač)**
3. Vyberte možnosť **On (Zap.)** alebo **Off (Vyp.)** a stlačte tlačidlo OK.

Inštalácia pamäte DIMM

Toto zariadenie sa dodáva so 128-megabajtovou (MB) pamäťou s náhodným prístupom (RAM). Do zariadenia môžete nainštalovať d'alších 256 MB pamäte pridaním dvojradového pamäťového modulu (DIMM). Do produktu môžete tiež nainštalovať pamäť DIMM s druhmi písma, aby mohol váš produkt tlačiť znaky pre jazyky, ako napríklad čínština alebo cyrilika.

UPOZORNENIE: Statická elektrina môže poškodiť elektronické súčasti. Pri manipulácii s elektronickými dielcami noste antistatický pásik na zápästie alebo sa často dotýkajte povrchu antistatického balenia a následne sa dotknite čistého kovu na produkte.

Inštalácia pamäte DIMM

1. Vypnite produkt a odpojte všetky napájacie káble a káble rozhrania.
2. Na pravej strane produktu otvorte prístupové dvierka k pamäti DIMM.

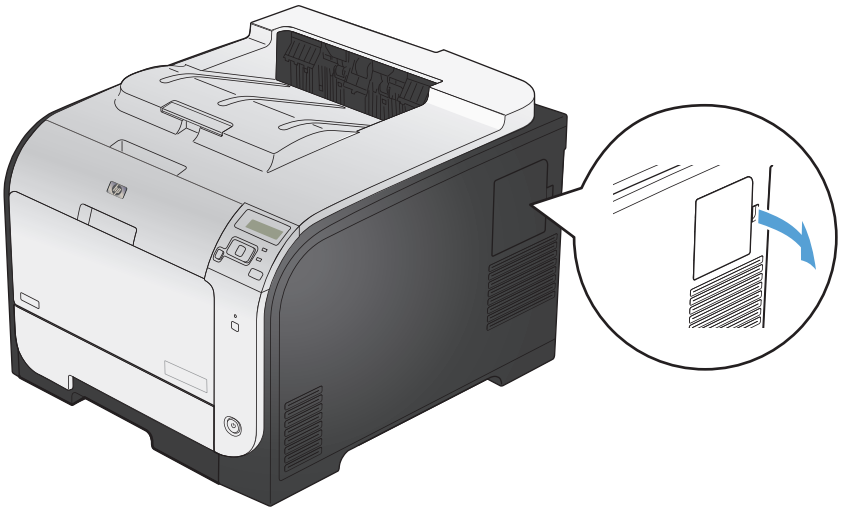

3. Odoberte prístupové dvierka k pamäti DIMM.

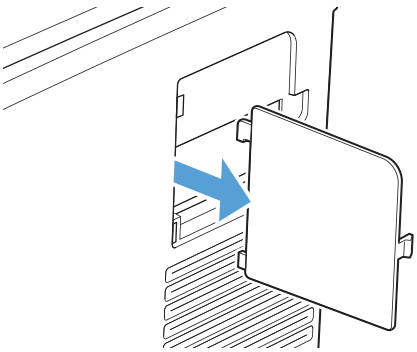

4. Aby ste vymenili aktuálne nainštalovanú pamäť DIMM, roztvorte západky na každej strane priečinka DIMM, pamäť DIMM pod uhlom nadvihnite a vytiahnite ju.

UPOZORNENIE: Statická elektrina môže poškodiť elektronické súčasti. Pri manipulácii s elektronickými dielcami noste antistatický pásik na zápästie alebo sa často dotýkajte povrchu antistatického balenia a následne sa dotknite čistého kovu na produkte.

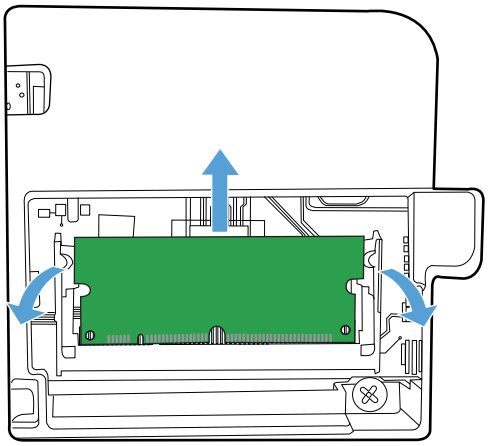

5. Novú pamäť DIMM vyberte z antistatického balenia a potom nájdite zarovnávací zárez na jej spodnej hrane.

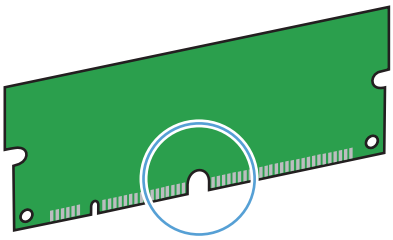

6. Zatiaľ, čo držíte pamäť DIMM za hrany, zarovnajte západku na pamäti DIMM s výčnelkom v priečinku pre pamäť DIMM pod konkrétnym uhlom.

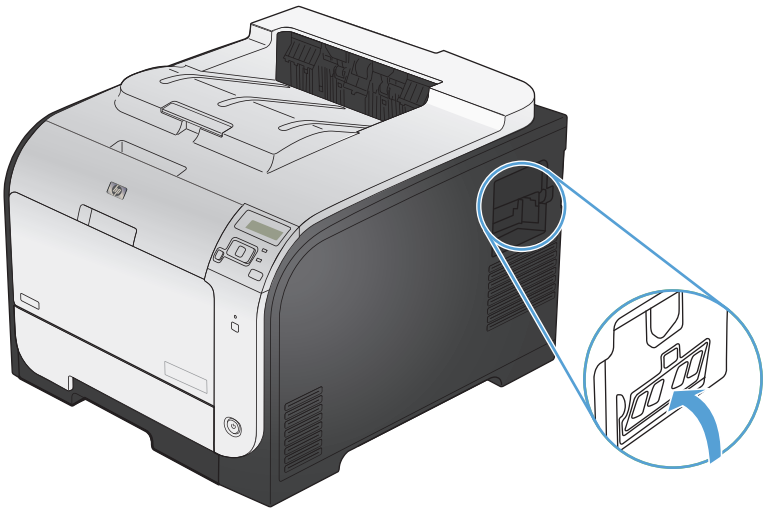

7. Zatlačte na pamäť DIMM, kým nezapadnú obidve západky na pamäti DIMM. Pri správnej inštalácii nie je vidieť kovové kontakty.

POZNÁMKA: Ak máte problém so zasunutím pamäte DIMM, uistite sa, že zárez na spodnej strane pamäte DIMM je zarovnaný s výčnelkom v priečinku. Ak pamäť DIMM stále nechce zapadnúť, uistite sa, že používate správny typ pamäte DIMM.

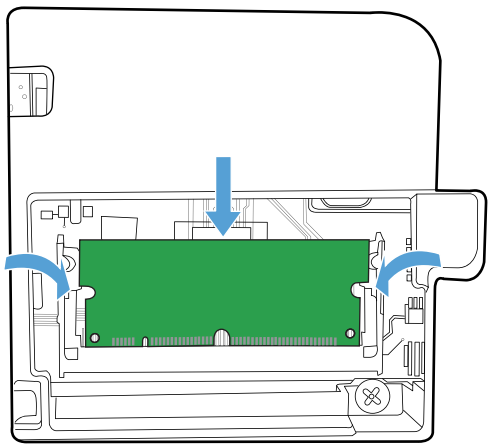

8. Opätovne založte prístupové dvierka k pamäti DIMM.

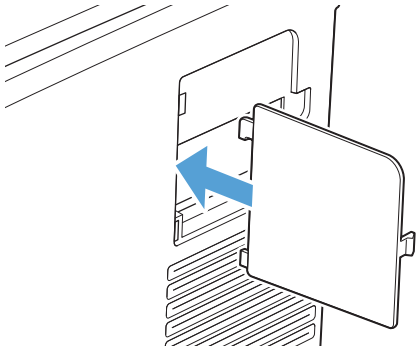

9. Zatvorte prístupové dvierka k pamäti DIMM.

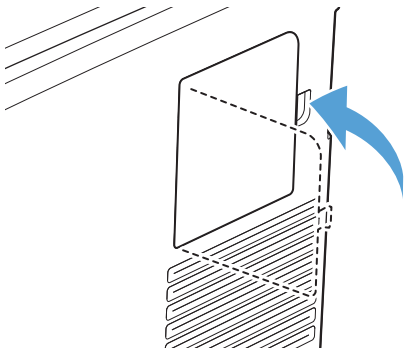

10. Opätovne pripojte napájací kábel a USB alebo sieťový kábel a potom zapnite produkt.

Aktivovanie pamäte

Windows XP, Windows Server 2003, Windows Server 2008 a Windows Vista	1. Kliknite na tlačidlo **Start** (Spustiť). 2. Kliknite na položku **Settings** (Nastavenia). 3. Kliknite na položku **Printers and Faxes** (Tlačiarne a faxy) (pri použití predvoleného zobrazenia ponuky Štart) alebo kliknite na položku **Printers** (Tlačiarne) (pri použití klasického zobrazenia ponuky Štart). 4. Pravým tlačidlom myši kliknite na ikonu ovládača a potom vyberte položku **Properties** (Vlastnosti). 5. Kliknite na kartu **Device Settings** (Nastavenia zariadenia). 6. Rozviňte oblasť pre **Installable Options** (Voliteľné doplnky). 7. Vedľa položky **Automatic Configuration** (Automatické nastavenie) vyberte **Update Now** (Aktualizovať teraz). 8. Kliknite na tlačidlo **OK**. **POZNÁMKA:** Ak sa pamäť neaktualizuje správne po použití možnosti **Update Now** (Aktualizovať teraz), celkové množstvo pamäte nainštalovanej v produkte môžete zvoliť manuálne v oblasti **Installable Options** (Voliteľné doplnky). Možnosť **Update Now** (Aktualizovať teraz) prepíše všetky zavedené konfiguračné nastavenia produktu.
Windows 7	1. Kliknite na tlačidlo **Start** (Spustiť). 2. Kliknite na položku **Devices and Printers** (Zariadenia a tlačiarne). 3. Pravým tlačidlom myši kliknite na ikonu produktu a potom vyberte položku **Printer properties** (Vlastnosti tlačiarne). 4. Kliknite na kartu **Device Settings** (Nastavenia zariadenia). 5. Rozviňte oblasť pre **Installable Options** (Voliteľné doplnky). 6. Vedľa položky **Automatic Configuration** (Automatické nastavenie) vyberte **Update Now** (Aktualizovať teraz). 7. Kliknite na tlačidlo **OK**. **POZNÁMKA:** Ak sa pamäť neaktualizuje správne po použití možnosti **Update Now** (Aktualizovať teraz), celkové množstvo pamäte nainštalovanej v produkte môžete zvoliť manuálne v oblasti **Installable Options** (Voliteľné doplnky). Možnosť **Update Now** (Aktualizovať teraz) prepíše všetky zavedené konfiguračné nastavenia produktu.
Mac OS X 10.5 a 10.6	1. V počítači otvorte ponuku Apple , kliknite na ponuku **Systémové preferencie** a potom kliknite na ikonu **Tlač a fax**. 2. Na ľavej strane okna zvoľte produkt. 3. Stlačte tlačidlo **Možnosti a spotrebný materiál**. 4. Kliknite na kartu **Ovládač**. 5. Nakonfigurujte nainštalované možnosti.

Kontrola inštalácie modulu DIMM

Po nainštalovní modulu DIMM skontrolujte, či bola inštalácia úspešná.

1. Zapnite produkt. Skontrolujte, či potom, čo produkt prešiel cez sekvenciu spustenia, svieti kontrolka pripravenosti. Ak sa zobrazí chybové hlásenie, je možné, že modul DIMM nebol správne nainštalovaný.
2. Vytlačte konfiguračnú stranu.
3. Na konfiguračnej strane skontrolujte časť týkajúcu sa pamäte a porovnajte ju s konfiguračnou stranou vytlačenou pred inštaláciou pamäte. Ak sa objem pamäte nezvýšil, modul DIMM sa pravdepodobne nenainštaloval správne alebo môže byť poškodený. Zopakujte inštaláciu. Ak je to potrebné, nainštalujte iný modul DIMM.

POZNÁMKA: Ak ste nainštalovali jazyk produktu (osobné nastavenie), pozrite si časť „Nainštalované osobné nastavenie a možnosti“ na strane s konfiguráciou. Táto oblasť by mala obsahovať jazyk nového produktu.

Vyčlenenie pamäte

Pomocné programy alebo úlohy, ktoré prevezmete do produktu, niekedy obsahujú zdroje (napr. typy písma, makrá alebo šablóny). Zdroje, ktoré sú vnútorne označené ako trvalé, zostanú v pamäti produktu, kým produkt nevypnete.

Ak chcete označiť prostriedky ako trvalé pomocou možnosti jazyka popisu strany (PDL), použite nasledujúci postup. Podrobné technické informácie nájdete v príslušnej príručke týkajúcej sa jazyka PDL pre jazyk PCL alebo PS.

- Zdroje označte ako trvalé len vtedy, keď je absolútne potrebné, aby zostali v pamäti zatiaľ, čo je produkt zapnutý.
- Trvalé zdroje odošlite do produktu len na začiatku tlačovej úlohy a nie zatiaľ, čo produkt vykonáva tlač.

POZNÁMKA: Nadmerné používanie trvalých zdrojov alebo ich preberanie zatiaľ, čo produkt tlačí, môže mať vplyv na výkon produktu alebo schopnosť tlačiť komplexné strany.

Vyčistenie produktu

V priebehu tlače sa môžu vo vnútri tlačiarne nahromadiť čiastočky papiera, tonera a prachu. Postupom času môže usadená nečistota spôsobiť problémy s kvalitou tlače, napríklad škvrny alebo rozmazanie tonera. Tento produkt je vybavený režimom čistenia, ktorý umožňuje odstrániť tento typ problémov a predchádzať im.

1. Na ovládacom paneli stlačte tlačidlo OK, čím otvoríte ponuky.
2. Otvorte tieto ponuky:
   - **Service (Údržba)**
   - **Cleaning Page (Čistiaca strana)**
3. Do zásobníka 1 vložte obyčajný papier a následným stlačením tlačidla OK spustite proces čistenia. Počkajte, kým sa proces nedokončí. Zahoďte stranu, ktorá sa tlačí.

POZNÁMKA: U modelov bez automatického duplexora zariadenie vytlačí prvú stranu a potom vás vyzve k vybratiu listu papiera z výstupnej priehradky a opakovanému vloženiu do zásobníka 1 pri zachovaní rovnakej orientácie.

Aktualizácie produktu

Aktualizácie softvéru a firmvéru spolu s inštalačnými pokynmi pre toto zariadenie nájdete na adrese www.hp.com/support/LJColorM351 alebo www.hp.com/support/LJColorM451. Kliknite na **Podpora a ovládače**, kliknite na operačný systém a následne zvoľte súbor, ktorý chcete prevziať pre váš produkt.

11 Riešenie problémov

- Pomôž si sám
- Kontrolný zoznam riešenia bežných problémov
- Obnovenie výrobných nastavení
- Interpretácia hlásení na ovládacom paneli
- Papier sa podáva nesprávne alebo sa zasekáva
- Odstránenie zaseknutých médií
- Zlepšenie kvality tlače
- Zariadenie netlačí alebo tlačí pomaly
- Riešenie problémov so sieťovým pripojením
- Riešenie problémov s bezdrôtovou sieťou
- Riešenie problémov so softvérom zariadenia v systéme Windows
- Riešenie problémov so softvérom zariadenia v systéme Mac

Pomôž si sám

Okrem informácii v tejto príručke sú k dispozícii aj iné zdroje, ktoré obsahujú užitočné informácie.

Stredisko pomoci a vzdelávania HP	Stredisko pomoci a vzdelávania HP a iná dokumentácia sa nachádzajú na disku CD, ktorý sa dodáva s produktom, prípadne v programovom priečinku HP v počítači. Stredisko pomoci a vzdelávania HP predstavuje nástroj pomocníka k produktu, ktorý zabezpečuje ľahký prístup k informáciám o produkte, webovú podporu k produktu značky HP, poradenstvo pri riešení problémov a regulačné a bezpečnostné informácie.
Témy na rýchlu referenciu úloh	Niekoľko tém na rýchlu referenciu úloh pre toto zariadenie je dostupných na tejto webovej lokalite: www.hp.com/support/LJColorM351 alebo www.hp.com/support/LJColorM451 Tieto témy môžete vytlačiť a ponechať si ich v blízkosti zariadenia. Budú užitočným pomocníkom u často vykonávaných činností.

Kontrolný zoznam riešenia bežných problémov

1. Skontrolujte, či je produkt správne nastavený.

   a. Stlačením tlačidla napájania zapnete produkt alebo deaktivujete režim Automatické vypnutie.

   b. Skontrolujte pripojenie sieťového kábla.

   c. Uistite sa, že sieťové napätie je správne pre konfiguráciu napájania produktu. (Pozrite si štítok na zadnej strane produktu, kde nájdete požiadavky na napätie.) Ak používate zásuvkový panel a jeho napätie nie je v rámci technických údajov, zapojte produkt priamo k sieťovej zásuvke. Ak je už zapojený k sieťovej zásuvke, vyskúšajte odlišnú zásuvku.

   d. Ak žiadny z krokov nepovedie k obnoveniu činnosti zariadenia, obráťte sa na službu starostlivosti o zákazníka spoločnosti HP (HP Customer Care).

2. Skontrolujte káble.

   a. Skontrolujte káblové pripojenie k produktu a počítaču. Skontrolujte, či je pripojenie bezpečné.

   b. Ak je to možné, vyskúšaním iného kábla sa presvedčte, či nie je kábel poškodený.

   c. Skontrolujte sieťové pripojenie (len pri sieťových modeloch): Uistite sa, že svieti indikátor siete. Indikátor siete sa nachádza vedľa sieťového portu na zadnej časti produktu.

   Ak sa produkt nedokáže pripojiť k sieti, odinštalujte a znova nainštalujte produkt. Ak chyba pretrváva, obráťte sa na správcu siete.

3. Skontrolujte, či sa na ovládacom paneli nezobrazujú žiadne správy.

4. Skontrolujte, či používaný papier vyhovuje požiadavkám.

5. Skontrolujte, či je papier správne vložený do vstupného zásobníka.

6. Skontrolujte, či je správne nainštalovaný softvér produktu.

7. Skontrolujte, či ste nainštalovali ovládač tlačiarne tohto produktu a či ste vybrali tento produkt zo zoznamu dostupných tlačiarní.

8. Vytlačte konfiguračnú stránku.

   a. Ak sa stránka nevytlačí, skontrolujte, či vstupný zásobník obsahuje papier a či je papier správne vložený.

   b. Skontrolujte, či je správne nainštalované tlačové kazety.

c. Ak sa stránka v produkte zasekne, odstráňte zaseknutie.

d. Ak je kvalita tlače prijateľná, postupujte podľa nasledujúcich krokov:

- Skontrolujte správne nastavenia tlačiarne pre požívaný papier.
- Riešenie problémov s kvalitou tlače.

9. Vytlačte malý dokument z iného programu, ktorý v minulosti fungoval. Ak toto riešenie funguje, potom je problém v programe, ktorý používate. Ak toto riešenie nefunguje (dokument sa nevytlačí), postupujte podľa nasledujúcich krokov:

   a. Vyskúšajte vytlačiť úlohu z iného počítača, ktorý má nainštalovaný softvér produktu.

   b. Skontrolujte pripojenie kábla. Produkt nasmerujte na správny port alebo znova nainštalujte softvér a vyberte typ pripojenia, ktoré používate.

Faktory, ktoré majú vplyv na výkon produktu

Viacero faktorov ovplyvňuje čas, ktorý tlačiareň potrebuje na vykonanie úlohy:

- Použitie špeciálneho papiera (ako priehľadné fólie, ťažký papier a papier s vlastným formátom)
- Čas spracovania a prevzatia produktu
- Zložitosť a veľkosť grafík
- Rýchlosť počítača, ktorý používate
- Pripojenie USB alebo sieťové pripojenie
- Konfigurácia vstupov a výstupov produktu

Obnovenie výrobných nastavení

Obnovením predvolených hodnôt nastavenia sa prepnú všetky nastavenia zariadenia a siete na predvolené výrobné nastavenia. Nedôjde k vynulovaniu počtu strán, veľkosti zásobníka ani jazyka. Aby ste obnovili výrobné nastavenia produktu, postupujte podľa týchto krokov.

⚠ **UPOZORNENIE:** Obnovením predvolených hodnôt nastavenia sa prepnú všetky nastavenia na základné hodnoty nastavené vo výrobe a tiež dôjde k vymazaniu strán uložených v pamäti. Proces automaticky reštartuje produkt.

1. Na ovládacom paneli stlačte tlačidlo OK, čím otvoríte ponuky.
2. Otvorte tieto ponuky:
   - **Service (Údržba)**
   - **Restore Defaults (Obnoviť predvolené nastavenia)**

   Produkt sa automaticky reštartuje.

Interpretácia hlásení na ovládacom paneli

Typy hlásení na ovládacom paneli

Správy na ovládacom paneli signalizujú aktuálny stav produktu alebo situácie, ktoré môžu vyžadovať zásah.

Výstražné a varovné hlásenia sa zobrazia dočasne a môžu vyžadovať, aby ste potvrdili správu stlačením tlačidla OK, čím by sa pokračovalo v úlohe alebo stlačením tlačidla Zrušiť ✕, čím by sa úloha zrušila. Pri určitých varovaniach sa úloha nemusí dokončiť, prípadne sa môže ovplyvniť kvalita tlače. Ak sa výstražné alebo varovné hlásenie vzťahuje na tlač a funkcia automatického pokračovania je zapnutá, produkt sa pokúsi pokračovať v tlačovej úlohe bez potvrdenia potom, čo sa na 10 sekúnd zobrazilo varovanie.

Kritické chybové hlásenia môžu znamenať určitý druh zlyhania. Vypnutie a zapnutie môže problém napraviť. Ak kritická chyba pretrváva, produkt bude možno potrebné opraviť.

Hlásenia na ovládacom paneli

10.XXXX Supply Error (10.XXXX Chyba spotrebného materiálu)

Popis

Pamäťový čip jednej z tlačových kaziet nemožno prečítať alebo chýba.

- 10.0000 = chyba pamäťového čipu čiernej kazety
- 10.0001 = chyba pamäťového čipu azúrovej kazety
- 10.0002 = chyba pamäťového čipu purpurovej kazety
- 10.0003 = chyba pamäťového čipu žltej kazety
- 10.1000 = chýba čip čiernej kazety
- 10.1001 = chýba čip azúrovej kazety
- 10.1002 = chýba čip purpurovej kazety
- 10.1003 = chýba čip žltej kazety

Odporúčaný postup

Preinštalujte tlačovú kazetu.

Vypnite produkt a znovu ho zapnite.

Ak sa problém nevyriešil, vymeňte tlačovú kazetu.

49 Error (79 Chyba) Turn off then on (Vypnite a následne zapnite)

Popis

Produkt zaznamenal vnútornú chybu.

Odporúčaný postup

Vypnite produkt, počkajte najmenej 30 sekúnd, potom zapnite napájanie a počkajte na spustenie produktu.

V prípade, že používate prepäťovú ochranu, odpojte ju. Pripojte produkt priamo k sieťovej zásuvke. Zapnite napájanie produktu.

Ak správa pretrváva, obráťte sa na zákaznícky servis spoločnosti HP.

50.X Fuser Error (50.X Chyba natavovacej jednotky) Turn off then on (Vypnite a následne zapnite)

Popis

Produkt zaznamenal chybu natavovacej jednotky.

Odporúčaný postup

Vypnite napájanie produktu, počkajte najmenej 30 sekúnd, potom zapnite napájanie a počkajte na spustenie produktu.

Vypnite produkt, počkajte najmenej 25 minút a potom ho zapnite.

V prípade, že používate prepäťovú ochranu, odpojte ju. Pripojte produkt priamo k sieťovej zásuvke. Zapnite napájanie produktu.

Ak správa pretrváva, obráťte sa na zákaznícky servis spoločnosti HP.

51.XX Error (54.XX Chyba) Turn off then on (Vypnite a následne zapnite)

Popis

Produkt zaznamenal vnútornú chybu hardvéru.

Odporúčaný postup

Vypnite napájanie produktu, počkajte najmenej 30 sekúnd, potom zapnite napájanie a počkajte na spustenie produktu.

V prípade, že používate prepäťovú ochranu, odpojte ju. Pripojte produkt priamo k sieťovej zásuvke. Produkt opäť zapnite.

Ak správa pretrváva, obráťte sa na zákaznícky servis spoločnosti HP.

54.XX Error (54.XX Chyba) Turn off then on (Vypnite a následne zapnite)

Popis

Produkt zaznamenala chybu jedného z vnútorných snímačov.

Odporúčaný postup

Vypnite napájanie produktu, počkajte najmenej 30 sekúnd, potom zapnite napájanie a počkajte na spustenie produktu.

V prípade, že používate prepäťovú ochranu, odpojte ju. Pripojte produkt priamo k sieťovej zásuvke. Zapnite napájanie produktu.

Ak správa pretrváva, obráťte sa na zákaznícky servis spoločnosti HP.

55.X Error (59.X Chyba) Turn off then on (Vypnite a následne zapnite)

Popis

Produkt zaznamenal vnútornú chybu.

Odporúčaný postup

Vypnite napájanie produktu, počkajte najmenej 30 sekúnd, potom zapnite napájanie a počkajte na spustenie produktu.

V prípade, že používate prepäťovú ochranu, odpojte ju. Pripojte produkt priamo k sieťovej zásuvke. Zapnite napájanie produktu.

Ak správa pretrváva, obráťte sa na zákaznícky servis spoločnosti HP.

57 Fan Error (57 Chyba ventilátora) Turn off then on (Vypnite a následne zapnite)

Popis

Produkt zaznamenal problém vnútorného ventilátora.

Odporúčaný postup

Vypnite napájanie produktu, počkajte najmenej 30 sekúnd, potom zapnite napájanie a počkajte na spustenie produktu.

V prípade, že používate prepäťovú ochranu, odpojte ju. Pripojte produkt priamo k sieťovej zásuvke. Zapnite napájanie produktu.

Ak správa pretrváva, obráťte sa na zákaznícky servis spoločnosti HP.

59.X Error (59.X Chyba) Turn off then on (Vypnite a následne zapnite)

Popis

Produkt zaznamenala problém jedného z motorov.

Odporúčaný postup

Vypnite napájanie produktu, počkajte najmenej 30 sekúnd, potom zapnite napájanie a počkajte na spustenie produktu.

V prípade, že používate prepäťovú ochranu, odpojte ju. Pripojte produkt priamo k sieťovej zásuvke. Zapnite napájanie produktu.

Ak správa pretrváva, obráťte sa na zákaznícky servis spoločnosti HP.

79 Error (79 Chyba) Turn off then on (Vypnite a následne zapnite)

Popis

Produkt zaznamenal vnútornú chybu firmvéru.

Odporúčaný postup

Vypnite napájanie produktu, počkajte najmenej 30 sekúnd, potom zapnite napájanie a počkajte na spustenie produktu.

V prípade, že používate prepäťovú ochranu, odpojte ju. Pripojte produkt priamo k sieťovej zásuvke. Zapnite napájanie produktu.

Ak správa pretrváva, obráťte sa na zákaznícky servis spoločnosti HP.

79 Service Error (79 Servisná chyba) Turn off then on (Vypnite a následne zapnite)

Popis

Nainštalovaná nekompatibilná pamäť DIMM.

Odporúčaný postup

1. Vypnite napájanie produktu.
2. Nainštalujte pamäť DIMM, ktorú produkt podporuje.
3. Produkt zapnite.

Ak správa pretrváva, obráťte sa na zákaznícky servis spoločnosti HP.

Black cartridge low (Nízka úroveň v čiernej kazete)

Popis

Tlačová kazeta je na konci svojej životnosti.

Odporúčaný postup

Tlač môže pokračovať, ale zvážte zaobstaranie náhradného spotrebného materiálu.

Black in wrong position (Čierna na nesprávnej pozícii)

Popis

Tlačová kazeta je nainštalovaná do nesprávnej zásuvky.

Odporúčaný postup

Skontrolujte, či sú všetky tlačové kazety nainštalované v správnych zásuvkách. Spredu dozadu sú tlačové kazety nainštalované v tomto poradí: čierna, azúrová, purpurová a žltá.

Black very low (Veľmi nízka hladina čiernej)

Popis

Tlačová kazeta je na konci svojej životnosti. Zákazník môže na tomto zariadení nakonfigurovať možnosť „Výzvou ma upozorni o 100 strán, 200 strán, 300 strán alebo nikdy.“ Táto možnosť sa poskytuje v mene pohodlia zákazníka a nepoukazuje na skutočnosť, že tieto stránky budú za každých okolností vykazovať prijateľnú kvalitu tlače.

Odporúčaný postup

Na zaistenie optimálnej kvality tlače odporúča spoločnosť HP ihneď vymeniť tlačovú kazetu. Môžete pokračovať v tlači, kým nezaznamenáte zníženie kvality tlače. Skutočná životnosť kazety môže byť odlišná.

Potom, čo spotrebný materiál značky HP dosiahne very low (veľmi nízku) hladinu, skončí sa platnosť prémiovej ochrannej záruky spoločnosti HP na túto položku spotrebného materiálu. Pokiaľ sa spotrebný materiál HP používa v režime pokračovania pri nízkej hladine, všetky chyby tlače alebo zlyhania kaziet, ktoré sa vyskytnú, sa nebudú považovať za chyby materiálu ani spracovania spotrebného materiálu, na ktoré sa vzťahuje vyhlásenie spoločnosti HP o záruke na tlačové kazety.

Cleaning . . .

Popis

Zariadenie v záujme dosahovania optimálnej kvality tlače pravidelne vykonáva čistiacu procedúru.

Odporúčaný postup

Počkajte, kým sa čistiaci proces nedokončí.

Cyan cartridge low (Nízka úroveň v azúrovej kazete)

Popis

Tlačová kazeta je na konci svojej životnosti.

Odporúčaný postup

Tlač môže pokračovať, ale zvážte zaobstaranie náhradného spotrebného materiálu.

Cyan in wrong position (Azúrová na nesprávnej pozícii)

Popis

Tlačová kazeta je nainštalovaná do nesprávnej zásuvky.

Odporúčaný postup

Skontrolujte, či sú všetky tlačové kazety nainštalované v správnych zásuvkách. Spredu dozadu sú tlačové kazety nainštalované v tomto poradí: čierna, azúrová, purpurová a žltá.

Cyan very low (Veľmi nízka hladina azúrovej)

Popis

Tlačová kazeta je na konci svojej životnosti. Zákazník môže na tomto zariadení nakonfigurovať možnosť „Výzvou ma upozorni o 100 strán, 200 strán, 300 strán alebo nikdy.“ Táto možnosť sa poskytuje v mene pohodlia zákazníka a nepoukazuje na skutočnosť, že tieto stránky budú za každých okolností vykazovať prijateľnú kvalitu tlače.

Odporúčaný postup

Na zaistenie optimálnej kvality tlače odporúča spoločnosť HP ihned' vymeniť tlačovú kazetu. Môžete pokračovať v tlači, kým nezaznamenáte zníženie kvality tlače. Skutočná životnosť kazety môže byť odlišná.

Potom, čo spotrebný materiál značky HP dosiahne very low (veľmi nízku) hladinu, skončí sa platnosť prémiovej ochrannej záruky spoločnosti HP na túto položku spotrebného materiálu. Pokiaľ sa spotrebný materiál HP používa v režime pokračovania pri nízkej hladine, všetky chyby tlače alebo zlyhania kaziet, ktoré sa vyskytnú, sa nebudú považovať za chyby materiálu ani spracovania spotrebného materiálu, na ktoré sa vzťahuje vyhlásenie spoločnosti HP o záruke na tlačové kazety.

Device error (Chyba zariadenia) Press [OK] (Stlačte tlačidlo [OK])

Popis

Vyskytla sa interná chyba.

Odporúčaný postup

Stlačením tlačidla OK obnovte úlohu.

Front door open (Predné dvierka sú otvorené)

Popis

Nie sú zatvorené predné dvierka produktu.

Odporúčaný postup

Zatvorte dvierka.

Genuine HP supply installed (Nainštalovaný originálny spotrebný materiál HP)

Popis

Nainštaloval sa originálny spotrebný materiál značky HP.

Odporúčaný postup

Nevyžaduje sa žiadne opatrenie.

Incompatible <color> (Nekompatibilná <farba>)

Popis

Nainštalovali ste tlačovú kazetu, ktorá je určená na použitie v inom modeli zariadenia HP. Ak sa nainštaluje táto tlačová kazeta, zariadenie nemusí fungovať správne.

Odporúčaný postup

Do zariadenia nainštalujte správnu tlačovú kazetu.

Incorrect supplies (Nesprávny spotrebný materiál)

Popis

Viacero tlačových kaziet je nainštalovaných do nesprávnej zásuvky.

Odporúčaný postup

Uistite sa, že každá tlačová kazeta je v správnej zásuvke. Spredu dozadu sú tlačové kazety nainštalované v tomto poradí: čierna, azúrová, purpurová a žltá.

Install <color> cartridge (Nainštalujte kazetu <farba>)

Popis

Tlačová kazeta buď nie je nainštalovaná vôbec, alebo je nainštalovaná nesprávne.

Odporúčaný postup

Nainštalujte tlačovú kazetu.

Invalid driver (Neplatný ovládač) Press [OK] (Stlačte tlačidlo [OK])

Popis

Používate nesprávny ovládač tlačiarne.

Odporúčaný postup

Zvoľte správny ovládač tlačiarne.

Jam in <location> (Zaseknutie na <miesto>)

Popis

Produkt zistil zaseknutie.

Odporúčaný postup

Odstráňte zaseknuté médium z miesta uvedeného v správe. Tlač úlohy by mala pokračovať. Ak nepokračuje, pokúste sa o opätovnú tlač úlohy.

Ak správa pretrváva, obráťte sa na zákaznícky servis spoločnosti HP.

Jam in tray # (Zaseknutý papier v zásobníku č.) Clear jam and then (Odstráňte zaseknuté médium a potom)Press [OK] (Stlačte tlačidlo [OK])

Popis

Produkt zistil zaseknutie.

Odporúčaný postup

Odstráňte zaseknuté médium z uvedeného miesta a potom stlačte tlačidlo OK.

Ak správa pretrváva, obráťte sa na zákaznícky servis spoločnosti HP.

Load tray # <TYPE> <SIZE> (Vložte papier do zásobníka č. <TYP> <VEĽKOSŤ>)

Popis

Niektorý zásobník je nakonfigurovaný pre typ a formát papiera, ktorý požaduje tlačová úloha, ale je prázdny.

Odporúčaný postup

Do zásobníka vložte správny papier alebo stlačte tlačidlo OK, ak chcete použiť papier v inom zásobníku.

Load tray <X> (Naplňte zásobník <X>) Press [OK] for available media (Stlačte tlačidlo [OK] pre dostupné médiá)

Popis

Zásobník je prázdny.

Odporúčaný postup

Ak chcete pokračovať v tlači, do zásobníka vložte papier. Stlačte tlačidlo OK, aby ste zvolili iný zásobník.

Load tray 1 <TYPE> <SIZE> (Vložte papier do zásobníka 1 <TYP> <VEĽKOSŤ>)

Popis

Žiadne zásobníky nie sú nakonfigurované pre typ a formát papiera, ktorý požaduje tlačová úloha.

Odporúčaný postup

Vložte správny papier do zásobníka 1 alebo stlačte tlačidlo OK na použitie papiera v inom zásobníku.

Load tray 1 plain <SIZE> (Vložte obyčajný papier do zásobníka 1 <VEĽKOSŤ>) Cleaning Mode [OK] to start (Ak chcete spustiť režim čistenia, stlačte tlačidlo [OK])

Popis

Produkt je pripravený na spracovanie čistenia.

Odporúčaný postup

Do zásobníka č. 1 vložte papier určených rozmerov a potom stlačte tlačidlo OK.

Magenta cartridge low (Nízka úroveň purpurovej kazety)

Popis

Tlačová kazeta je na konci svojej životnosti.

Odporúčaný postup

Tlač môže pokračovať, ale zvážte zaobstaranie náhradného spotrebného materiálu.

Magenta in wrong position (Purpurová na nesprávnej pozícii)

Popis

Tlačová kazeta je nainštalovaná do nesprávnej zásuvky.

Odporúčaný postup

Skontrolujte, či sú všetky tlačové kazety nainštalované v správnych zásuvkách. Spredu dozadu sú tlačové kazety nainštalované v tomto poradí: čierna, azúrová, purpurová a žltá.

Magenta very low (Veľmi nízka hladina purpurovej)

Popis

Tlačová kazeta je na konci svojej životnosti. Zákazník môže na tomto zariadení nakonfigurovať možnosť „Výzvou ma upozorni o 100 strán, 200 strán, 300 strán alebo nikdy.“ Táto možnosť sa poskytuje v mene pohodlia zákazníka a nepoukazuje na skutočnosť, že tieto stránky budú za každých okolností vykazovať prijateľnú kvalitu tlače.

Odporúčaný postup

Na zaistenie optimálnej kvality tlače odporúča spoločnosť HP ihneď vymeniť tlačovú kazetu. Môžete pokračovať v tlači, kým nezaznamenáte zníženie kvality tlače. Skutočná životnosť kazety môže byť odlišná.

Potom, čo spotrebný materiál značky HP dosiahne very low (veľmi nízku) hladinu, skončí sa platnosť prémiovej ochrannej záruky spoločnosti HP na túto položku spotrebného materiálu. Pokiaľ sa spotrebný materiál HP používa v režime pokračovania pri nízkej hladine, všetky chyby tlače alebo zlyhania kaziet, ktoré sa vyskytnú, sa nebudú považovať za chyby materiálu ani spracovania spotrebného materiálu, na ktoré sa vzťahuje vyhlásenie spoločnosti HP o záruke na tlačové kazety.

Manual duplex (Ručná obojstranná tlač) Load tray <X> (Naplňte zásobník <X>) Press [OK] (Stlačte tlačidlo [OK])

Popis

Prvá strana ručnej obojstrannej tlače sa vytlačila a strany sa musia vložiť, aby sa vytlačila aj druhá strana.

Odporúčaný postup

Vložte stranu do uvedeného zásobníka so stranou určenou na tlač smerom nahor a hornou časťou strany smerujúcou od vás a potom stlačte tlačidlo OK.

Manual feed <TYPE> <SIZE> (Manuálne podávanie <TYP> <VEĽKOSŤ>) Press [OK] for available media (Stlačte tlačidlo [OK] pre dostupné médiá)

Popis

Produkt je nastavený do režimu ručného podávania.

Odporúčaný postup

Stlačením tlačidla OK vymažte hlásenie *alebo* do zásobníka 1 vložte správne médium.

Memory is low (Nedostatok pamäte) Press [OK] (Stlačte tlačidlo [OK])

Popis

Pamäť tlačiarne je takmer plná.

Odporúčaný postup

Stlačením tlačidla OK ukončite úlohu alebo stlačením tlačidla Zrušiť ✕ zrušte úlohu.

Rozdeľte úlohu na menšie úlohy, ktoré obsahujú menej strán.

Misprint (Chybná tlač) Press [OK] (Stlačte tlačidlo [OK])

Popis

Papier sa oneskoril počas prechodu zariadením.

Odporúčaný postup

Stlačením tlačidla OK odstránite hlásenie.

Ak sa chcete tomuto problému vyhnúť, vyskúšajte jedno z nasledujúcich riešení:

1. Nastavte vodiace lišty v zásobníku. Uistite sa, že predná vodiaca lišta dĺžky papiera tlačí papier k zadnému okraju zásobníka.
2. Používajte papier, ktorý zodpovedá technickým údajom od spoločnosti HP. Papier skladujte neotvorený v originálnom balení.
3. Zariadenie používajte v oblasti, ktorá vyhovuje environmentálnym špecifikáciám tohto produktu.

Print failure, press OK. (Zlyhanie tlače, stlačte OK.) If error repeats, turn off then on. (Ak sa chyba zopakuje, vypnite a zapnite zariadenie.)

Popis

Produkt nedokáže spracovať stranu.

Odporúčaný postup

Stlačením tlačidla OK pokračujte v tlači úlohy, ale môže to mať vplyv na výstup.

Ak chyba pretrváva, produkt vypnite a znovu zapnite. Opätovne odošlite tlačovú úlohu.

Rear door open (Zadné dvierka sú otvorené)

Popis

Sú otvorené zadné dvierka tohto produktu.

Odporúčaný postup

Zatvorte dvierka.

Remove shipping lock from <color> cartridge (Odstráňte prepravný zámok z <farba> kazety)

Popis

Je nainštalovaný prepravný zámok tlačovej kazety.

Odporúčaný postup

Potiahnutím oranžovej úchytky odstráňte prepravnú zámku z kazety.

Remove shipping locks from cartridges (Odstráňte prepravné poistky z kaziet)

Popis

Na jednej alebo viacerých tlačových kazetách je nainštalovaný prepravný zámok tlačovej kazety.

Odporúčaný postup

Potiahnutím oranžovej úchytky odstráňte prepravnú zámku z kazety.

Replace <color> (Vymeňte <farba>)

Popis

Tlačová kazeta je na konci použiteľnej životnosti a zariadenie je zákazníkom nakonfigurované na zastavenie tlače pri dosiahnutí veľmi nízkej hladiny.

Odporúčaný postup

Na zaistenie optimálnej kvality tlače odporúča spoločnosť HP ihned' vymeniť tlačovú kazetu. Môžete pokračovať v tlači, kým nezaznamenáte zníženie kvality tlače. Skutočná životnosť kazety môže byť odlišná. Potom, čo spotrebný materiál značky HP dosiahne very low (veľmi nízku) hladinu, skončí sa platnosť prémiovej ochrannej záruky spoločnosti HP na túto položku spotrebného materiálu. Pokiaľ sa spotrebný materiál HP používa v režime pokračovania pri nízkej hladine, všetky chyby tlače alebo zlyhania kaziet, ktoré sa vyskytnú, sa nebudú považovať za chyby materiálu ani spracovania spotrebného materiálu, na ktoré sa vzťahuje vyhlásenie spoločnosti HP o záruke na tlačové kazety.

Supplies low (Nedostatok spotrebného materiálu)

Popis

Viacero položiek spotrebného materiálu je takmer minutých.

Odporúčaný postup

Skontrolujte mierky hladiny spotrebného materiálu na ovládacom paneli alebo vytlačte stránku stavu spotrebného materiálu, aby ste určili, ktoré tlačové kazety sú takmer prázdne.

Tlač bude pokračovať, kým sa nezobrazí hlásenie „Very Low" (Veľmi nízka hladina). Zvážte zaobstaranie náhradného spotrebného materiálu na okamžitú výmenu.

Unexpected size in tray # (Neočakávaná veľkosť papiera v zásobníku č.) Load <size> (Vložte <veľkosť>) Press [OK] (Stlačte tlačidlo [OK])

Popis

Zariadenie rozpoznalo papier v zásobníku, ktoré nezodpovedá konfigurácii pre zásobník.

Odporúčaný postup

Vložte do zásobníka správny papier alebo nakonfigurujte zásobník na veľkosť, akú ste vložili.

Unsupported <color> (Nepodporovaná <farba>) Press [OK] to continue (Pokračujte stlačením tlačidla OK)

Popis

Zariadenie rozpoznalo tlačovú kazetu od iného výrobcu ako HP.

Odporúčaný postup

Pokračovať v tlači budete stlačením tlačidla OK.

Ak sa domnievate, že ste kúpili spotrebný materiál značky HP, prejdite na adresu www.hp.com/go/anticounterfeit. Na servisné zásahy alebo opravy, ktoré sa vyžadujú v dôsledku používania nepodporovaného spotrebného materiálu, sa nevzťahuje záruka spoločnosti HP.

Used <color> installed (Nainštalovaná použitá <farba>) Press [OK] to continue (Pokračujte stlačením tlačidla OK)

Popis

Nainštalovali ste tlačovú kazetu, ktorá počas prítomnosti v inom zariadení dosiahla predvolenú hranicu nízkej hladiny.

Odporúčaný postup

Pokračovať budete stlačením tlačidla OK.

Used <color> in use (Používa sa použitá <farba>)

Popis

Používate tlačovú kazetu, ktorá počas prítomnosti v zariadení dosiahla predvolenú hranicu nízkej hladiny.

Odporúčaný postup

Tlač môže pokračovať, ale zvážte zaobstaranie náhradného spotrebného materiálu.

Used supplies in use (Používa sa opotrebovaný spotrebný materiál)

Popis

Používate viac ako jednu tlačovú kazetu, ktorá počas prítomnosti v zariadení dosiahla predvolenú hranicu nízkej hladiny.

Odporúčaný postup

Tlač môže pokračovať, ale zvážte zaobstaranie náhradného spotrebného materiálu.

Yellow cartridge low (Nízka úroveň v žltej kazete)

Popis

Tlačová kazeta je na konci svojej životnosti.

Odporúčaný postup

Tlač môže pokračovať, ale zvážte zaobstaranie náhradného spotrebného materiálu.

Yellow in wrong position (Yellow na nesprávnej pozícii)

Popis

Tlačová kazeta je nainštalovaná do nesprávnej zásuvky.

Odporúčaný postup

Skontrolujte, či sú všetky tlačové kazety nainštalované v správnych zásuvkách. Spredu dozadu sú tlačové kazety nainštalované v tomto poradí: čierna, azúrová, purpurová a žltá.

Yellow very low (Veľmi nízka hladina žltej)

Popis

Tlačová kazeta je na konci svojej životnosti. Zákazník môže na tomto zariadení nakonfigurovať možnosť „Výzvou ma upozorni o 100 strán, 200 strán, 300 strán alebo nikdy.“ Táto možnosť sa poskytuje v mene pohodlia zákazníka a nepoukazuje na skutočnosť, že tieto stránky budú za každých okolností vykazovať prijateľnú kvalitu tlače.

Odporúčaný postup

Na zaistenie optimálnej kvality tlače odporúča spoločnosť HP ihned' vymeniť tlačovú kazetu. Môžete pokračovať v tlači, kým nezaznamenáte zníženie kvality tlače. Skutočná životnosť kazety môže byť odlišná.

Potom, čo spotrebný materiál značky HP dosiahne very low (veľmi nízku) hladinu, skončí sa platnosť prémiovej ochrannej záruky spoločnosti HP na túto položku spotrebného materiálu. Pokiaľ sa spotrebný materiál HP používa v režime pokračovania pri nízkej hladine, všetky chyby tlače alebo zlyhania kaziet, ktoré sa vyskytnú, sa nebudú považovať za chyby materiálu ani spracovania spotrebného materiálu, na ktoré sa vzťahuje vyhlásenie spoločnosti HP o záruke na tlačové kazety.

Papier sa podáva nesprávne alebo sa zasekáva

- Zariadenie nepreberá papier
- Zariadenie prevezme niekoľko hárkov papiera súčasne
- Predchádzanie zaseknutiam papiera

Zariadenie nepreberá papier

Ak zariadenie zo zásobníka nedokáže prebrať papier, vyskúšajte nasledovné riešenia.

1. Otvorte zariadenie a odstráňte všetky zaseknuté hárky papiera.
2. Do zásobníka vložte papier správnej veľkosti vzhľadom na danú úlohu.
3. Skontrolujte, či sú vodiace lišty papiera v zásobníku nastavené na správnu veľkosť papiera. Zarovnajte vodiace lišty so značkami formátu papiera na dne zásobníka.
4. Skontrolujte ovládací panel zariadenia a presvedčte sa, či zariadenie nečaká na váš súhlas s manuálnym podávaním papiera. Vložte papier a pokračujte.

Zariadenie prevezme niekoľko hárkov papiera súčasne

Ak zariadenie prevezme zo zásobníka niekoľko hárkov papiera, vyskúšajte nasledovné riešenia.

1. Vyberte stoh papiera zo zásobníka a poprehýbajte ho, otočte o 180 stupňov a preklopte ho naopak. *Papier neprelistúvajte.* Stoh papiera vráťte do zásobníka.
2. Používajte iba papier, ktorý zodpovedá technickým údajom HP pre tento produkt.
3. Používajte papier, ktorý nie je pokrčený, prehnutý ani poškodený. V prípade potreby použite papier z iného balenia.
4. Skontrolujte, či zásobník nie je nadmerne naplnený. Ak áno, vyberte celý stoh papiera zo zásobníka, zarovnajte ho a potom časť papiera vložte späť do zásobníka.
5. Skontrolujte, či sú vodiace lišty papiera v zásobníku nastavené na správnu veľkosť papiera. Lišty zarovnajte so značkami formátu papiera na spodnej strane zásobníka.

Predchádzanie zaseknutiam papiera

Ak chcete znížiť počet zaseknutí papiera, vyskúšajte nasledovné riešenia.

1. Používajte iba papier, ktorý zodpovedá technickým údajom HP pre tento produkt.
2. Používajte papier, ktorý nie je pokrčený, prehnutý ani poškodený. V prípade potreby použite papier z iného balenia.
3. Používajte papier, ktorý v minulosti nebol použitý pri tlači ani kopírovaní.
4. Skontrolujte, či zásobník nie je nadmerne naplnený. Ak áno, vyberte celý stoh papiera zo zásobníka, zarovnajte ho a potom časť papiera vložte späť do zásobníka.

5. Skontrolujte, či sú vodiace lišty papiera v zásobníku nastavené správne podľa veľkosti papiera. Nastavte vodiace lišty šírky papiera tak, aby sa stohu papiera dotýkali, ale neohýbali ho.
6. Skontrolujte, či je zásobník úplne zasunutý do zariadenia.
7. Ak tlačíte na ťažký, embosovaný alebo perforovaný papier, použite funkciu manuálneho podávania a hárky podávajte od zariadenia po jednom.

Odstránenie zaseknutých médií

Miesta zaseknutia média

Pomocou tohto obrázka nájdite miesta zaseknutia.

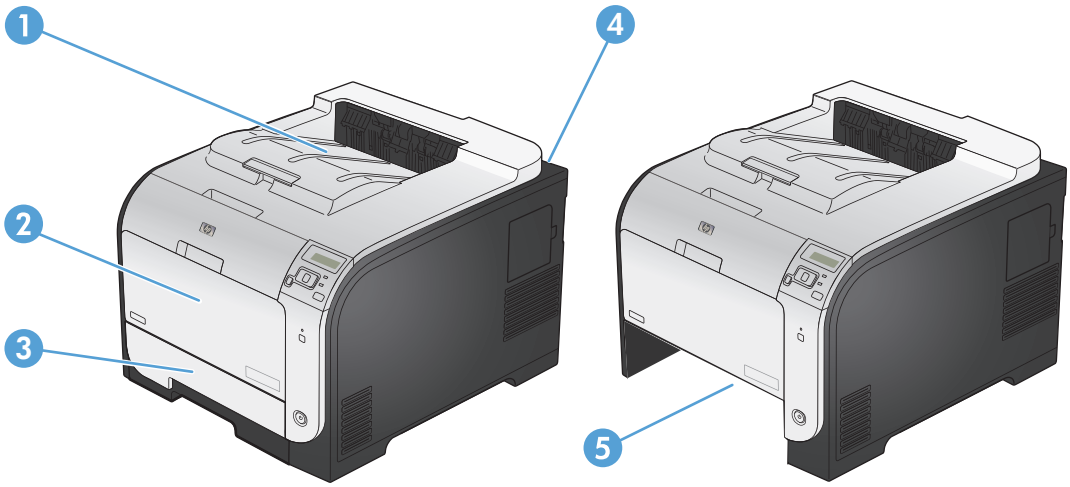

1	Výstupná priehradka
2	Zásobník 1
3	Zásobník 2
4	Natavovacia jednotka
5	Oblasť prístupu k zaseknutému médiu v zásobníku 2

Odstránenie zaseknutia v zásobníku 1

1. Vytiahnite zaseknutý hárok zo zásobníka 1.

   POZNÁMKA: Ak je hárok natrhnutý, pred pokračovaním v tlači skontrolujte, či ste odstránili všetky útržky.

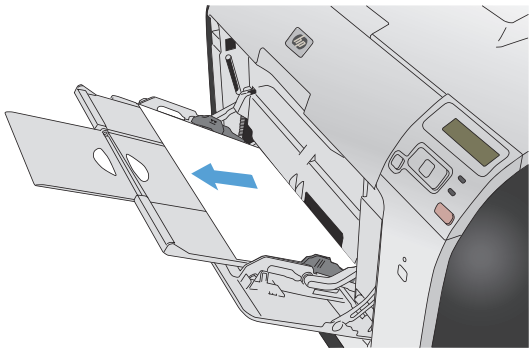

2. Vytiahnite zásobník 2 a umiestnite ho na rovný povrch.

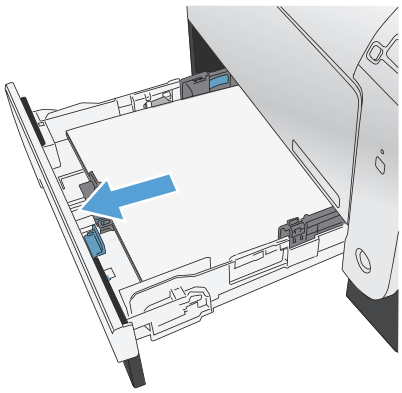

3. Znížte zásobník na prístup k zaseknutému médiu.

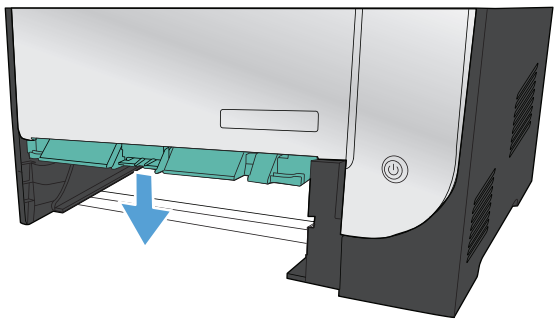

4. Zaseknutý hárok odstráňte tak, že ho priamo vytiahnete.

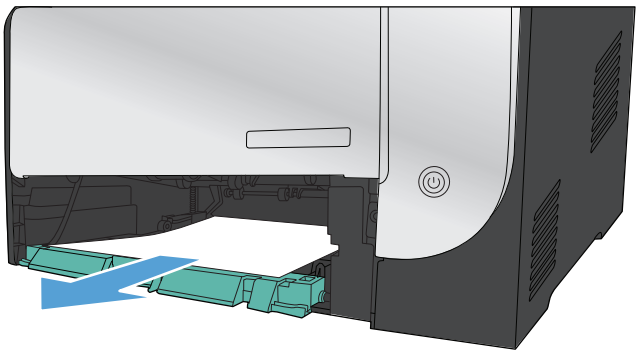

5. Príklop na sprístupnenie miesta zaseknutia zatvorte zatlačením nahor a potom zásobník 2 vložte späť.

   POZNÁMKA: Zásobník zavrite zatlačením na stred alebo rovnomerným tlakom po oboch stranách. Netlačte len na jednu stranu.

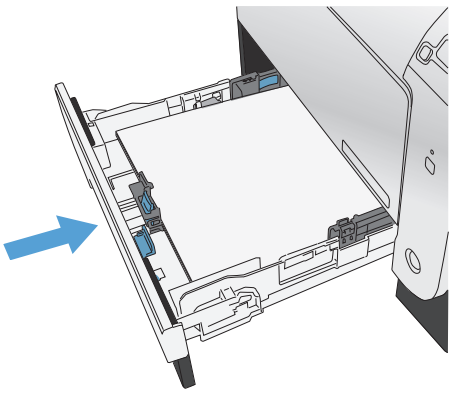

Odstránenie zaseknutia v zásobníku 2

1. Otvorte zásobník 2.

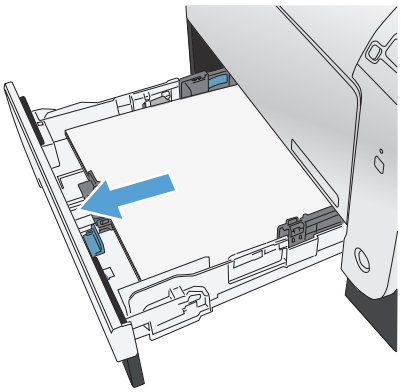

2. Zaseknutý hárok odstráňte tak, že ho priamo vytiahnete.

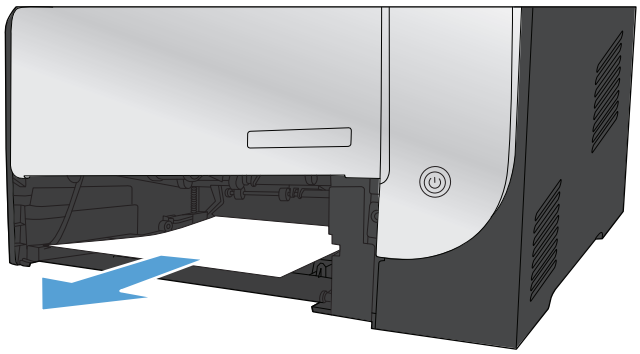

3. Zatvorte zásobník 2.

   POZNÁMKA: Zásobník zavrite zatlačením na stred alebo rovnomerným tlakom po oboch stranách. Netlačte len na jednu stranu.

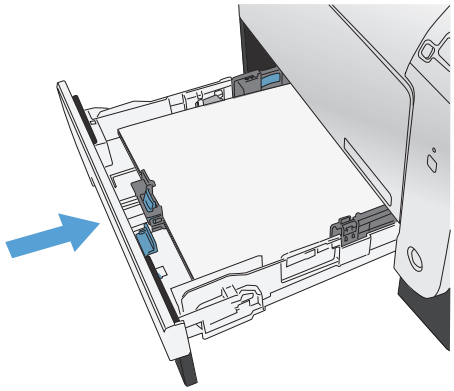

Odstraňovanie zaseknutí z oblasti natavovacej jednotky

1. Otvorte zadné dvierka.

   UPOZORNENIE: Natavovacia jednotka, ktorá sa nachádza na zadnej strane zariadenia, je horúca. Pred pokračovaním počkajte, pokým sa natavovacia jednotka neochladí.

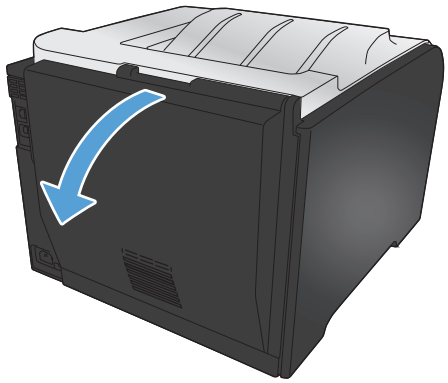

2. V prípade potreby stlačte vodiacu lištu (krok 1) a zo spodnej časti oblasti výstupu vyberte všetok viditeľný papier (krok 2).

   POZNÁMKA: Ak je hárok natrhnutý, pred pokračovaním v tlači sa uistite, že ste odstránili všetky útržky. Na odstraňovanie útržkov nepoužívajte ostré predmety.

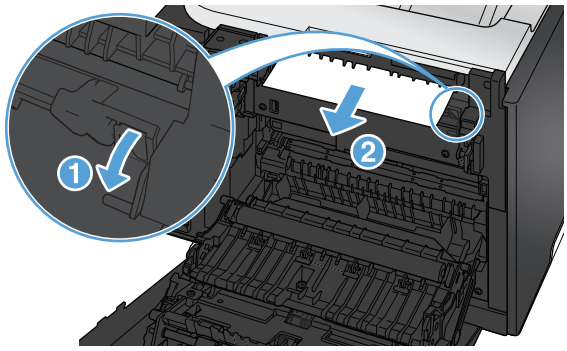

3. Zatvorte zadné dvierka.

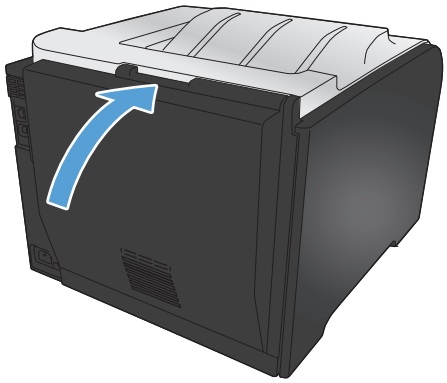

Odstráňte zaseknutia vo výstupnej priehradke

1. V oblasti výstupnej priehradky nájdite zaseknutý papier.
2. Vyberte viditeľné médium.

   POZNÁMKA: Ak je hárok natrhnutý, pred pokračovaním v tlači skontrolujte, či ste odstránili všetky útržky.

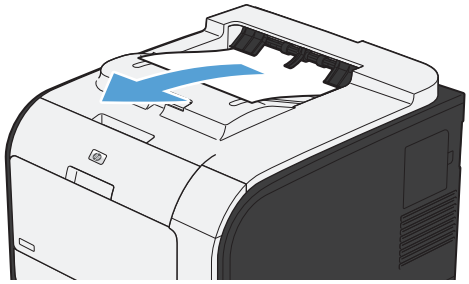

3. Hlásenie odstránite, ak otvoríte a znovu zatvoríte zadné dvierka.

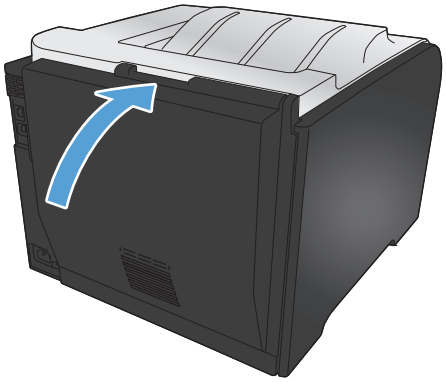

Odstránenie zaseknutia v duplexnej jednotke (iba pri modeloch s podporou duplexnej tlače)

1. Otvorte zadné dvierka.

   UPOZORNENIE: Natavovacia jednotka, ktorá sa nachádza na zadnej strane zariadenia, je horúca. Pred pokračovaním počkajte, pokým sa natavovacia jednotka neochladí.

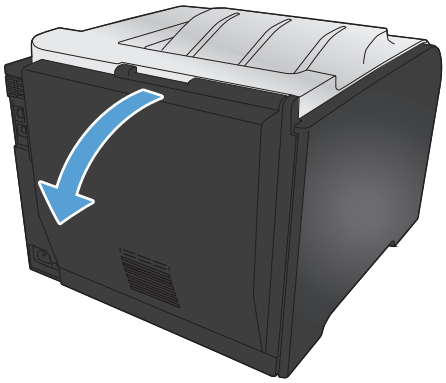

2. V prípade potreby vytiahnite vodiacu lištu (krok 1) a zo spodnej časti oblasti výstupu vyberte všetok viditeľný papier (krok 2).

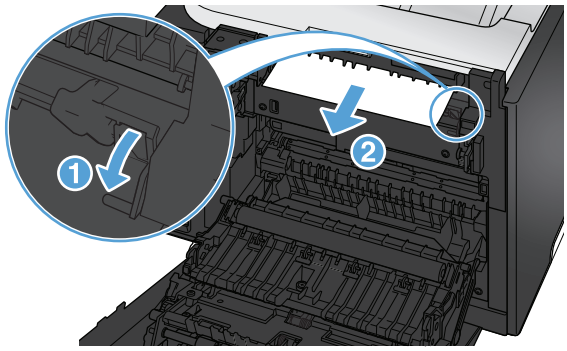

3. V prípade potreby odstráňte všetok viditeľný papier zo spodnej časti duplexnej jednotky.

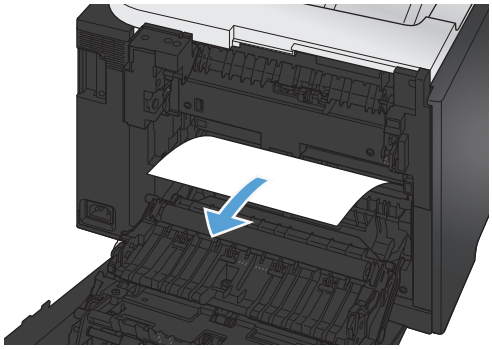

4. Ak nevidíte žiadny zaseknutý papier, zdvihnite duplexnú jednotku pomocou plôšky, ktorá sa nachádza na boku duplexnej jednotky.

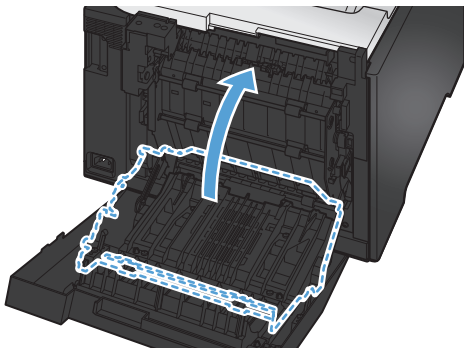

5. Ak vidíte koncový okraj papiera, vyberte papier z produktu.

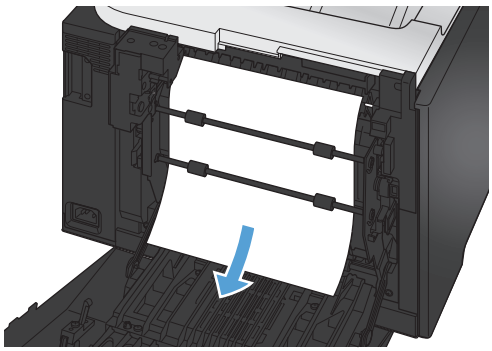

6. Ak vidíte čelný okraj papiera, vyberte papier z produktu.

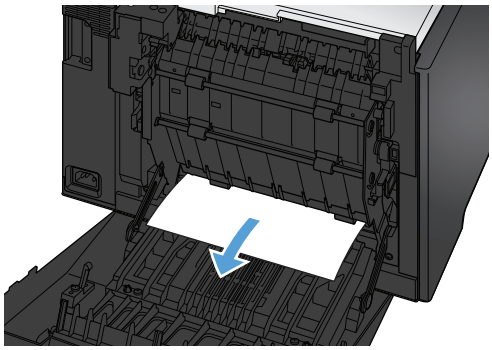

7. Zatvorte zadné dvierka.

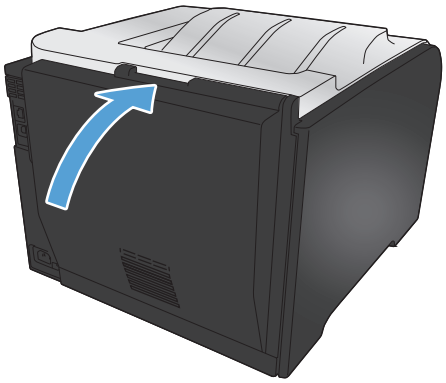

Zlepšenie kvality tlače

Väčšine problémov s kvalitou tlače môžete predísť tak, že budete postupovať podľa týchto pokynov.

- Použitie správneho nastavenia typu papiera v ovládači tlačiarne
- Konfigurácia nastavení farieb v ovládači tlačiarne
- Používanie papiera, ktorý zodpovedá technickým údajom od spoločnosti HP
- Tlač čistiacej strany
- Kalibrácia zariadenia na zosúladenie farieb
- Kontrola tlačových kaziet
- Používanie ovládača tlačiarne, ktorý najviac vyhovuje vašim požiadavkám na tlač

Použitie správneho nastavenia typu papiera v ovládači tlačiarne

Ak sa vyskytuje niektorý z nasledovných problémov, skontrolujte nastavenie typu papiera:

- Toner sa rozmazáva na vytlačených stránkach.
- Na vytlačených stránkach sa opakujú niektoré značky.
- Vytlačené stránky sú zvlnené.
- Toner sa odlupuje z vytlačených stránok.
- Na vytlačených stránkach sa nachádzajú malé nevytlačené oblasti.

Zmena nastavenia typu papiera v systéme Windows

1. V ponuke **File** (Súbor) v softvérovom programe kliknite na položku **Print** (Tlačiť).
2. Vyberte produkt a potom kliknite na tlačidlo **Vlastnosti** alebo **Preferencie**.
3. Kliknite na kartu **Papier a kvalita**.
4. V rozbaľovacom zozname **Typ papiera** kliknite na možnosť **Ďalšie...**.
5. Rozviňte zoznam možností **Typ:**.
6. Rozbaľujte jednotlivé kategórie typov papiera, kým nenájdete papier, ktorý používate.
7. Zvoľte možnosť pre používaný typ papiera a kliknite na tlačidlo **OK**.

Zmena nastavenia typu papiera v systéme Mac

1. V ponuke **Súbor** v softvérovom programe kliknite na položku **Tlač**.
2. V ponuke **Kópie a strany** kliknite na tlačidlo **Nastavenie strany**.
3. Vyberte formát v rozbaľovacom zozname **Veľkosť papiera** a kliknite na tlačidlo OK.

4. Otvorte ponuku **Dokončuje sa**.
5. Typ vyberte v rozbaľovacom zozname **Typ média**.
6. Stlačte tlačidlo **Tlač**.

Konfigurácia nastavení farieb v ovládači tlačiarne

Zmena farebnej témy pre tlačovú úlohu

1. V ponuke **File** (Súbor) v softvérovom programe kliknite na možnosť **Print** (Tlačiť).
2. Kliknite na položku **Properties** (Vlastnosti) alebo **Preferences** (Predvoľby).
3. Kliknite na kartu **Color** (Farba).
4. V rozbaľovacej ponuke **Color Themes** (Farebné témy) vyberte farebnú tému.

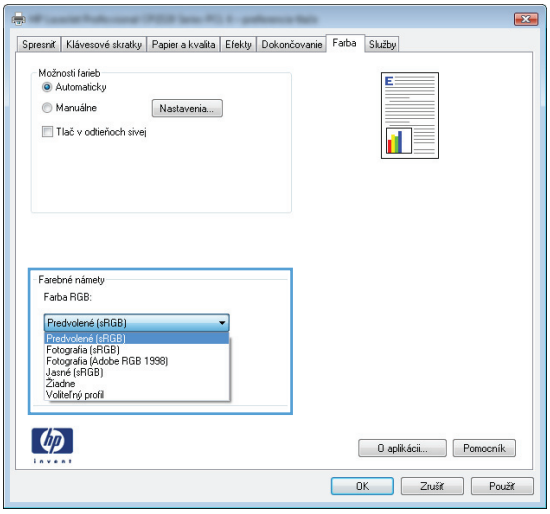

- **Default (sRGB)** (Predvolené sRGB) Táto téma nastaví zariadenie tak, aby tlačilo údaje RGB v režime zariadenia bez spracovania. Keď používate túto tému, nakonfigurujte farby v softvérovej aplikácii alebo operačnom systéme s ohľadom na správne vykresľovanie.
- **Vivid** (Živé): Zariadenie zvyšuje sýtosť farieb v stredných odtieňoch. Túto tému používajte pri tlači obchodnej grafiky.
- **Photo** (Fotografia): Zariadenie interpretuje farby RGB, akoby sa tlačili ako na fotografii pomocou digitálneho minilabu. Zariadenie zobrazuje hlbšie a nasýtenejšie farby odlišne ako v predvolenom (sRBG) režime. Toto nastavenie použite na tlač fotografií.
- **Photo (Adobe RGB 1998)** (Fotografia Adobe RGB 1998): Túto tému použite pri tlači digitálnych fotografií, ktoré používajú priestor farieb AdobeRGB namiesto sRGB. Pri používaní tejto témy vypnite v softvérovej aplikácii manažment farieb.
- **Žiadne**

Zmena možností farieb

Na karte farieb v ovládači tlačiarne zmeňte nastavenia možností farieb pre aktuálnu úlohu.

1. V ponuke **File** (Súbor) v softvérovom programe kliknite na možnosť **Print** (Tlačiť).
2. Kliknite na položku **Properties** (Vlastnosti) alebo **Preferences** (Predvoľby).
3. Kliknite na kartu **Farba**.
4. Kliknite na nastavenie **Automaticky** alebo **Manuálne**.
   - Nastavenie **Automaticky**: Toto nastavenie vyberajte u väčšiny úloh farebnej tlače
   - Nastavenie **Manuálne**: Toto nastavenie vyberte, ak chcete nakonfigurovať nastavenia manažmentu farieb nezávisle od ostatných nastavení.

   POZNÁMKA: Manuálna zmena nastavení farieb môže mať dopad na výstup. Spoločnosť HP vám odporúča, aby tieto nastavenia menili len odborníci v oblasti farebnej grafiky.

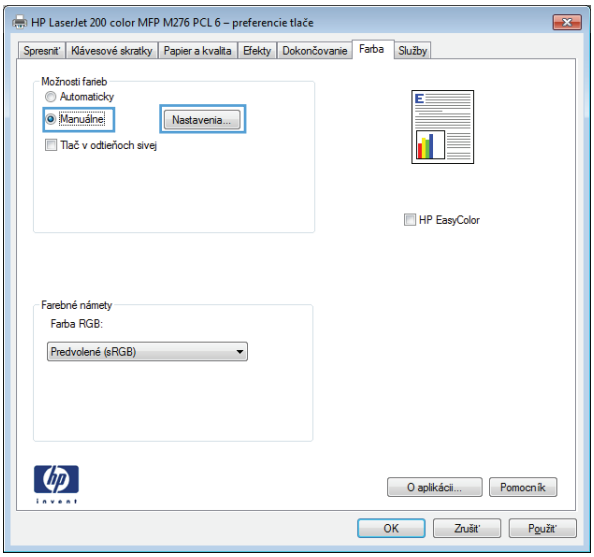

5. Ak chcete vytlačiť farebný dokument čiernobielo, kliknite na možnosť **Vytlačiť v odtieňoch sivej**. Túto možnosť použite, ak chcete tlačiť farebné dokumenty za účelom tvorby fotokópií alebo odoslanie faxom.
6. Stlačte tlačidlo **OK**.

Používanie papiera, ktorý zodpovedá technickým údajom od spoločnosti HP

Ak sa vyskytuje niektorý z nasledovných problémov, použite odlišný papier:

- Tlač je príliš slabá alebo na niektorých oblastiach vyzerá ako vyblednutá.
- Zhluky tonera sa zachytávajú na vytlačených stránkach.
- Toner sa rozmazáva na vytlačených stránkach.

- Vytlačené znaky majú nenáležitý tvar.
- Vytlačené stránky sú zvlnené.

Vždy používajte papier hmotnosti a typu, ktorý toto zariadenie podporuje. Okrem toho sa pri výbere papiera riaďte nasledovnými pravidlami:

- Používajte papier dobrej kvality a bez výrezov, zárezov, útržkov, škvŕn, voľných častíc, prachu, záhybov, chýbajúcich častí, spiniek či skrútených alebo ohnutých hrán.
- Používajte papier, ktorý nebol v minulosti použitý pri tlači.
- Používajte papier určený na použitie v laserových tlačiarňach. Nepoužívajte papier určený na použitie v atramentových tlačiarňach.
- Používajte papier, ktorý nie je príliš drsný. Pri používaní hladšieho papiera sa vo všeobecnosti dosahuje vyššia kvalita tlače.

Tlač čistiacej strany

Vytlačením čistiacej stránky odstráňte prach a nadbytočný toner z dráhy papiera v prípade, ak sa vyskytol niektorý z nasledujúcich problémov:

- Zhluky tonera sa zachytávajú na vytlačených stránkach.
- Toner sa rozmazáva na vytlačených stránkach.
- Na vytlačených stránkach sa opakujú niektoré značky.

Čistiacu stránku vytlačíte nasledovným postupom.

1. Na ovládacom paneli stlačte tlačidlo OK, čím otvoríte ponuky.
2. Otvorte tieto ponuky:
   - **Service (Údržba)**
   - **Cleaning Page (Čistiaca strana)**
3. Do zásobníka 1 vložte obyčajný papier a následným stlačením tlačidla OK spustite proces čistenia. Počkajte, kým sa proces nedokončí. Zahoďte stranu, ktorá sa tlačí.

POZNÁMKA: U modelov bez automatického duplexora zariadenie vytlačí prvú stranu a potom vás vyzve k vybratiu listu papiera z výstupnej priehradky a opakovanému vloženiu do zásobníka 1 pri zachovaní rovnakej orientácie.

Kalibrácia zariadenia na zosúladenie farieb

Ak sa na vytlačenom výstupe zobrazujú farebné tiene, rozmazaná grafika alebo oblasti so slabými farbami, môže byť potrebné nakalibrovať zariadenie na zosúladenie farieb. Ak chcete skontrolovať zosúladenie farieb, vytlačte **Diagnostická stránka** v ponuke **Reports (Správy)** na ovládacom

paneli. Ak farebné bloky na tejto stránke nie sú vzájomne zosúladené, zariadenie je potrebné nakalibrovať.

1. Na ovládacom paneli stlačte tlačidlo OK, čím otvoríte ponuky.
2. Otvorte tieto ponuky:
   - **Calibrate Color (Kalibrovať farbu)**
   - **Calibrate Now (Kalibrovať teraz)**

Kontrola tlačových kaziet

Ak sa vyskytne niektorý z nasledovných problémov, skontrolujte všetky tlačové kazety a v prípade potreby ich vymeňte:

- Tlač je príliš slabá alebo na niektorých oblastiach vyzerá ako vyblednutá.
- Na vytlačených stránkach sa nachádzajú malé nevytlačené oblasti.
- Na vytlačených stránkach sa nachádzajú pruhy alebo pásy.

Ak zistíte, že je potrebné vymeniť tlačovú kazetu, vytlačte stránku stavu spotrebného materiálu, na ktorej nájdete číslo príslušnej originálnej tlačovej kazety HP.

Typ tlačovej kazety	Postup riešenia problému
Doplnená alebo repasovaná tlačová kazeta	Spoločnosť Hewlett Packard neodporúča použitie spotrebného materiálu od iných výrobcov, či už nového alebo prerobeného. Pretože to nie sú výrobky spoločnosti HP, spoločnosť HP nemôže ovplyvniť ich konštrukciu ani kvalitu. Ak používate dopĺňanú alebo repasovanú tlačovú kazetu a nie ste spokojní s kvalitou tlače, vymeňte ju za originálnu kazetu od spoločnosti HP.
Originálna tlačová kazeta HP.	1. Ovládací panel zariadenia alebo stránka **Stav spotrebného materiálu** signalizuje stav **Very Low** (Veľmi nízka hladina) v čase, keď tlačová kazeta dosiahla odhadovaný koniec životnosti. Pokiaľ kvalita tlače viac nie je prijateľná, tlačovú kazetu vymeňte. 2. Vytlačte stránku kvality tlače z ponuky **Reports (Správy)** na ovládacom paneli. Ak sa na stránke vyskytnú pruhy alebo značky v jednej farbe, tlačová kazeta tejto farby môže byť chybná. Pozrite si pokyny v tomto dokumente za účelom interpretácie tejto stránky. V prípade potreby tlačovú kazetu vymeňte. 3. Vizuálne skontrolujte, či tlačová kazeta nie je poškodená. Pozrite si nasledujúce pokyny. V prípade potreby tlačovú kazetu vymeňte. 4. Ak sa na vytlačených stránkach vyskytujú značky, ktoré sa opakujú niekoľkokrát s rovnakým odstupom, vytlačte čistiacu stránku. Ak sa tým problém nevyrieši, použite pravidlá odstraňovania opakujúcich sa chýb v tomto dokumente a odhaľte príčinu problému.

Tlač stránky s údajmi o stave spotrebného materiálu

Stránka **Stav spotrebného materiálu** uvádza odhadovanú zostávajúcu životnosť tlačových kaziet. Okrem iných užitočných informácií tu nájdete aj číslo dielu originálnej tlačovej kazety HP pre vaše zariadenie, aby ste mohli objednať náhradnú tlačovú kazetu.

1. Na ovládacom paneli stlačte tlačidlo OK, čím otvoríte ponuky.
2. Otvorte tieto ponuky:
   - **Reports (Správy)**
   - **Stav spotrebného materiálu**

Interpretácia stránky kvality tlače

1. Na ovládacom paneli produktu otvorte ponuku **Reports (Správy)**.
2. Zvolením položky **Print Quality Page (Stránka kvality tlače)** spustite tlač.

Táto stránka obsahuje päť farebných pruhov, ktoré sú rozdelené do štyroch skupín, ako znázorňuje nasledovný obrázok. Preskúmaním každej skupiny môžete problém pripísať konkrétnej tlačovej kazete.

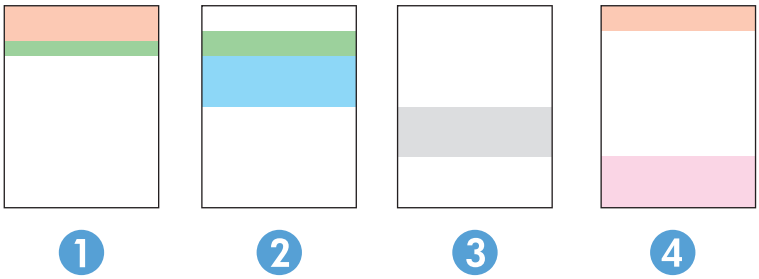

Časť	Tlačová kazeta
1	Žltá
2	Azúrová
3	Čierna
4	Purpurová

- Ak sa bodky alebo prúžky objavujú len u jednej skupiny, vymeňte tlačovú kazetu prislúchajúcu danej skupine.
- Ak sa bodky objavujú u viac ako jednej skupiny, vytlačte čistiacu stránku. Ak sa tým problém nevyrieši, zistite, či majú bodky vždy rovnakú farbu; ak sa napríklad purpurové bodky objavujú na všetkých piatich farebných pruhoch. Ak majú všetky bodky rovnajú farbu, príslušnú tlačovú kazetu vymeňte.
- Ak sa prúžky objavujú na viacerých farebných pruhoch, kontaktujte spoločnosť HP. Problém pravdepodobne spôsobuje iný komponent ako tlačová kazeta.

Kontrola poškodenia tlačovej kazety

1. Tlačovú kazetu vyberte zo zariadenia a overte, či ste odstránili tesniacu pásku.
2. Skontrolujte, či pamäťový čip nie je poškodený.

3. Skontrolujte povrch zeleného zobrazovacieho valca na spodnej strane tlačovej kazety.

⚠ **UPOZORNENIE:** Nedotýkajte sa zeleného valčeka (zobrazovací valec) na spodnej strane kazety. Odtlačky prstov na prenosovom valci môžu spôsobiť problémy s kvalitou tlače.

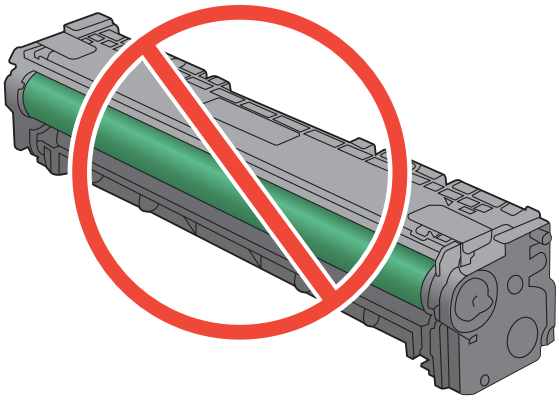

4. Ak na zobrazovacom valci uvidíte škrabance, odtlačky prstov alebo iné poškodenie, tlačovú kazetu vymeňte.
5. Ak sa zobrazovací valec nejaví byť poškodený, tlačovú kazetu niekoľkokrát ponakláňajte a vložte ju späť. Vytlačte niekoľko strán, aby ste videli, či sa problém vyriešil.

Opakujúce sa chyby

Ak sa na stránke v nasledovných intervaloch opakujú chyby, tlačová kazeta môže byť poškodená.

- 22 mm
- 27 mm
- 28 mm
- 75 mm

Používanie ovládača tlačiarne, ktorý najviac vyhovuje vašim požiadavkám na tlač

Ak sa na vytlačenej stránke objavia neočakávané grafické čiary, chýbajúci text, chýbajúca grafika, nesprávne formátovanie alebo nahradené písma, môže byť potrebné použiť iný ovládač tlačiarne.

Ovládač HP PCL 6	• Poskytuje sa ako predvolený ovládač. Tento ovládač sa nainštaluje automaticky, pokiaľ nevyberiete odlišný. • Odporúča sa pre všetky prostredia Windows • Zabezpečuje celkovú najlepšiu rýchlosť, kvalitu tlače a podporu vlastností zariadenia pre väčšinu používateľov • Vytvorený na spojenie s rozhraním grafického zariadenia Windows (GDI) na dosiahnutie najlepšej rýchlosti v prostrediach Windows • Nemusí byť plne kompatibilný so softvérovými programami tretích strán a voliteľnými softvérovými programami, ktoré sú založené na PCL 5
Ovládač HP UPD PS	• Odporúča sa pre tlač so softvérovými programami Adobe® alebo s inými vysoko graficky intenzívnymi softvérovými programami • Poskytuje podporu pri tlači z potrieb pre emuláciu PostScript, prípadne pre podporu súprav písiem PostScript pre Flash
HP UPD PCL 5	• Odporúča sa pre všeobecnú kancelársku tlač v prostrediach Windows • Kompatibilný s predchádzajúcimi verziami PCL a staršími zaradeniami HP LaserJet • Najlepší výber pre tlač zo softvérových programov tretích strán alebo z voliteľných softvérových programov • Najlepší výber pri prevádzke so zmiešanými prostrediami, ktoré vyžadujú, aby sa zariadenie nastavilo na PCL 5 (UNIX, Linux, strediskový počítač) • Navrhnuté na používanie v podnikových prostrediach Windows na poskytnutie jedného ovládača na používanie s viacerými modelmi tlačiarní • Uprednostňované pri tlači cez viacero modelov tlačiarní z mobilného počítača so systémom Windows
HP UPD PCL 6	• Odporúča sa na tlač vo všetkých prostrediach systému Windows • Poskytuje kombináciu najvyššej rýchlosti, kvality tlače a podpory funkcií tlačiarne, ktorá je vhodná pre väčšinu používateľov • Vyvinutý na zosúladenie s rozhraním Graphic Device Interface (GDI) systému Windows s cieľom dosiahnuť najvyššiu rýchlosť v prostrediach systému Windows • Nemusí byť plne kompatibilný s programami tretích strán a vlastnými riešeniami založenými na ovládači PCL 5

Ďalšie ovládače tlačiarne môžete prevziať z nasledovnej webovej lokality: www.hp.com/go/LJColorM351_software alebo www.hp.com/go/LJColorM451_software.

Zariadenie netlačí alebo tlačí pomaly

Zariadenie netlačí

Ak zariadenie vôbec netlačí, vyskúšajte nasledovné riešenia.

1. Skontrolujte, či je zariadenie zapnuté a či ovládací panel uvádza, že je v stave pripravenosti.
   - Ak ovládací panel neuvádza stav pripravenosti zariadenia, vypnite ho a znovu zapnite.
   - Ak ovládací panel uvádza stav pripravenosti zariadenia, skúste úlohu odoslať znova.
2. Ak ovládací panel uvádza výskyt poruchy v zariadení, poruchu odstráňte a potom úlohu skúste odoslať znova.
3. Skontrolujte, či sú káble pripojené správne. Ak je zariadenie pripojené k sieti, skontrolujte nasledovné aspekty:
   - Skontrolujte indikátor vedľa sieťového pripojenia produktu. Ak je sieť aktívna, indikátor svieti nazeleno.
   - Uistite sa, že na pripojenie k sieti používate sieťový kábel, nie telefónny kábel.
   - Uistite sa, že sieťový smerovač, rozbočovač alebo prepínač je zapnutý a pracuje správne.
4. Nainštalujte softvér HP z disku CD, ktorý bol dodaný spolu so zariadením. Používanie univerzálnych ovládačov tlačiarne môže spôsobiť zdržanie pri odstraňovaní úloh z tlačového radu.
5. V zozname tlačiarní vo vašom počítači pravým tlačidlom kliknite na názov tohto zariadenia, kliknite na položku **Properties** (Vlastnosti) a otvorte kartu **Ports** (Porty).
   - Ak na pripojenie k sieti používate sieťový kábel, skontrolujte, či sa názov tlačiarne uvedený na karte **Ports** (Porty) zhoduje s názvom zariadenia na konfiguračnej stránke zariadenia.
   - Ak používate kábel USB a pripájate sa k bezdrôtovej sieti, nezabudnite označiť zaškrtávacie políčko vedľa položky **Virtual printer port for USB** (Virtuálny port tlačiarne pre USB).
6. Ak v počítači používate osobný firewall, možno blokuje komunikáciu so zariadením. Skúste firewall dočasne deaktivovať a presvedčte sa, či nie je príčinou problému.
7. Ak je váš počítač alebo produkt pripojený k bezdrôtovej sieti, tlačové úlohy môžu byť zdržiavané nízkou intenzitou signálu alebo rušením.

Zariadenie tlačí pomaly

Ak zariadenie tlačí, ale tlač sa zdá byť pomalá, vyskúšajte nasledovné riešenia.

1. Skontrolujte, či počítač spĺňa minimálne požiadavky na prevádzku tohto zariadenia. Zoznam špecifikácií nájdete na nasledovnej webovej lokalite: www.hp.com/support/LJColorM351 alebo www.hp.com/support/LJColorM451.
2. Keď zariadenie nastavíte na tlač na niektoré typy papiera (napr. ťažký papier), zariadenia tlačí pomalšie, aby sa toner natavil na papier správnym spôsobom. Ak nastavenie typu papiera nie je správne vzhľadom na používaný typ papiera, nastavenie zmeňte na správny typ papiera.
3. Ak je váš počítač alebo produkt pripojený k bezdrôtovej sieti, tlačové úlohy môžu byť zdržiavané nízkou intenzitou signálu alebo rušením.

Riešenie problémov so sieťovým pripojením

Riešenie problémov s priamym pripojením

Ak ste produkt pripojili priamo k počítaču, skontrolujte kábel.

- Skontrolujte, či je kábel pripojený k počítaču a k produktu.
- Overte, či kábel nie je dlhší ako 5 m. Skúste použiť kratší kábel.
- Overte, či kábel správne funguje tak, že ho pripojíte k inému produktu. V prípade potreby kábel vymeňte.

Riešenie sieťových problémov

Skontrolujte nasledujúce položky, aby ste overili, či produkt komunikuje so sieťou. Kým začnete, vytlačte konfiguračnú stránku z ovládacieho panelu zariadenia a vyhľadajte na nej IP adresu zariadenia.

- Nekvalitné fyzické pripojenie
- Počítač používa nesprávnu IP adresu zariadenia
- Počítač nie je schopný komunikácie so zariadením
- Zariadenie používa nesprávne nastavenia spojenia a duxplexnej prevádzky v rámci siete
- Nové softvérové aplikácie môžu spôsobovať problémy s kompatibilitou
- Váš počítač alebo pracovná stanica môže byť nastavený nesprávne
- Zariadenie je vypnuté alebo iné sieťové nastavenia sú nesprávne

Nekvalitné fyzické pripojenie

1. Overte, či je produkt pripojený k správnemu sieťovému portu pomocou kábla správnej dĺžky.
2. Overte, či sú káblové pripojenia zabezpečené.
3. Pozrite sa na pripojenie k sieťovému portu na zadnej strane produktu a overte si, či svieti jantárová kontrolka aktivity a zelená kontrolka stavu pripojenia.
4. Ak problém aj nad'alej pretrváva, vyskúšajte odlišný kábel alebo ho pripojte k odlišnému portu na rozbočovači.

Počítač používa nesprávnu IP adresu zariadenia

1. Otvorte vstavaný webový server a kliknite na kartu **Porty**. Overte aktuálnu IP adresu vybraného produktu. IP adresa zariadenia sa nachádza na konfiguračnej stránke zariadenia.
2. Ak ste nainštalovali produkt pomocou štandardného portu TCP/IP od spoločnosti HP, vyberte rámček označený ako **Vždy tlačiť na tejto tlačiarni, dokonca aj vtedy, ked' sa jej IP adresa zmení.**

3. Ak ste nainštalovali produkt pomocou štandardného portu TCP/IP od spoločnosti Microsoft, použite namiesto IP adresy názov hostiteľa.

4. Ak je IP adresa správna, vymažte produkt a pridajte ho znovu.

Počítač nie je schopný komunikácie so zariadením

1. Otestujte sieťovú komunikáciu odoslaním príkazu ping v rámci siete.

   a. Spustite príkazový riadok vo vašom počítači. V systéme Windows kliknite na tlačidlo **Štart**, na položku **Spustiť** a zadajte príkaz `cmd`.

   b. Zadajte príkaz `ping`, po ktorom bude nasledovať IP adresa zariadenia.

   c. Ak sa v okne zobrazia doby odozvy, sieť funguje.

2. Ak príkaz ping zlyhal, overte, či sú zapnuté sieťové rozbočovače a potom overte, či sieťové nastavenia, produkt a počítač sú nakonfigurované pre rovnakú sieť.

Zariadenie používa nesprávne nastavenia spojenia a duxplexnej prevádzky v rámci siete

Spoločnosť Hewlett-Packard odporúča, aby ste toto nastavenie nechali v automatickom režime (predvolené nastavenie). Ak zmeníte tieto nastavenia, musíte ich zmeniť aj v rámci siete.

Nové softvérové aplikácie môžu spôsobovať problémy s kompatibilitou

Overte si, či nové softvérové programy boli správne nainštalované, a či využívajú správny ovládač tlačiarne.

Váš počítač alebo pracovná stanica môže byť nastavený nesprávne

1. Skontrolujte sieťové ovládače, ovládače tlačiarne a presmerovanie v rámci siete.

2. Overte si, či je operačný systém správne nakonfigurovaný.

Zariadenie je vypnuté alebo iné sieťové nastavenia sú nesprávne

1. Vytlačte konfiguračnú stránku, aby ste skontrolovali stav sieťového protokolu. V prípade potreby ho zapnite.

2. V prípade potreby zmeňte konfiguráciu nastavení siete.

Riešenie problémov s bezdrôtovou sieťou

- Kontrolný zoznam bezdrôtového pripojenia
- Na ovládacom paneli tlačiarne sa zobrazí hlásenie: The wireless feature on this product has been turned off (Funkcia bezdrôtového pripojenia zariadenia bola vypnutá)
- Zariadenie netlačí po dokončení konfigurácie bezdrôtového pripojenia
- Zariadenie netlačí a v počítači je nainštalovaný firewall od externej spoločnosti
- Bezdrôtové pripojenie po premiestnení bezdrôtového smerovača alebo samotného zariadenia nefunguje
- K bezdrôtovému zariadeniu nie je možné pripojiť d'alšie počítače
- Zariadenie s bezdrôtovým pripojením stráca spojenie pri pripojení k VPN
- Sieť sa nezobrazuje v zozname bezdrôtových sietí
- Bezdrôtová sieť nefunguje

Kontrolný zoznam bezdrôtového pripojenia

- Zariadenie a bezdrôtový smerovač sú zapnuté a napájané. Uistite sa, že na zariadení je zapnutý aj vysielač bezdrôtového signálu.
- Identifikátor súpravy služieb (SSID) je správny. Ak chcete zistiť, ako znie SSID, vytlačte konfiguračnú stránku. Ak si nie ste istí, či je SSID správne, znovu spustite inštaláciu bezdrôtového zariadenia.
- U zabezpečených sietí sa uistite, že bezpečnostné údaje sú správne. Ak bezpečnostné údaje nie sú správne, znovu spustite inštaláciu bezdrôtového zariadenia.
- Ak bezdrôtová sieť funguje správne, skúste získať prístup k ostatným počítačom v bezdrôtovej sieti. Ak sieť disponuje internetovým pripojením, skúste sa k Internetu pripojiť bezdrôtovým pripojením.
- Metóda šifrovania (AES alebo TKIP) je rovnaká u zariadenia i bezdrôtového prístupového bodu (v sieťach so zabezpečením WPA).
- Zariadenie je v dosahu bezdrôtovej siete. U väčšiny sietí musí byť produkt od bezdrôtového prístupového bodu (bezdrôtového smerovača) vzdialený max. 30 m .
- Prekážky neblokujú bezdrôtový signál. Odstráňte akékoľvek veľké kovové predmety medzi prístupovým bodom a zariadením. Uistite sa, že stožiare, steny alebo oporné stĺpy pozostávajúce z kovu alebo betónu, neoddeľujú zariadenie od prístupového bodu.
- Zariadenie je umiestnené v dostatočnej vzdialenosti od elektronických zariadení, ktoré by mohli rušiť bezdrôtový signál. Mnoho zariadení môže rušiť bezdrôtový signál, a to vrátane motorov, bezdrôtových telefónov, kamier na zabezpečenie systémov, iných bezdrôtových sietí a zariadení s rozhraním Bluetooth.
- Ovládač tlačiarne je nainštalovaný v počítači.

- Zvolili ste správny port tlačiarne.
- Počítač a zariadenia sú pripojené k rovnakej bezdrôtovej sieti.

Na ovládacom paneli tlačiarne sa zobrazí hlásenie: The wireless feature on this product has been turned off (Funkcia bezdrôtového pripojenia zariadenia bola vypnutá)

▲ Stlačením tlačidla wireless (bezdrôtové pripojenie) na zariadení otvorte ponuku Wireless (Bezdrôtové pripojenie) a potom zapnite bezdrôtový vysielač.

Zariadenie netlačí po dokončení konfigurácie bezdrôtového pripojenia

1. Uistite sa, že zariadenie je zapnuté a v stave pripravenosti.
2. Uistite sa, že sa pripájate k správnej bezdrôtovej sieti.
3. Uistite sa, že bezdrôtová sieť pracuje správne.
   a. Otvorte ponuku **Network configuration (Sieťová konfigurácia)** a potom otvorte položku **Wireless Menu (Bezdrôtová ponuka)**.
   b. Výberom položky **Network Test (Test siete)** spustíte test bezdrôtovej siete. Zariadenie vytlačí správu s výsledkami.
4. Skontrolujte, či je zvolený správny port a zariadenie.
   a. V zozname tlačiarní vo vašom počítači pravým tlačidlom kliknite na názov tohto zariadenia, kliknite na položku **Properties** (Vlastnosti) a potom otvorte kartu **Ports** (Porty).
   b. Uistite sa, že vedľa položky **Virtual printer port for USB** (Virtuálny port tlačiarne pre USB) je označené zaškrtávacie políčko.
5. Uistite sa, že váš počítač správne funguje. V prípade potreby počítač reštartujte.

Zariadenie netlačí a v počítači je nainštalovaný firewall od externej spoločnosti

1. Firewall aktualizujte najnovšou aktualizáciou dostupnou od výrobcu.
2. Ak programy požadujú prístup cez firewall v čase inštalácie zariadenia alebo pri pokuse o tlač, povoľte spustenie programov.
3. Dočasne deaktivujte firewall a potom do počítača nainštalujte bezdrôtové zariadenie. Firewall aktivujte po dokončení inštalácie bezdrôtového zariadenia.

Bezdrôtové pripojenie po premiestnení bezdrôtového smerovača alebo samotného zariadenia nefunguje

Uistite sa, že smerovač alebo samotné zariadenie sa pripája k sieti, ku ktorej je pripojený počítač.

1. Otvorte ponuku **Reports (Správy)** a výberom položky **Configuration Report (Správa o konfigurácii)** vytlačte správu.
2. Porovnajte identifikátor súpravy služieb (SSID) v konfiguračnej správe s SSID v konfigurácii vašej tlačiarne v počítači.
3. Ak sa SSID nezhodujú, zariadenia nie sú pripojené k rovnakej sieti. Zmeňte konfiguráciu bezdrôtového nastavenia vášho produktu.

K bezdrôtovému zariadeniu nie je možné pripojiť d'alšie počítače

1. Uistite sa, že ostatné počítače sa nachádzajú v dosahu bezdrôtového pripojenia a že signál neblokujú žiadne prekážky. U väčšiny sietí je dosah bezdrôtového pripojenia v rozsahu do 30 m od prístupového bodu bezdrôtového pripojenia.
2. Uistite sa, že zariadenie je zapnuté a v stave pripravenosti.
3. Vypnite všetky externé firewally v počítači.
4. Uistite sa, že bezdrôtová sieť pracuje správne.
   a. Na ovládacom paneli produktu otvorte ponuku **Network configuration (Sieťová konfigurácia)** a potom otvorte položku **Wireless Menu (Bezdrôtová ponuka)**.
   b. Výberom položky **Network Test (Test siete)** spustíte test bezdrôtovej siete. Zariadenie vytlačí správu s výsledkami.
5. Skontrolujte, či je zvolený správny port a zariadenie.
   a. V zozname tlačiarní vo vašom počítači pravým tlačidlom kliknite na názov tohto zariadenia, kliknite na položku **Properties** (Vlastnosti) a potom otvorte kartu **Ports** (Porty).
   b. Kliknite na položku **Configure Port** (Konfigurovať port) a overte, či sa IP adresa zhoduje s IP adresou uvedenou na správe vykonaného testu siete.
6. Uistite sa, že váš počítač správne funguje. V prípade potreby počítač reštartujte.

Zariadenie s bezdrôtovým pripojením stráca spojenie pri pripojení k VPN

- Za normálnych okolností sa nemôžete pripájať k VPN a iných sieťam súčasne.

Sieť sa nezobrazuje v zozname bezdrôtových sietí

- Uistite sa, že bezdrôtový smerovač je zapnutý a pripojený k zdroju napájania.
- Sieť môže byť skrytá. Aj k skrytej sieti však je možné sa pripojiť.

Bezdrôtová sieť nefunguje

1. Ak chcete overiť, či došlo k prerušeniu komunikácie v rámci siete, skúste sa k sieti pripojiť pomocou iných zariadení.
2. Otestujte sieťovú komunikáciu odoslaním príkazu ping v rámci siete.
   a. Spustite príkazový riadok vo vašom počítači. V systéme Windows kliknite na tlačidlo **Štart**, na položku **Spustiť** a zadajte príkaz `cmd`.
   b. Zadajte príkaz `ping`, po ktorom bude nasledovať identifikátor súpravy služieb (SSID) pre vašu sieť.
   c. Ak sa v okne zobrazia doby odozvy, sieť funguje.
3. Uistite sa, že smerovač alebo samotné zariadenie sa pripája k sieti, ku ktorej je pripojený počítač.
   a. Otvorte ponuku **Reports (Správy)** a výberom položky **Configuration Report (Správa o konfigurácii)** vytlačte správu.
   b. Porovnajte identifikátor súpravy služieb (SSID) v konfiguračnej správe s SSID v konfigurácii vašej tlačiarne v počítači.
   c. Ak sa SSID nezhodujú, zariadenia nie sú pripojené k rovnakej sieti. Zmeňte konfiguráciu bezdrôtového nastavenia vášho produktu.

Riešenie problémov so softvérom zariadenia v systéme Windows

Problém	Riešenie	
Ovládač tlačiarne pre produkt sa v priečinku **Tlačiareň** nenachádza.	Preinštalujte softvér produktu. **POZNÁMKA:** Zatvorte všetky spustené aplikácie. Ak chcete zatvoriť aplikáciu, ktorej ikona sa nachádza na lište úloh, pravým tlačidlom kliknite na ikonu a vyberte možnosť **Close** (Zatvoriť) alebo **Disable** (Vypnúť).	
	Skúste zapojiť kábel USB do odlišného USB portu na počítači.	
Počas inštalácie softvéru sa objavilo chybové hlásenie.	Preinštalujte softvér produktu. **POZNÁMKA:** Zatvorte všetky spustené aplikácie. Ak chcete zatvoriť aplikáciu, ktorej ikona sa nachádza na lište úloh, pravým tlačidlom kliknite na ikonu a vyberte možnosť **Close** (Zatvoriť) alebo **Disable** (Vypnúť).	
	Skontrolujte množstvo voľného miesta na disku, na ktorý inštalujete softvér k produktu. V prípade potreby uvoľnite čo najviac voľného miesta a preinštalujte softvér produktu.	
	V prípade potreby spustite program na defragmentáciu disku a preinštalujte softvér produktu.	
Produkt je v pohotovostnom stave, ale netlačí.	Vytlačte konfiguračnú stránku a overte funkčnosť produktu.	
	Skontrolujte, či sú všetky káble správne pripojené a či spĺňajú špecifikácie. Sem patria aj USB a nápájacie káble. Vyskúšajte nový kábel.	
	Overte, či sa adresa IP uvedená na konfiguračnej stránke zhoduje s adresou IP softvérového portu. Vykonajte jeden z nasledujúcich postupov:	
	Windows XP, Windows Server 2003, Windows Server 2008 a Windows Vista	1. Kliknite na tlačidlo **Start** (Spustiť). 2. Kliknite na položku **Settings** (Nastavenia). 3. Kliknite na položku **Printers and Faxes** (Tlačiarne a faxy) (pri použití predvoleného zobrazenia ponuky Štart) alebo kliknite na položku **Printers** (Tlačiarne) (pri použití klasického zobrazenia ponuky Štart). 4. Pravým tlačidlom myši kliknite na ikonu ovládača a potom vyberte položku **Properties** (Vlastnosti). 5. Kliknite na kartu **Ports** (Porty) a potom na položku **Configure Port** (Konfigurovať port). 6. Overte adresu IP a potom kliknite na tlačidlo **OK** alebo **Cancel** (Zrušiť). 7. Ak sa IP adresy nezhodujú, odstráňte ovládač a preinštalujte ho s použitím správnej IP adresy.

Problém	Riešenie	
	Windows 7	1. Kliknite na tlačidlo **Start** (Spustiť). 2. Kliknite na položku **Devices and Printers** (Zariadenia a tlačiarne). 3. Pravým tlačidlom myši kliknite na ikonu produktu a potom vyberte položku **Printer properties** (Vlastnosti tlačiarne). 4. Kliknite na kartu **Ports** (Porty) a potom na položku **Configure Port** (Konfigurovať port). 5. Overte adresu IP a potom kliknite na tlačidlo **OK** alebo **Cancel** (Zrušiť). 6. Ak sa IP adresy nezhodujú, odstráňte ovládač a preinštalujte ho s použitím správnej IP adresy.

Riešenie problémov so softvérom zariadenia v systéme Mac

- Ovládač tlačiarne nie je uvedený v zozname Print & Fax (Tlač a faxovanie).
- Názov produktu sa neobjavuje v zozname zariadení v zozname Print & Fax (Tlač a faxovanie)
- Ovládač tlačiarne automaticky nenastaví vami zvolený produkt v zozname Print & Fax (Tlač a faxovanie)
- Tlačová úloha sa neodoslala do požadovaného zariadenia
- Pri pripojení pomocou kábla USB sa produkt po zvolení ovládača neobjaví v zozname Print & Fax (Tlač a faxovanie).
- Ak používate univerzálny ovládač tlačiarne pri pripojení prostredníctvom rozhrania USB

Ovládač tlačiarne nie je uvedený v zozname Print & Fax (Tlač a faxovanie).

1. Skontrolujte, či je súbor GZ produktu uložený v nasledujúcom priečinku na pevnom disku: `Library/Printers/PPDs/Contents/Resources`. Ak je to potrebné, preinštalujte softvér.
2. Ak sa v priečinku nachádza súbor GZ, súbor PPD môže byť poškodený. Súbor odstráňte a preinštalujte softvér.

Názov produktu sa neobjavuje v zozname zariadení v zozname Print & Fax (Tlač a faxovanie)

1. Uistite sa, že káble sú správne pripojené a že je zariadenie zapnuté.
2. Názov produktu skontrolujte vytlačením konfiguračnej stránky. Overte, či názov na konfiguračnej stránke zodpovedá názvu produktu v zozname Print & Fax (Tlač a faxovanie).
3. Vymeňte kábel USB alebo sieťový kábel za vysoko kvalitný kábel.

Ovládač tlačiarne automaticky nenastaví vami zvolený produkt v zozname Print & Fax (Tlač a faxovanie)

1. Uistite sa, že káble sú správne pripojené a že je zariadenie zapnuté.
2. Skontrolujte, či je súbor GZ produktu uložený v nasledujúcom priečinku na pevnom disku: `Library/Printers/PPDs/Contents/Resources`. Ak je to potrebné, preinštalujte softvér.
3. Ak sa v priečinku nachádza súbor GZ, súbor PPD môže byť poškodený. Súbor odstráňte a preinštalujte softvér.
4. Vymeňte kábel USB alebo sieťový kábel za vysoko kvalitný kábel.

Tlačová úloha sa neodoslala do požadovaného zariadenia

1. Otvorte tlačový rad a reštartujte tlačovú úlohu.
2. Tlačovú úlohu mohol prijať iný produkt s rovnakým alebo podobným názvom. Názov produktu skontrolujte vytlačením konfiguračnej stránky. Overte, či názov na konfiguračnej stránke zodpovedá názvu produktu v zozname Print & Fax (Tlač a faxovanie).

Pri pripojení pomocou kábla USB sa produkt po zvolení ovládača neobjaví v zozname Print & Fax (Tlač a faxovanie).

Riešenie problémov so softvérom

▲ Uistite sa, že váš počítač Macintosh používa operačný systém Mac OS X v10.5 alebo novší.

Riešenie problémov s hardvérom

1. Skontrolujte, či je zariadenie zapnuté.
2. Uistite sa, že je správne pripojený kábel USB.
3. Skontrolujte, či používate vhodný kábel USB na prenos vysokou rýchlosťou.
4. Uistite sa, že z okruhu neodoberá napätie príliš veľa USB zariadení. Odpojenie všetkých zariadení z reťazca a pripojenie kábla priamo k portu USB na počítači
5. Skontrolujte, či v reťazci za sebou nemáte viac ako dva nenapájané rozvádzače USB. Odpojte všetky zariadenia z reťazca a potom kábel pripojte priamo k portu USB na počítači.

POZNÁMKA: Klávesnica iMac je prípad nenapájaného rozbočovača USB.

Ak používate univerzálny ovládač tlačiarne pri pripojení prostredníctvom rozhrania USB

Ak ste pripojili kábel USB pred inštaláciou softvéru, na miesto ovládača určeného pre tento produkt možno používate univerzálny ovládač.

1. Odstráňte univerzálny ovládač tlačiarne.
2. Preinštalujte softvér z produktového disku CD. Kábel USB nepripájajte, kým vás k tomu inštalačný program softvéru nevyzve.
3. Ak je nainštalovaných niekoľko tlačiarní, skontrolujte, či ste v rozbaľovacej ponuke **Format For** (Formát pre) v dialógovom okne **Print** (Tlač) vybrali správnu tlačiareň.

A Spotrebné materiály a príslušenstvá

- Objednávanie náhradných dielov, príslušenstva a spotrebného materiálu
- Čísla dielov

Objednávanie náhradných dielov, príslušenstva a spotrebného materiálu

Objednanie spotrebného materiálu a papiera	www.hp.com/go/suresupply
Objednanie originálnych súčastí alebo príslušenstva značky HP	www.hp.com/buy/parts
Objednávanie cez poskytovateľov servisu alebo podpory	Kontaktujte autorizovaný servis spoločnosti HP alebo poskytovateľa podpory.

Čísla dielov

Položka	Číslo súčiastky	Číslo kazety	Popis
Tlačové kazety	CE410A	305A	Čierna tlačová kazeta s tonerom HP ColorSphere a štandardnou kapacitou
	CE410X	305X	Čierna tlačová kazeta s tonerom HP ColorSphere a vysokou kapacitou
	CE411A	305A	Azúrová tlačová kazeta s tonerom HP ColorSphere
	CE412A	305A	Žltá tlačová kazeta s tonerom HP ColorSphere
	CE413A	305A	Purpurová tlačová kazeta s tonerom HP ColorSphere
Pamäť	CB423A		256 MB pamäte DIMM
Príslušenstvo pre manipuláciu s papierom	CF106A		Podávač na 250-listov papiera (voliteľný zásobník 3)
Kábel USB	8121-0868		2-metrový kábel A – B

POZNÁMKA: Informácie o výdrži kaziet nájdete na lokalite www.hp.com/go/pageyield. Skutočná výdrž závisí od spôsobu použitia.

B Služba a podpora

- Vyhlásenie o obmedzenej záruke poskytovanej spoločnosťou Hewlett-Packard
- Záruka s prémiovou ochranou od spoločnosti HP: Vyhlásenie o obmedzenej záruke na tlačové kazety LaserJet
- Údaje uložené na tlačovej kazete
- Licenčná zmluva pre koncového používateľa
- OpenSSL
- Podpora zákazníkov
- Opätovné zabalenie produktu

Vyhlásenie o obmedzenej záruke poskytovanej spoločnosťou Hewlett-Packard

PRODUKT HP	TRVANIE OBMEDZENEJ ZÁRUKY
Farebná tlačiareň HP LaserJet 300 color M351a a HP LaserJet 400 color M451nw, M451dn, a M451dw	Jednoročná výmena zariadenia

Spoločnosť HP sa vám ako koncovému zákazníkovi zaručuje, že od dátumu kúpy až do konca horeuvedenej lehoty nebude mať hardvér a príslušenstvo od spoločnosti HP žiadne chyby spôsobené použitými materiálmi a spracovaním. Ak spoločnosť HP počas záručnej lehoty obdrží upozornenie o takýchto chybách, výrobky, ktoré sa ukázali ako chybné, podľa vlastného uváženia opraví alebo vymení. Vymenené výrobky môžu byť nové alebo výkonom rovnocenné novým.

Spoločnosť HP sa vám zaručuje, že od dátumu kúpy až do konca horeuvedeného obdobia nebude softvér spoločnosti HP neschopný vykonávať programové inštrukcie v dôsledku chýb materiálu alebo spracovania pod podmienkou, že bude správne nainštalovaný a používaný. Ak spoločnosť HP obdrží počas záručnej lehoty upozornenie na takéto chyby, vymení softvér, ktorý nevykonáva programové inštrukcie pre takéto chyby.

Spoločnosť HP nezaručuje, že prevádzka zariadení značky HP bude bez prerušenia a bez chýb. Ak spoločnosť HP nedokáže v rámci rozumného obdobia opraviť alebo vymeniť akýkoľvek výrobok do zaručeného stavu, budete mať právo na vrátenie kúpnej ceny po urýchlenom vrátení výrobku.

Výrobky spoločnosti HP môžu obsahovať obnovené súčasti, ktoré sú rovnocenné s novými z hľadiska výkonu, alebo ktoré mohli byť náhodne použité.

Záruka sa nevzťahuje na chyby spôsobené (a) nesprávnou alebo neadekvátnou údržbou alebo kalibráciou, (b) softvérom, rozhraním, dielmi alebo spotrebnými materiálmi, ktoré nedodala spoločnosť HP, (c) nepovolenými úpravami alebo zneužitím, (d) prevádzkou mimo vydaných technických údajov o prostredí pre zariadenie alebo (e) nesprávnou prípravou alebo údržbou miesta.

V ROZSAHU POVOLENOM MIESTNOU LEGISLATÍVOU, VYŠŠIE UVEDENÉ ZÁRUKY SÚ EXKLUZÍVNE A ŽIADNA INÁ ZÁRUKA ALEBO PODMIENKA, ČI UŽ V PÍSANEJ ALEBO ÚSTNEJ PODOBE, NIE JE VYJADRENÁ ALEBO IMPLIKOVANÁ A SPOLOČNOSŤ HP OSOBITNE VYHLASUJE, ŽE NEPOSKYTUJE ZÁRUKY ALEBO PODMIENKY OBCHODOVATEĽNOSTI, USPOKOJIVEJ KVALITY A VHODNOSTI NA KONKRÉTNY ÚČEL. Niektoré krajiny/oblasti, štáty alebo provincie neumožňujú obmedzenie trvania akejkoľvek implicitnej záruky, takže vyššie uvedené obmedzenia alebo vylúčenia, sa nemusia na vás vzťahovať. Táto záruka vám poskytuje špecifické zákonné práva a môžete mať tiež iné práva, ktoré sa odlišujú v závislosti od krajiny/oblasti, štátu alebo provincie.

Obmedzená záruka spoločnosti HP platí v ktorejkoľvek krajine/oblasti alebo lokalite, kde má spoločnosť HP podporu pre tento produkt a kde spoločnosť HP predávala tento produkt. Úroveň zaručených prijímaných služieb sa môže odlišovať podľa miestnych noriem. Spoločnosť HP nezmení formu, prispôsobenie alebo funkcie produktu, aby sa mohlo prevádzkovať v krajine/oblasti, pre ktorú nikdy nebolo určené z právnych alebo regulačných dôvodov.

V ROZSAHU, KTORÝ UMOŽŇUJÚ MIESTNE ZÁKONY, SÚ PROSTRIEDKY V TOMTO ZÁRUČNOM PREHLÁSENÍ URČENÉ PRE VAŠE ZÁKLADNÉ A VÝHRADNÉ NÁPRAVY. OKREM VYŠŠIE UVEDENÝCH PRÍPADOV NEBUDÚ ZA ŽIADNYCH OKOLNOSTÍ SPOLOČNOSŤ HP ALEBO JEJ DODÁVATELIA

ZODPOVEDNÍ ZA STRATU ÚDAJOV ALEBO ZA PRIAME, ŠPECIÁLNE, NÁHODNÉ, NÁSLEDNÉ (VRÁTANE STRATY ZISKU ALEBO ÚDAJOV) ALEBO INÉ CHYBY BEZ OHĽADU NA TO, ČI SA ZAKLADAJÚ NA ZMLUVE, ÚMYSELNOM UBLÍŽENÍ ALEBO INÝM SPÔSOBOM. Niektoré krajiny/oblasti, štáty alebo provincie neumožňujú vylúčenie alebo obmedzenie náhodných alebo následných poškodení, takže vyššie uvedené obmedzenia alebo vylúčenia sa nemusia na vás vzťahovať.

ZÁRUČNÉ PODMIENKY UVEDENÉ V TOMTO VYHLÁSENÍ OKREM ROZSAHU, KTORÝ JE ZO ZÁKONA POVOLENÝ, ICH NEVYLUČUJÚ, NEOBMEDZUJÚ ALEBO NEUPRAVUJÚ A OKREM POVINNÝCH ZÁKONNÝCH PRÁV SA VZŤAHUJÚ NA PREDAJ TOHTO PRODUKTU VÁM.

Záruka s prémiovou ochranou od spoločnosti HP: Vyhlásenie o obmedzenej záruke na tlačové kazety LaserJet

Za tento produkt spoločnosti HP sa ručí, že nebude obsahovať chyby materiálu alebo spracovania.

Táto záruka sa nevzťahuje na produkty, ktoré (a) sa doplnili, obnovili, prerobili alebo do ktorých sa svojvoľne akýmkoľvek spôsobom zasahovalo, (b) vykazujú problémy spôsobené zneužitím, nesprávnym uskladnením alebo prevádzkou mimo uvedených technických údajov prostredia pre tlačiareň alebo (c) vykazujú opotrebovanie spôsobené bežným používaním.

Aby ste získali záručné služby, vráťte produkt na mieste zakúpenia (s písomným popisom problému a tlačovými vzorkami) alebo kontaktujte podporu pre zákazníkov spoločnosti HP. Na základe rozhodnutia spoločnosti HP sa vymení produkt, ktorý sa preukázal, že je chybný alebo sa vám vráti jeho kúpna cena.

V ROZSAHU, KTORÝ UMOŽŇUJÚ MIESTNE ZÁKONY, JE VYŠŠIE UVEDENÁ ZÁRUKA EXKLUZÍVNA A ŽIADNA INÁ ZÁRUKA ALEBO STAV BEZ OHĽADU NA TO, ČI JE PÍSOMNÝ ALEBO ÚSTNY, NIE JE VYSLOVENÝ ALEBO IMPLICITNÝ A SPOLOČNOSŤ HP ŠPECIFICKY ODMIETA AKÉKOĽVEK IMPLICITNÉ ZÁRUKY ALEBO PODMIENKY PREDAJNOSTI, DOSTATOČNEJ KVALITY A VHODNOSTI PRE PRÍSLUŠNÝ ÚČEL.

V ROZSAHU, KTORÝ UMOŽŇUJÚ MIESTNE ZÁKONY, NEBUDÚ ZA ŽIADNYCH OKOLNOSTÍ SPOLOČNOSŤ HP ALEBO JEJ DODÁVATELIA ZODPOVEDNÍ ZA PRIAME, ŠPECIÁLNE, NÁHODNÉ, NÁSLEDNÉ (VRÁTANE STRATY ZISKU ALEBO ÚDAJOV) ALEBO INÉ POŠKODENIA BEZ OHĽADU NA TO, ČI SA ZAKLADAJÚ NA ZMLUVE, ÚMYSELNOM UBLÍŽENÍ ALEBO INÝM SPÔSOBOM.

ZÁRUČNÉ PODMIENKY UVEDENÉ V TOMTO VYHLÁSENÍ OKREM ROZSAHU, KTORÝ JE ZO ZÁKONA POVOLENÝ, ICH NEVYLUČUJÚ, NEOBMEDZUJÚ ALEBO NEUPRAVUJÚ A OKREM POVINNÝCH ZÁKONNÝCH PRÁV SA VZŤAHUJÚ NA PREDAJ TOHTO PRODUKTU VÁM.

Údaje uložené na tlačovej kazete

Tlačové kazety HP používané u tohto produktu obsahujú pamäťový čip, ktorý pomáha pri prevádzke zariadenia.

Okrem toho pamäťový čip zbiera limitovaný súbor informácií o používaní produktu, ktoré môžu zahŕňať nasledovné údaje: dátum prvotnej inštalácie tlačovej kazety, dátum posledného použitia tlačovej kazety, počet strán vytlačených tlačovou kazetou, pokrytie stránky, použité režimy tlače, výskyt tlačových chýb a model zariadenia. Vďaka týmto informáciám môže spoločnosť HP navrhovať budúce produkty, ktoré dokonale spĺňajú požiadavky našich zákazníkov na kvalitu tlače.

Zozbierané údaje z čipu tlačovej kazety neobsahujú informácie, na základe ktorých by bolo možné priradiť konkrétny produkt alebo kazetu k danému zákazníkovi alebo používateľovi. Zákazník si však pomocou ovládacieho panela môže vybrať, že údaje o používaní sa nebudú ukladať na pamäťovom čipe.

Spoločnosť HP zhromažďuje vzorky z pamäťových čipov tlačových kaziet, ktoré boli vrátené v rámci programu bezplatného návratu a recyklácie HP (partneri HP Planet: www.hp.com/recycle). Pamäťové čipy z tohto zberu sa načítavajú a študujú s cieľom zdokonaliť budúce produkty od spoločnosti HP. Partneri spoločnosti HP, ktorí pomáhajú recyklovať túto tlačovú kazetu, môžu mať tiež prístup k týmto údajom.

Každá externá spoločnosť, ktorá disponuje touto tlačovou kazetou, môže získať prístup k anonymným informáciám na pamäťovom čipe.

Licenčná zmluva pre koncového používateľa

PRED POUŽÍVANÍM TOHTO SOFTVÉROVÉHO PRODUKTU SI DÔKLADNE PREČÍTAJTE NASLEDOVNÉ: Táto licenčná zmluva pre koncového používateľa („licenčná zmluva“) je zmluvou medzi (a) vami (buď jednotlivcom alebo spoločnosťou, ktorú zastupujete) a (b) spoločnosťou Hewlett-Packard Company („HP“) a upravuje používanie tohto softvérového produktu („softvér“). Táto licenčná zmluva neplatí v prípade, že medzi vami a spoločnosťou HP alebo jej dodávateľmi softvéru bola uzatvorená osobitná licenčná zmluva, a to vrátane licenčnej zmluvy nachádzajúcej sa v elektronickej dokumentácii. Výraz „softvér“ sa môže vzťahovať na (i) súvisiace médiá, (ii) používateľskú príručku a ďalšie tlačené dokumenty a (iii) dokumentáciu „online“ alebo elektronickú dokumentáciu (spoločne označenú ako „používateľská dokumentácia“).

PRÁVA NA SOFTVÉR SÚ PONÚKANÉ LEN ZA PREDPOKLADU, ŽE SÚHLASÍTE SO VŠETKÝMI PODMIENKAMI TEJTO LICENČNEJ ZMLUVY. INŠTALÁCIOU, SKOPÍROVANÍM, PREVZATÍM ALEBO INÝM POUŽITÍM TOHTO SOFTVÉRU SÚHLASÍTE S PODMIENKAMI LICENČNEJ ZMLUVY. AK TÚTO LICENČNÚ ZMLUVU NEAKCEPTUJETE, SOFTVÉR NEINŠTALUJTE, NEPREBERAJTE A ANI INÝM SPÔSOBOM NEPOUŽÍVAJTE. AK STE SOFTVÉR KÚPILI, ALE NESÚHLASITE S TOUTO LICENČNOU ZMLUVOU, DO ŠTRNÁSTICH DNÍ HO VRÁŤTE TAM, KDE STE HO ZAKÚPILI A BUDE VÁM VYPLATENÁ JEHO KÚPNA CENA. AK JE SOFTVÉR NAINŠTALOVANÝ ALEBO POSKYTNUTÝ AJ S INÝM PRODUKTOM SPOLOČNOSTI HP, MÔŽETE VRÁTIŤ CELÝ NEPOUŽITÝ PRODUKT.

1. SOFTVÉR TRETÍCH STRÁN. Pojem Softvér môže okrem vlastného softvéru spoločnosti HP („Softvér HP“) zahŕňať aj softvér v licencii tretích strán („Softvér tretích strán“ a „Licencia tretích strán“). Akýkoľvek Softvér tretích strán je predmetom zmluvných podmienok príslušnej Licencie tretích strán. Licencia tretích strán sa zvyčajne nachádza v súbore „licencia.txt“ alebo súbore „readme“. Ak nemôžete nájsť Licenciu tretích strán, obráťte sa na podporu spoločnosti HP. Ak Licencie tretích strán obsahujú licencie, ktoré poskytujú prístup k zdrojovému kódu Softvéru (napríklad verejná licencia GNU) a príslušný zdrojový kód nie je zahrnutý v Softvéri, navštívte webovú stránku podpory produktov spoločnosti HP (hp.sk), kde získate viac informácií o tom, ako daný zdrojový kód získať.

2. Práva licencie Splnením všetkých podmienok uvedených v tejto licenčnej zmluve koncového používateľa vám z nej vyplývajú nasledujúce práva:

   a. Použitie. Spoločnosť HP vám poskytuje licenciu na používanie jednej kópie Softvéru HP. „Použitie“ znamená inštalovanie, kopírovanie, ukladanie, načítavanie, spúšťanie, zobrazovanie a ďalšie používanie Softvéru HP. Softvér HP nesmiete upravovať ani vypínať ktorúkoľvek z jeho licenčných či ovládacích funkcií. Ak je Softvér dodaný spoločnosťou HP určený na použitie s tlačiarenským alebo zobrazovacím produktom (ak je Softvérom napríklad ovládač tlačiarne, firmvér alebo doplnok), Softvér HP môžete použiť iba s príslušným produktom („Produkt HP“). Ďalšie obmedzenia týkajúce sa použitia môžete nájsť v používateľskej dokumentácii. Pri používaní Softvéru HP nesmiete oddeľovať jeho súčasti. Nemáte právo distribuovať Softvér HP.

   b. Kopírovanie. Právo kopírovania znamená, že môžete vytvárať archívne alebo záložné kópie Softvéru HP, ak každá z nich obsahuje úplné originálne vyhlásenia o vlastníctve Softvéru HP a je určená výlučne na záložné účely.

3. AKTUALIZÁCIE. Ak chcete použiť Softvér HP dodaný spoločnosťou HP ako inováciu, aktualizáciu či doplnok (spoločne „Aktualizácia“), musíte mať licenciu na originálny Softvér HP, ktorý spoločnosť HP určila ako vhodný na Aktualizáciu. Ak Aktualizácia nahradí originálny Softvér HP, takýto Softvér HP už nesmiete ďalej používať. Táto licenčná zmluva koncového používateľa sa

vzťahuje na každú Aktualizáciu, ak s ňou neboli dodané iné zmluvné podmienky spoločnosti HP. V prípade rozporu medzi nimi a touto licenčnou zmluvou koncového používateľa platia zmluvné podmienky dodané s Aktualizáciou.

4. PRENOS.

   a. PRENOS TRETÍM STRANÁM. Pôvodný koncový používateľa Softvéru HP môže vykonať jednorazový prenos Softvéru HP inému koncovému používateľovi. Akýkoľvek prenos musí obsahovať všetky súčasti, médiá, používateľskú dokumentáciu, túto licenčnú zmluvu a Certifikát pravosti (ak je k dispozícii). Prenos nesmie byť nepriamy, ako napríklad konsignácia. Koncový používateľ, ktorý prijíma prenášaný Softvér, musí pred prenosom súhlasiť s touto licenčnou zmluvou. Po prenose Softvéru HP automaticky skončí platnosť vašej licencie.

   b. Obmedzenia. Softvér HP nesmiete prenajať, poskytnúť na lízing, požičať ani ho používať na komerčné delenie času či úradné účely. Nesmiete udeľovať sublicencie, prirad'ovať ani prenášať Softvér HP inak, než je výlučne uvedené v tejto licenčnej zmluve koncového používateľa.

5. VLASTNÍCKE PRÁVA. Všetky práva duševného vlastníctva v Softvéri a používateľskej dokumentácii vlastní spoločnosť HP alebo jej dodávatelia a sú chránené zákonom vrátane zákonov o autorských právach, obchodnom tajomstve, patentoch a ochranných známkach. Zo Softvéru nesmiete odstrániť žiadne identifikačné údaje produktu, upozornenie o autorských právach či obmedzenia vlastníctva.

6. OBMEDZENIA TÝKAJÚCE SA SPäTNEJ ANALÝZY. Nesmiete rozoberať, dekompilovať ani spätne analyzovať Softvér HP okrem prípadov, kedy je takáto činnosť výslovne povolená príslušnými právnymi predpismi.

7. SÚHLAS S POUŽITÍM ÚDAJOV. Spoločnosť HP a k nej pričlenené spoločnosti môžu zbierať a použiť technické informácie, ktoré im poskytnete v súvislosti s (i) používaním Softvéru alebo Produktu HP alebo (ii) poskytnutím služieb podpory spojených so Softvérom či Produktom HP. Všetky takéto informácie sú predmetom Zásad ochrany osobných údajov spoločnosti HP. Spoločnosť HP nepoužije tieto informácie spôsobom, ktorý by určil vašu totožnosť, len v rozsahu potrebnom na zlepšenie vášho používania a poskytovania služieb podpory.

8. Obmedzenie zodpovednosti. Napriek akýmkoľvek škodám, ktoré vám vzniknú, celková zodpovednosť spoločnosti HP a jej dodávateľov a vaše výhradné odškodnenie sú v rámci tejto licenčnej zmluvy obmedzené maximálne do výšky sumy, ktorú ste zaplatili za Produkt, alebo do výšky 5 USD. V maximálnom rozsahu, ktorý povoľuje príslušný právny poriadok, SPOLOČNOSŤ HP ANI JEJ DODÁVATELIA NEBUDÚ ZA ŽIADNYCH OKOLNOSTÍ NIESŤ ZODPOVEDNOSŤ ZA AKÉKOĽVEK ŠPECIÁLNE, NÁHODNÉ, NEPRIAME ANI NÁSLEDNÉ ŠKODY (VRÁTANE STRATY ZISKOV, ÚDAJOV ALEBO PRERUŠENIA PODNIKOVEJ ČINNOSTI) VZNIKNUTÉ V DÔSLEDKU POUŽÍVANIA TOHTO SOFTVÉRU ALEBO NESCHOPNOSTI HO POUŽIŤ AJ NAPRIEK TOMU, AK BOLI SPOLOČNOSŤ HP A JEJ DODÁVATELIA UPOZORNENÍ O MOŽNOSTI VÝSKYTU TÝCHTO ŠKÔD A AK odškodnenie uvedené vyššie nesplní svoj základný účel. Obmedzenia a vylúčenia uvedené vyššie sa nevzťahujú na krajiny/regióny, ktorých právne predpisy nepovoľujú vylúčenie zodpovednosti za náhodné a následné škody.

9. ZÁKAZNÍCI VLÁDY SPOJENÝCH ŠTÁTOV. Softvér bol vytvorený výlučne zo súkromných prostriedkov. Všetok Softvér je obchodný počítačový softvér v zmysle platných nariadení o obstarávaní. Na základe zákonov US FAR 48 CFR 12.212 a DFAR 48 CFR 227.7202 je používanie, rozmnožovanie a zverejňovanie tohto Softvéru vládou Spojených štátov a jej

subdodávateľmi alebo na účely vlády USA a jej subdodávateľov výlučne predmetom podmienok uvedených v tejto licenčnej zmluve koncového používateľa okrem ustanovení, ktoré sú v rozpore s platnými povinnými federálnymi zákonmi.

10. DODRŽIAVANIE ZÁKONOV O EXPORTE. Zaväzujete sa dodržiavať všetky zákony, pravidlá a nariadenia (i) vzťahujúce sa na export a import Softvéru alebo (ii) obmedzujúce Použitie Softvéru vrátane akýchkoľvek obmedzení týkajúcich sa šírenia nukleárnych, chemických a biologických zbraní.

11. VYHRADENIE PRÁV. Spoločnosť HP a jej dodávatelia si vyhradzujú všetky práva, ktoré vám nie sú výlučne udelené touto licenčnou zmluvou.

© 2009 Hewlett-Packard Development Company, L.P.

Rev. 04/09

OpenSSL

Tento produkt obsahuje softvér vyvinutý projektom OpenSSL Project pre použitie v rámci súpravy nástrojov OpenSSL Toolkit (http://www.openssl.org/)

TENTO SOFTVÉR JE POSKYTOVANÝ PROJEKTOM OpenSSL PROJECT VO FORME V AKEJ SA NACHÁDZA, A OSOBY ČINNÉ V PROJEKTE SA ZRIEKAJÚ AKÝCHKOĽVEK VYJADRENÝCH ALEBO ODVODENÝCH ZÁRUK, VRÁTANE (NO NIE VÝLUČNE) ODVODENÝCH ZÁRUK NA MOŽNOSŤ PREDAJA A VHODNOSŤ PRE KONKRÉTNY ÚČEL. PROJEKT OpenSSL PROJECT NEBUDE ZA ŽIADNYCH OKOLNOSTÍ NIESŤ ZODPOVEDNOSŤ ZA AKÉKOĽVEK PRIAME, NEPRIAME, NÁHODNÉ, ŠPECIÁLNE, PRÍKLADNÉ ALEBO NÁSLEDKOVÉ ŠKODY (VRÁTANE (NO NIE VÝLUČNE) OBSTARANIA NÁHRADNÉHO TOVARU ALEBO SLUŽIEB;

STRATY POUŽÍVANIA, ÚDAJOV ALEBO ZISKOV; ALEBO PRERUŠENIA PODNIKOVEJ ČINNOSTI) SPÔSOBENÉ ĽUBOVOĽNOU CESTOU A NA ZÁKLADE AKEJKOĽVEK TEÓRIE ZODPOVEDNOSTI, ČI UŽ VYPLÝVAJÚCEJ Z KONTRAKTU, STRIKTNEJ ZODPOVEDNOSTI ALEBO ÚMYSELNÉHO UBLÍŽENIA (VRÁTANE NEDBALOSTI A INÝCH) VZNIKNUTÉ V DÔSLEDKU POUŽÍVANIA TOHTO SOFTVÉRU NAPRIEK UPOZORNENIAM O MOŽNOSTI VÝSKYTU TÝCHTO ŠKÔD.

Tento produkt obsahuje kryptografický softvér napísaný Ericom Youngom (eay@cryptsoft.com). Tento produkt obsahuje softvér, ktorý napísal Tim Hudson (tjh@cryptsoft.com).

Podpora zákazníkov

Získajte telefonickú podporu vo svojej krajine/oblasti Pripravte si názov produktu, sériové číslo, dátum zakúpenia a popis problému.	Telefónne čísla krajiny/oblasti sa nachádzajú na letáku, ktorý sa nachádzal v škatuli s produktom alebo na lokalite www.hp.com/support/.
Získajte 24-hodinovú internetovú podporu	www.hp.com/support/LJColorM351 alebo www.hp.com/support/LJColorM451
Získajte podporu pre produkty používané s počítačom Macintosh	www.hp.com/go/macosx
Prevezmite si pomocné softvérové programy, ovládače a elektronické informácie	www.hp.com/go/LJColorM351_software alebo www.hp.com/go/LJColorM451_software
Objednanie dodatočných služieb alebo dohôd o údržbe od spoločnosti HP	www.hp.com/go/carepack
Zaregistrujte svoj produkt	www.register.hp.com

Opätovné zabalenie produktu

Ak Stredisko starostlivosti o zákazníkov spoločnosti HP určí, že váš produkt je potrebné vrátiť spoločnosti HP na opravu, produkt pred jeho odoslaním opätovne zabaľte vykonaním nasledujúcich krokov.

⚠ **UPOZORNENIE:** Za poškodenie pri preprave v dôsledku nedostatočného zabalenia zodpovedá zákazník.

1. Vyberte a odložte tlačové kazety.

   ⚠ **UPOZORNENIE:** Je *veľmi dôležité*, aby ste pred prepravou produktu vybrali tlačové kazety. Tlačová kazeta, ktorá zostane v produkte počas prepravy, sa môže vysypať a pokryť motor a iné časti produktu tonerom.

   V záujme prevencie pred poškodením tlačových kaziet sa nedotýkajte valcov a tlačové kazety skladujte tak, aby sa nevystavili svetlu.

2. Vyberte a odložte napájací kábel, kábel rozhrania a všetko voliteľné príslušenstvo.
3. Ak je to možné, pribaľte vzorové výtlačky a 50 až 100 hárkov papiera, ktoré sa správne nevytlačili.
4. Ak chcete v USA požiadať o nový baliaci materiál, volajte služby pre zákazníkov spoločnosti HP. V iných oblastiach použite originálny baliaci materiál (ak je to možné).

C Technické údaje produktu

- Fyzické technické údaje
- Spotreba energie, elektrické technické údaje a zvukové emisie
- Požiadavky na okolité prostredie

Fyzické technické údaje

Tabuľka C-1 Fyzické technické údaje

Produkt	Výška	Hĺbka	Šírka	Hmotnosť
Model bez duplexnej jednotky	322 mm	454 mm	405 mm	22,70 kg
Model s duplexnou jednotkou	322 mm	484 mm	405 mm	23,9 kg

Spotreba energie, elektrické technické údaje a zvukové emisie

Aktuálne informácie nájdete na adrese www.hp.com/support/LJColorM351 alebo www.hp.com/support/LJColorM451.

UPOZORNENIE: Požiadavky na napájanie vychádzajú z odlišností krajín/oblastí, v ktorých sa produkt predáva. Nemeňte prevádzkové napätie. Mohlo by to viesť k poškodeniu produktu a k strate záruky na produkt.

Požiadavky na okolité prostredie

Tabuľka C-2 Technické údaje prevádzkového prostredia

Prostredie	Odporúčané	Povolené
Teplota	17° až 25°C	15° až 30°C
Vlhkosť	30% až 70% relatívna vlhkosť (RV)	10% až 80% RH
Nadmorská výška	Nevzťahuje sa	0 až 3048 m

D Regulačné informácie

- Smernice komisie FCC
- Program ekologického dozoru nad nezávadnosťou výrobkov
- Vyhlásenie o zhode
- Vyhlásenie o zhode (pre modely s bezdrôtovým pripojením)
- vyhlásenia o bezpečnosti
- Doplnkové vyhlásenia pre bezdrôtové produkty

Smernice komisie FCC

Na základe testov bolo uznané, že zariadenie vyhovuje limitom pre digitálne zariadenia triedy B podľa článku 15 predpisov FCC. Tieto limity sú určené tak, aby poskytovali primeranú ochranu pred škodlivým rušením počas prevádzky v obývanej zóne. Toto zariadenie generuje, využíva a môže vyžarovať vysokofrekvenčnú energiu. Ak sa toto zariadenie neinštaluje a nepoužíva v súlade s pokynmi, môže spôsobovať škodlivé rušenie rádiovej komunikácie. Neexistuje však záruka, že sa pri konkrétnej inštalácii rušenie neobjaví. Ak zariadenie spôsobuje škodlivé rušenie rozhlasového alebo televízneho príjmu, čo sa dá dokázať vypnutím a zapnutím zariadenia, odporúčame, aby ste sa pokúsili odstrániť rušenie niektorým z nasledovných opatrení:

- zmenou orientácie alebo presunutím antény prijímača,
- zväčšením vzdialenosti medzi zariadením a prijímačom,
- pripojením zariadenia k zásuvke v inom obvode, než ku ktorému je pripojený prijímač,
- konzultáciou problému s vaším predajcom alebo so skúseným rádiovým alebo televíznym technikom.

POZNÁMKA: Akékoľvek zmeny alebo modifikácie tlačiarne, ktoré nie sú výslovne schválené spoločnosťou HP, môžu zrušiť oprávnenie používateľa na prevádzkovanie zariadenia.

Na dosiahnutie súladu s obmedzeniami triedy B predpisov FCC, článok 15, sa vyžaduje používanie tieneného kábla rozhrania.

Program ekologického dozoru nad nezávadnosťou výrobkov

Ochrana životného prostredia

Spoločnosť Hewlett-Packard Company sa zaviazala vyrábať kvalitné výrobky a zároveň nezaťažovať životné prostredie. Tento výrobok bol navrhnutý tak, aby spĺňal parametre, na základe ktorých sa jeho vplyv na životné prostredie minimalizuje.

Produkcia ozónu

Tento výrobok nevytvára ani zanedbateľné množstvá ozónu (O_3).

Spotreba energie

Spotreba energie výrazne klesá v režime Pripravené alebo v režime V režime spánku, čo šetrí prírodné zdroje a peniaze bez vplyvu na výkon produktu. Zariadenie spoločnosti Hewlett-Packard označené logom ENERGY STAR® spĺňa špecifikácie americkej agentúry Environmental Protection Agency určené pre zariadenia na tvorbu obrazu. Produkty spĺňajúce tieto špecifikácie sú označené týmto znakom ENERGY STAR:

Ďalšie informácie o produktoch spĺňajúcich tieto špecifikácie ENERGY STAR sú uvedené na adrese:

www.hp.com/go/energystar

Spotreba tonera

Ekonomický režim využíva menej toneru, čo môže predĺžiť životnosť tlačovej kazety. Spoločnosť HP neodporúča používať ekonomický režim dlhodobo. Pri trvalom používaní možnosti Ekonomický režim sa môžu mechanické časti tlačovej kazety opotrebovať skôr, ako sa minie zásoba tonera. Ak kvalita tlače začne klesať a prestane byť prijateľná, zvážte výmenu tlačovej kazety.

Spotreba papiera

Funkcia manuálnej/automatickej obojstrannej tlače tohto produktu (tlač na obe strany) a tlač viacerých strán na jeden hárok papiera znižuje spotrebu papiera a nároky na prírodné zdroje.

Plasty

Plastické súčiastky nad 25 gramov sú označené podľa medzinárodných štandardov, čo zvyšuje možnosti ich identifikácie pre účely recyklácie na konci životnosti výrobku.

Spotrebný materiál tlačiarne HP LaserJet

Vracanie a recyklovanie použitých tlačových kaziet HP LaserJet je jednoduché - bezplatné - prostredníctvom služby HP Planet Partners. S každou novou tlačovou kazetou a balením spotrebného materiálu sa dodávajú programové informácie a pokyny vo viacerých jazykoch. Zaťaženie životného prostredia môžete ďalej znížiť aj tým, že budete vracať niekoľko kaziet súčasne, namiesto ich vracania po jednej.

Spoločnosť HP je odhodlaná poskytovať inovatívne, vysokokvalitné produkty a služby, ktoré sú environmentálne prijateľné, od dizajnu produktu a jeho výroby až po distribúciu, použitie používateľom a recykláciu. Ak sa zúčastňujete programu HP Planet Partners, ubezpečujeme vás, že vrátené tlačové kazety HP LaserJet sú recyklované vhodne tak, aby sa opätovne využili plasty a kovy pre nové produkty a nesmerovali na skládky v podobe miliónov ton odpadu. Keďže táto kazeta sa recykluje a použije sa v nových materiáloch, nebude vám vrátená. Ďakujeme vám za to, že chránite životné prostredie!

POZNÁMKA: Návratový štítok použite len na vrátenie prázdnej, originálnej tlačovej kazety HP LaserJet. Nepoužívajte ho na vrátenie atramentových kaziet HP, kaziet od iných výrobcov, opätovne napĺňaných alebo prerábaných kaziet, alebo na reklamácie. Informácie o recyklácii atramentových kaziet HP nájdete na adrese http://www.hp.com/recycle.

Pokyny k vráteniu a recyklácii

Spojené štáty a Portoriko

Priložený štítok v krabici tonerovej kazety HP LaserJet je určený na vrátenie a recykláciu jednej alebo viacero použitých tlačových kaziet HP LaserJet. Postupujte podľa nižšie uvedených pokynov.

Viacnásobné vrátenie (viac ako jednej kazety)

1. Každú tlačovú kazetu HP LaserJet zabaľte do jej pôvodnej krabice a obalu.
2. Zlepte škatule k sebe pomocou páskovacej alebo baliacej pásky. Balík môže vážiť až 31 kg (70 libier).
3. Použite jeden predplatený prepravný štítok.

ALEBO

1. Použite svoju vlastnú vhodnú škatuľu, prípadne požiadajte o bezplatnú prázdnu zbernú škatuľu na lokalite www.hp.com/recycle alebo na čísle 1-800-340-2445 (zmestí sa do nej až 31 kg (70 libier) tlačových kaziet pre laserové tlačiarne HP).
2. Použite jeden predplatený prepravný štítok.

Vrátenie jednotlivých kaziet

1. Tlačovú kazetu HP LaserJet zabaľte do jej pôvodnej krabice a obalu.
2. Prepravný štítok umiestnite na prednú časť krabice.

Preprava

Pri vracaní tlačových kaziet HP LaserJet na recykláciu na území USA a Portorika používajte predplatené prepravné štítky s vytlačenou adresou obsiahnuté v škatuli. Ak chcete použiť štítok UPS, dajte balík kuriérovi UPS počas vašej nasledujúcej dodávky alebo vyzdvihnutia, prípadne ho odneste do autorizovaného strediska preberania balíkov spoločnosti UPS. (Vyžiadané vyzdvihnutie službou UPS Ground sa bude spoplatňovať bežnými sadzbami za vyzdvihnutie.) Ak sa chcete dozvedieť, kde sa nachádza miestne zberné centrum spoločnosti UPS, zavolajte na telefónne číslo 1-800-PICKUPS alebo navštívte stránku www.ups.com.

Ak balík vraciate s použitím štítka FedEx, odovzdajte balík kuriérovi americkej poštovej služby alebo vodičovi FedEx pri nasledujúcom vyzdvihnutí alebo doručení balíkov. (Vyžiadané vyzdvihnutie službou FedEx Ground sa bude spoplatňovať bežnými sadzbami za vyzdvihnutie.) Prípadne môžete zabelené tlačové kazety odniesť do ľubovoľnej kancelárie americkej poštovej služby, prípadne doručovacieho centra alebo predajne FedEx. Ak sa chcete dozvedieť, kde sa nachádza najbližšia kancelária americkej poštovej služby, zavolajte na telefónne číslo 1-800-ASK-USPS alebo navštívte stránku www.usps.com. Ak sa chcete dozvedieť, kde sa nachádza najbližšie doručovacie stredisko/predajňa spoločnosti FedEx, zavolajte na telefónne číslo 1-800-GOFEDEX alebo navštívte stránku www.fedex.com.

Navštívte lokalitu www.hp.com/recycle alebo zavolajte na číslo 1-800-340-2445, aby ste získali viac informácií alebo objednali viac štítkov alebo škatúľ na hromadné vracanie. Informácie podliehajú zmenám bez predchádzajúceho upozornenia.

Pre obyvateľov Aljašky a Havajských ostrovov

Nepoužívajte označenie UPS. Informácie a pokyny vám budú poskytnuté na tel. čísle 1-800-340-2445. Spoločnosť U.S. Postal Services poskytuje služby bezplatnej prepravy vracaných kaziet po dohode s pobočkami HP na Aljaške a Havajských ostrovoch.

Vrátenia mimo USA

Aby ste sa zúčastnili programu vrátenia a recyklácie HP Planet Partners, jednoducho postupujte podľa bežných nariadení v sprievodcovi recykláciou (nachádza sa v balení od vašej novej položky spotrebného materiálu pri produkte) alebo navštívte lokalitu www.hp.com/recycle. Vyberte svoju krajinu/oblasť, aby ste získali informácie o tom, ako vrátite spotrebný materiál k laserovým tlačiarňam značky HP.

Papier

Tento produkt umožňuje používanie recyklovaného papiera, ktorý spĺňa požiadavky uvedené v príručke *HP LaserJet printer family print media guide* (Sprievodca tlačovými médiami pre tlačiarne HP LaserJet). Tento produkt umožňuje používanie recyklovaného papiera podľa normy EN12281:2002.

Obmedzenia materiálov

Tento výrobok spoločnosti HP neobsahuje ortuť.

Tento produkt neobsahuje batériu.

Odstránenie opotrebovaných zariadení používateľmi v domácnostiach v rámci Európskej únie

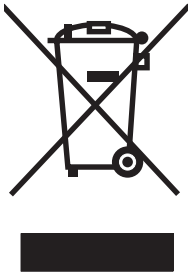

Tento symbol na produkte alebo jeho obale znamená, že produkt nesmiete zlikvidovať s ostatným domácim odpadom. Namiesto toho je vašou povinnosťou odovzdať opotrebované zariadenie na zberné miesto určené na recykláciu odpadových elektrických a elektronických zariadení. Separovaný zber a recyklácia odpadových zariadení po ich odstránení pomáha šetriť prírodné zdroje a zaisťuje recykláciu spôsobom, ktorý chráni zdravie človeka a životné prostredie. Ak chcete získať informácie, kde môžete odovzdať vaše odpadové zariadenia, obráťte sa na najbližšiu mestskú pobočku, službu, poskytovatela odvozu domáceho odpadu alebo na obchod, kde ste produkt kúpili.

Chemické látky

Spoločnosť HP sa zaväzuje k poskytovaniu informácií svojim zákazníkom o chemických látkach v našich produktoch, tak ako je to nevyhnutné pre dosiahnutie súladu s právnymi požiadavkami, ako je napr. REACH (Nariadenie ES č. 1907/2006 Európskeho parlamentu a Rady). Správu s informáciami o chemických látkach v tomto produkte nájdete na lokalite: www.hp.com/go/reach.

Hárok s údajmi o bezpečnosti materiálu (MSDS)

Hárky s údajmi o bezpečnosti materiálov (MSDS) pre spotrebný materiál s obsahom chemických látok (napr. toner) môžete získať tak, že prejdete na webovú stránku spoločnosti HP na lokalite www.hp.com/go/msds alebo www.hp.com/hpinfo/community/environment/productinfo/safety.

Ďalšie informácie

Ďalšie informácie o týchto ekologických témach:

- Hárok s ekologickým profilom tohto produktu a d'alších príbuzných výrobkov spoločnosti HP
- Ekologické záväzky spoločnosti HP
- Systém environmentálneho manažmentu spoločnosti HP
- Program vrátenia produktov na konci životnosti a recyklácie produktov spoločnosti HP
- Hárky s údajmi o bezpečnosti materiálu

Navštívte www.hp.com/go/environment alebo www.hp.com/hpinfo/globalcitizenship/environment.

Vyhlásenie o zhode

Vyhlásenie o zhode

podľa normy ISO/IEC 17050-1 a EN 17050-1

Názov výrobcu:	Hewlett-Packard Company	Č. VoZ: BOISB-1002-00-rel.1.0
Adresa výrobcu:	11311 Chinden Boulevard	
	Boise, Idaho 83714-1021, USA	
prehlasuje, že produkt		
Názov produktu:	Farebná tlačiareň HP LaserJet Pro 300 M351a	
	Farebná tlačiareň HP LaserJet Pro 400 M451dn	
Regulačný model:[2)]	BOISB-1002-00	
Možnosti produktu:	VŠETKY	
Tlačové kazety:	CE410A, CE410X, CE411A, CE412A, CE413A	
je v súlade s nasledujúcimi Technickými údajmi zariadenia:		
BEZPEČNOSŤ:	IEC 60950-1:2005/EN60950-1: 2006 +A11	
	IEC 60825-1:2007/EN 60825-1:2007 (laserové/LED zariadenie triedy 1)	
	IEC 62311:2007/EN62311:2008	
	GB4943-2001	
EMC:	CISPR22:2005 +A1/ EN55022:2006 +A1 - Trieda B[1)]	
	EN 61000-3-2:2006	
	EN 61000-3-3:2008	
	EN 55024:1998 +A1 +A2	
	FCC článok 47 CFR, časť 15 trieda B[1)] / ICES-003, výtlačok 4	
	GB9254-2008, GB17625.1-2003	
SPOTREBA ENERGIE:	Nariadenie (EC) č. 1275/2008	
	Test ENERGY STAR® na určenie energetickej účinnosti kvalifikovaných zobrazovacích zariadení (TEC)	

Doplnkové informácie:

Výrobok týmto spĺňa požiadavky smernice EMC 2004/108/ES, smernice o nízkom napätí 2006/95/ES a smernice EuP 2005/32/ES a podľa toho nesie označenie CE CE.

Toto zariadenie spĺňa predpisy FCC, časť 15. Jeho prevádzka je podmienená nasledujúcimi dvomi podmienkami: (1) zariadenie nesmie spôsobovať škodlivé rušenie a 2) zariadenie musí byť schopné prijať akékoľvek rušenie, vrátane rušenia, ktoré môže spôsobovať neželanú prevádzku.

1. Výrobok bol testovaný v typickej konfigurácii so systémami osobných počítačov Hewlett-Packard.
2. Z regulačných dôvodov majú tieto výrobky priradené regulačné číslo modelu. Toto regulačné číslo by sa nemalo zamieňať s marketingovým názvom alebo s výrobnými číslami.

Boise, Idaho USA

Október 2011

Iba kvôli témam, ktoré sa týkajú regulácie, sa obráťte na:

Kontakt v Európe	Miestne predajné a servisné stredisko spoločnosti Hewlett-Packard alebo spoločnosť Hewlett-Packard GmbH, Department HQ-TRE/Standards Europe, Herrenberger Straße 140, D-71034, Böblingen (FAX: +49-7031-14-3143) www.hp.eu/certificates
Kontakt v USA	Product Regulations Manager, Hewlett-Packard Company, PO Box 15, Mail Stop 160, Boise, Idaho 83707-0015 (Telefón: 208-396-6000)

Vyhlásenie o zhode (pre modely s bezdrôtovým pripojením)

Vyhlásenie o zhode

podľa normy ISO/IEC 17050-1 a EN 17050-1

Názov výrobcu:	Hewlett-Packard Company	Č. VoZ: BOISB-1002-01-rel.1.0
Adresa výrobcu:	11311 Chinden Boulevard	
	Boise, Idaho 83714-1021, USA	
prehlasuje, že produkt		
Názov produktu:	Farebná tlačiareň HP LaserJet Pro 400 M451nw	
	Farebná tlačiareň HP LaserJet Pro 400 M451dw	
Regulačný model:[2]	BOISB-1002-01	
Možnosti produktu:	VŠETKY	
Modul vysielača[3]	SDGOB-0892	
Tlačové kazety:	CE410A, CE410X, CE411A, CE412A, CE413A	
je v súlade s nasledujúcimi Technickými údajmi zariadenia:		
BEZPEČNOSŤ:	IEC 60950-1:2005/EN60950-1: 2006 +A11	
	IEC 60825-1:2007/EN 60825-1:2007 (laserové/LED zariadenie triedy 1)	
	IEC 62311:2007/EN62311:2008	
	GB4943-2001	
EMC:	CISPR22:2005 +A1/ EN55022:2006 +A1 - Trieda B[1]	
	EN 61000-3-2:2006	
	EN 61000-3-3:2008	
	EN 55024:1998 +A1 +A2	
	FCC článok 47 CFR, časť 15 trieda B[1] / ICES-003, výtlačok 4	
	GB9254-2008, GB17625.1-2003	
Rádio[3]	EN 301 489-1 v1.8.1 (2008-04)/EN 301 489-17 v2.1.1 (2009-05)	
	EN 300 328 v1.7.1 (2006-10)	
	FCC – titul 47 CFR, časť 15, podtrieda C (oddiel 15.247)/IC: RSS-210	
SPOTREBA ENERGIE:	Nariadenie (EC) č. 1275/2008	
	Test ENERGY STAR® na určenie energetickej účinnosti kvalifikovaných zobrazovacích zariadení (TEC)	
Doplnkové informácie:		

Výrobok týmto spĺňa požiadavky smernice EMC 2004/108/EHS, smernice o nízkom napätí 2006/95/ES a smernice EuP 2005/32/ES a podľa toho nesie označenie CE CE ⓘ.

Toto zariadenie spĺňa predpisy FCC, časť 15. Jeho prevádzka je podmienená nasledujúcimi dvomi podmienkami: (1) zariadenie nesmie spôsobovať škodlivé rušenie a 2) zariadenie musí byť schopné prijať akékoľvek rušenie, vrátane rušenia, ktoré môže spôsobovať neželanú prevádzku.

1. Výrobok bol testovaný v typickej konfigurácii so systémami osobných počítačov Hewlett-Packard.
2. Z regulačných dôvodov majú tieto výrobky priradené regulačné číslo modelu. Toto regulačné číslo by sa nemalo zamieňať s marketingovým názvom alebo s výrobnými číslami.
3. Tento produkt používa zariadenie s rádiovým modulom, ktorého číslo regulačného modelu je SDGOB-0892, a tým spĺňa technické a regulačné požiadavky krajín/oblastí, kde sa bude predávať.

Boise, Idaho USA

Október 2011

Iba kvôli témam, ktoré sa týkajú regulácie, sa obráťte na:

Kontakt v Európe	Miestne predajné a servisné stredisko spoločnosti Hewlett-Packard alebo spoločnosť Hewlett-Packard GmbH, Department HQ-TRE/Standards Europe, Herrenberger Straße 140, D-71034, Böblingen (FAX: +49-7031-14-3143) www.hp.eu/certificates
Kontakt v USA	Product Regulations Manager, Hewlett-Packard Company, PO Box 15, Mail Stop 160, Boise, Idaho 83707-0015 (Telefón: 208-396-6000)

vyhlásenia o bezpečnosti

Bezpečnosť laserového zariadenia

Stredisko pre zariadenia a radiačnú bezpečnosť (Center for Devices and Radiological Health, CDRH) amerického štátneho orgánu U.S. Food and Drug Administration zaviedlo predpisy pre laserové prístroje vyrobené po 1. auguste 1976. Splnenie požiadaviek v zmysle týchto predpisov je pre produkty predávané v USA povinné. Tlačiareň je schválená ako laserový produkt triedy 1 v zmysle normy o radiačnej prevádzke ministerstva zdravotníctva USA (Department of Health and Human Services, DHHS) podľa Zákona o radiačnej kontrole zdravia a bezpečnosti (Radiation Control for Health and Safety Act) z roku 1968. Keďže šírenie radiácie emitovanej v tlačiarni je plne ohraničené ochranným puzdrom a vonkajším krytom, laserový lúč nemôže uniknúť počas žiadnej fázy normálnej prevádzky.

⚠ **VAROVANIE!** Používanie ovládacích prvkov, vykonávanie úprav alebo iných procedúr, ktoré nie sú uvedené v tejto používateľskej príručke, môže viesť k vystaveniu sa nebezpečnej radiácii.

Predpisy a vyhlásenie o spôsobilosti výrobku pre Kanadu

Complies with Canadian EMC Class B requirements.

« Conforme à la classe B des normes canadiennes de compatibilité électromagnétiques. « CEM ». »

Vyhlásenie VCCI (Japonsko)

この装置は、クラスB情報技術装置です。この装置は、家庭環境で使用することを目的としていますが、この装置がラジオやテレビジョン受信機に近接して使用されると、受信障害を引き起こすことがあります。取扱説明書に従って正しい取り扱いをして下さい。

VCCI-B

Pokyny pre napájací kábel

Podľa hodnoty napätia sa presvedčte, či je napájací kábel vhodný. Hodnota napätia je uvedená na štítku produktu. Produkt používa striedavý prúd s napätím 100 – 127 V alebo 220 – 240 V, 50/60 Hz.

Napájací kábel pripojte k produktu a k uzemnenej zásuvke striedavého prúdu.

⚠ **UPOZORNENIE:** Používajte iba napájaci kábel dodaný s produktom, aby ste predišli poškodeniu produktu.

Vyhlásenie o sieťovom elektrickom kábli (Japonsko)

製品には、同梱された電源コードをお使い下さい。 同梱された電源コードは、他の製品では使用出来ません。

Vyhlásenie EMC (Kórea)

B급 기기 (가정용 방송통신기기)	이 기기는 가정용(B급)으로 전자파적합등록을 한 기기로서 주로 가정에서 사용하는 것을 목적으로 하며, 모든 지역에서 사용할 수 있습니다.

Vyhlásenie o laserovom zariadení pre Fínsko

Luokan 1 laserlaite

Klass 1 Laser Apparat

HP LaserJet 300 color M351a, HP LaserJet 400 color M451nw, M451dn, M451dw, laserkirjoitin on käyttäjän kannalta turvallinen luokan 1 laserlaite. Normaalissa käytössä kirjoittimen suojakotelointi estää lasersäteen pääsyn laitteen ulkopuolelle. Laitteen turvallisuusluokka on määritetty standardin EN 60825-1 (2007) mukaisesti.

VAROITUS !

Laitteen käyttäminen muulla kuin käyttöohjeessa mainitulla tavalla saattaa altistaa käyttäjän turvallisuusluokan 1 ylittävälle näkymättömälle lasersäteilylle.

VARNING !

Om apparaten används på annat sätt än i bruksanvisning specificerats, kan användaren utsättas för osynlig laserstrålning, som överskrider gränsen för laserklass 1.

HUOLTO

HP LaserJet 300 color M351a, HP LaserJet 400 color M451nw, M451dn, M451dw - kirjoittimen sisällä ei ole käyttäjän huollettavissa olevia kohteita. Laitteen saa avata ja huoltaa ainoastaan sen huoltamiseen koulutettu henkilö. Tällaiseksi huoltotoimenpiteeksi ei katsota väriainekasetin vaihtamista, paperiradan puhdistusta tai muita käyttäjän käsikirjassa lueteltuja, käyttäjän tehtäväksi tarkoitettuja ylläpitotoimia, jotka voidaan suorittaa ilman erikoistyökaluja.

VARO !

Mikäli kirjoittimen suojakotelo avataan, olet alttiina näkymättömällelasersäteilylle laitteen ollessa toiminnassa. Älä katso säteeseen.

VARNING !

Om laserprinterns skyddshölje öppnas då apparaten är i funktion, utsättas användaren för osynlig laserstrålning. Betrakta ej strålen.

Tiedot laitteessa käytettävän laserdiodin säteilyominaisuuksista: Aallonpituus 775-795 nm Teho 5 m W Luokan 3B laser.

Vyhlásenie o GS (Nemecko)

Das Gerät ist nicht für die Benutzung im unmittelbaren Gesichtsfeld am Bildschirmarbeitsplatz vorgesehen. Um störende Reflexionen am Bildschirmarbeitsplatz zu vermeiden, darf dieses Produkt nicht im unmittelbaren Gesichtsfeld platziert warden.

Tabuľka susbtancií (Čína)

有毒有害物质表

根据中国电子信息产品污染控制管理办法的要求而出台

部件名称	有毒有害物质和元素					
	铅 (Pb)	汞 (Hg)	镉 (Cd)	六价铬 (Cr(VI))	多溴联苯 (PBB)	多溴二苯醚 (PBDE)
打印引擎	X	0	X	0	0	0
控制面板	0	0	0	0	0	0
塑料外壳	0	0	0	0	0	0
格式化板组件	X	0	0	0	0	0
碳粉盒	X	0	0	0	0	0

3685

0：表示在此部件所用的所有同类材料中，所含的此有毒或有害物质均低于 SJ/T11363-2006 的限制要求。
X：表示在此部件所用的所有同类材料中，至少一种所含的此有毒或有害物质高于 SJ/T11363-2006 的限制要求。

注：引用的“环保使用期限”是根据在正常温度和湿度条件下操作使用产品而确定的。

Vyhlásenie o obmedzení nebezpečných látok (Turecko)

Türkiye Cumhuriyeti: EEE Yönetmeliğine Uygundur

Vyhlásenie o obmedzení používania nebezpečných látok(Ukrajina)

Обладнання відповідає вимогам Технічного регламенту щодо обмеження використання деяких небезпечних речовин в електричному та електронному обладнанні, затвердженого постановою Кабінету Міністрів України від 3 грудня 2008 № 1057

Doplnkové vyhlásenia pre bezdrôtové produkty

Vyhlásenie o súlade s predpismi komisie FCC – Spojené štáty americké

Exposure to radio frequency radiation

⚠ **UPOZORNENIE:** The radiated output power of this device is far below the FCC radio frequency exposure limits. Nevertheless, the device shall be used in such a manner that the potential for human contact during normal operation is minimized.

In order to avoid the possibility of exceeding the FCC radio frequency exposure limits, human proximity to the antenna shall not be less than 20 cm during normal operation.

This device complies with Part 15 of FCC Rules. Operation is subject to the following two conditions: (1) this device may not cause interference, and (2) this device must accept any interference, including interference that may cause undesired operation of the device.

⚠ **UPOZORNENIE:** Based on Section 15.21 of the FCC rules, changes of modifications to the operation of this product without the express approval by Hewlett-Packard Company may invalidate its authorized use.

Vyhlásenie pre Austráliu

This device incorporates a radio-transmitting (wireless) device. For protection against radio transmission exposure, it is recommended that this device be operated no less than 20 cm from the head, neck, or body.

Vyhlásenie agentúry ANATEL pre Brazíliu

Este equipamento opera em caráter secundário, isto é, não tem direito à proteção contra interferência prejudicial, mesmo de estações do mesmo tipo, e não pode causar interferência a sistemas operando em caráter primário.

Vyhlásenia pre Kanadu

For Indoor Use. This digital apparatus does not exceed the Class B limits for radio noise emissions from digital apparatus as set out in the radio interference regulations of the Canadian Department of Communications. The internal wireless radio complies with RSS 210 of Industry Canada.

Pour l´usage d´intérieur. Le présent appareil numérique n´émet pas de bruits radioélectriques dépassant les limites applicables aux appareils numériques de Classe B prescribes dans le règlement sur le brouillage radioélectrique édicté par le Ministère des Communications du Canada. Le composant RF interne est conforme à la norme CNR-210 d´Industrie Canada.

Regulačná poznámka pre Európsku úniu

Telekomunikačné funkcie tohto produktu sa môžu používať v nasledujúcich krajinách/oblastiach EÚ a EZVO:

Belgicko, Bulharsko, Cyprus, Česká republika, Dánsko, Estónsko, Fínsko, Francúzsko, Grécko, Holandsko, Island, Írsko, Lichtenštajnsko, Litva, Lotyšsko, Luxembursko, Mad'arsko, Malta, Nemecko, Nórsko, Pol'sko, Portugalsko, Rakúsko, Rumunsko, Slovensko, Slovinsko, Spojené kráľovstvo, Španielsko, Švajčiarsko, Švédsko a Taliansko.

Poznámka k používaniu vo Francúzsku

For 2.4 GHz Wireless LAN operation of this product certain restrictions apply: This equipment may be used indoor for the entire 2400-2483.5 MHz frequency band (channels 1-13). For outdoor use, only 2400-2454 MHz frequency band (channels 1-9) may be used. For the latest requirements, see www.arcep.fr.

L'utilisation de cet equipement (2.4 GHz Wireless LAN) est soumise à certaines restrictions : Cet équipement peut être utilisé à l'intérieur d'un bâtiment en utilisant toutes les fréquences de 2400-2483.5 MHz (Chaine 1-13). Pour une utilisation en environnement extérieur, vous devez utiliser les fréquences comprises entre 2400-2454 MHz (Chaine 1-9). Pour les dernières restrictions, voir, www.arcep.fr.

Poznámka k používaniu v Rusku

Существуют определенные ограничения по использованию беспроводных сетей (стандарта 802.11 b/g) с рабочей частотой 2,4 ГГц: Данное оборудование может использоваться внутри помещений с использованием диапазона частот 2400-2483,5 МГц (каналы 1-13). При использовании внутри помещений максимальная эффективная изотропно–излучаемая мощность (ЭИИМ) должна составлять не более 100мВт.

Vyhlásenie pre Kóreu

당해 무선설비는 운용 중 전파혼선 가능성이 있음

Vyhlásenie pre Taiwan

低功率電波輻射性電機管理辦法

第十二條　經型式認證合格之低功率射頻電機，非經許可，公司、商號或使用者均不得擅自變更頻率、加大功率或變更原設計之特性及功能。

第十四條　低功率射頻電機之使用不得影響飛航安全及干擾合法通信；經發現有干擾現象時，應立即停用，並改善至無干擾時方得繼續使用。
前項合法通信，指依電信法規定作業之無線電通信。
低功率射頻電機須忍受合法通信或工業、科學及醫療用電波輻射性電機設備之干擾。

Označenie schválených drôtových/bezdrôtových telekomunikačných zariadení typu ICTQC pre Vietnam

Register

A
AirPrint 37, 43
Aplikácia HP Utility, Mac 36
automatický presah, nastavenie 20

B
batérie (súčasť dodávky) 207
bezdrôtová sieť
  inštalácia ovládača 50
  konfigurácia pomocou USB 34, 49
  konfigurácia pomocou WPS 34, 49
bezdrôtové sieťové pripojenie 48
brožúry
  tvorba (Windows) 115

Č
čistenie 135
  dráha papiera 169

D
denník použitia farby 11, 124
DIMM
  inštalácia 129
dohody, dokument iii
dohody dokumentu iii
dráha papiera
  zaseknutia, odstránenie 161
druhy písiem
  DIMM, inštalácia 129
duplexná tlač (obojstranná)
  nastavenia (Windows) 97

E
elektrické technické údaje 202
energia
  spotreba 202
ePrint
  zapnutie alebo vypnutie 10

F
farba
  kalibrácia 14
  možnosti polovičných odtieňov 120
  nastavovanie 118
  neutrálne sivé 120
  Ovládanie okrajov 120
  prispôsobovanie 122
  tlačené vs. zobrazené na monitore 122
  tlač v odtieňoch sivej (Windows) 106
fax
  výrobné nastavenia, obnovenie 141
firewall 48
formát papiera
  zmena 57
formáty, médiá
  predvolený formát, nastavenie 13
formáty papiera
  výber 96
  výber vlastných 96
formuláre
  tlač (Windows) 106
funkcie ochrany životného prostredia 4
fyzické technické údaje 202

G
grafový papier, tlač 12

H
hárok s údajmi o bezpečnosti materiálu (MSDS) 208
hlavičkový papier
  tlač (Windows) 106
HP Customer Care 198
HP EasyColor
  používanie 121
  vypnutie 121
HP ePrint
  opis 37
  zapnutie alebo vypnutie 10
HP ePrint, používanie 105
HP Utility 36
HP Web JetAdmin 126
hudobný papier, tlač 12

CH
chybové hlásenia, ovládací panel 142
chyby
  softvér 183
chyby, opakujúce sa 80, 173

I
inštalácia
  produkt v káblových sieťach 47
  softvér, káblové siete 48
  softvér, USB pripojenia 46
IP adresa
  konfigurácia 33
  získanie 47

J
jazyk, ovládací panel 13
Jetadmin, HP Web 126

K

kábel USB, číslo dielu 188
kalibrovanie farieb 14
kazety
  iný výrobca 72
  recyklácia 71, 206
  stránka stavu spotrebného materiálu 11, 124
  uskladnenie 72
  výmena 73
  záruka 192
kazety s tonerom. *Pozri* tlačové kazety
konfigurácia
  IP adresa 33
Konfigurácia USB 46
konfiguračná strana 124
konfiguračná stránka 11
kontrast
  displej, ovládací panel 15
kontrast displeja, nastavenie 15
kontrolné zoznamy, tlač 12
kópie
  zmena počtu (Windows) 92
Kórejské vyhlásenie EMC 215
kvalita
  nastavenie archivácie 19
kvalita snímky
  nastavenie archivácie 19
kvalita snímok
  riešenie 166
kvalita tlače
  nastavenie archivácie 19
  zlepšenie 166
  zvýšenie kvality (Windows) 96
kvalita výstupu
  nastavenie archivácie 19

L

licencia, softvér 194
likvidácia, koniec životnosti 207
likvidácia po skončení životnosti 207
Linux 30

M

Mac
  HP Utility 36
  nastavenia ovládača 35, 40
  odstránenie softvéru 35
  podporované operačné systémy 32
  problémy, riešenie problémov 185
  zmena typov a formátov papiera 39
Macintosh
  podpora 198
  zmena veľkosti dokumentov 39
médiá
  predvolené nastavenia 13
  prvá strana 40
  strany na hárok 41
  vlastná veľkosť, nastavenia Macintosh 39
moduly DIMM
  kontrola inštalácie 134
motor, čistenie 135
možnosti farieb
  HP EasyColor (Windows) 121
  nastavenie (Windows) 103

N

napodobeniny spotrebného materiálu 72
nastavenia
  obnovenie predvolených 19
  ovládače 27
  ovládače (Mac) 35
  ponuka System Setup (Nastavenie systému) 13
  poradie 27, 35
  predvoľby ovládača (Mac) 40
  správa o sieti 11, 124
  výrobné nastavenia, obnovenie 141
nastavenia farieb
  konfigurácia 167
Nastavenia karty Farba 42
nastavenia ovládača Macintosh
  papier vlastnej veľkosti 39
nastavenia ovládača pre Macintosh
  vodotlač 40
nastavenia písma Courier 18
nastavenia režimu EconoMode 71, 127
nastavenia rýchlosti linky 53
nastavenie archivácie 19
natavovacia jednotka
  zaseknutia, odstránenie 161
Network config. (Sieťová konfigurácia) ponuka 20
Neutrálne sivé 120
n-up printing (tlač viacerých strán na jeden hárok) 41

O

objednávanie
  spotrebný materiál a príslušenstvo 188
objednávanie spotrebných materiálov
  webové stránky 187
Obmedzenia materiálov 207
obnovenie predvolených nastavení 19
Obnovenie predvolených výrobných hodnôt nastavenia 141
obojstranná tlač
  nastavenia (Windows) 97
obojstranná tlač (duplexná)
  Mac 41
odinštalovanie softvéru pre systém Windows 29
odinštalovanie softvéru v systémoch Mac 35
odoslanie produktu 199
Odstránenie odpadu v Európskej únii 208
odstránenie softvéru pre systém Windows 29
odstránenie softvéru v systémoch Mac 35
odtiene sivej
  tlač (Windows) 106
oneskorenie spánku
  vypnutie 127
  zapnutie 127
on-line podpora 198
opakované chyby, riešenie problémov 80, 173
opakujúce sa chyby, riešenie problémov 80, 173
opätovné zabalenie produktu 199
orientácia
  výber, Windows 102

orientácia na šírku
výber, Windows 102
orientácia na výšku
výber, Windows 102
otvorenie ovládačov tlačiarne (Windows) 91
ovládací panel
hlásenia, riešenie problémov 142
jazyk 13
kontrast displeja 15
mapa ponuky, tlač 11, 124
nastavenia 27, 35
ponuka Service (Údržba) 19
ponuka správ 11
ponuka System Setup (Nastavenie systému) 13
sieťová konfigurácia ponuka 20
typy hlásení 142
umiestnenie 5
Webové služby HP ponuka 10
ovládače
nastavenia 27
nastavenia (Mac) 40
nastavenia (Windows) 91
podporované (Windows) 24
predvoľby (Mac) 40
stránka o používaní 11, 124
univerzálny 26
zmena nastavení (Mac) 35
zmena nastavení (Windows) 27
zmena typov a formátov papiera 57
ovládače emulácie PS 24
ovládače PCL 24
Ovládače PCL
univerzálny 26
ovládače tlačiarne
výber 173
ovládače tlačiarne (Mac)
nastavenia 40
zmena nastavení 35
ovládače tlačiarne (Windows)
nastavenia 91
podporované 24
zmena nastavení 27
ovládač tlačiarne
konfigurácia bezdrôtovej siete 50
Ovládanie okrajov 120

P

pamäť
číslo dielu 188
inštalácia 129
kontrola inštalácie 134
permanentné zdroje 134
zahrnuté 2
pamäťový čip, tlačová kazeta
popis 193
papier
nastavenia vinutia 19
podporované rozmery 58
predvolená veľkosť pre zásobník 66
predvolené nastavenia 13
prvá strana 40
prvé a posledné strany, používanie odlišného papiera 111
strany na hárok 41
titulné strany, používanie odlišného papiera 111
tlač na predtlačený hlavičkový papier alebo formuláre (Windows) 106
vlastná veľkosť, nastavenia Macintosh 39
výber 168
zaseknutia 156
papier, objednávanie 188
papier, špeciálny
tlač (systém Windows) 108
papier pracovného zošita, tlač 12
PCL font list (Zoznam písiem PCL) 11, 124
permanentné zdroje 134
písma
nastavenie písma Courier 18
permanentné zdroje 134
zoznam, tlač 11, 124
počet strán 11, 124
podávač dokumentov
umiestnenie 5
podpora
on-line 198
opätovné zabalenie produktu 199
podpora zákazníkov
on-line 198
podporované operačné systémy 24, 32
podporovaný papier 58
pomocník
možnosti tlače (Windows) 92
ponuka
Quick Forms (Rýchle formuláre) 12
Ponuka správ 11
Ponuka System Setup (Nastavenie systému) 13
Ponuka Webové služby HP 10
ponuky, ovládací panel
mapa, tlač 11, 124
sieťová konfigurácia 20
Správy 11
System Setup (Nastavenie systému) 13
údržba 19
Webové služby HP 10
poradie, nastavenia 27, 35
port siete
umiestnenie 6
port USB
nastavenia rýchlosti 19
porty
zahrnuté typy 6
porty rozhrania
zahrnuté typy 6
posledná strana
tlač na odlišný papier (Windows) 111
poznámky iii
preberanie softvéru
tlačový systém 23
predné dvierka, umiestnenie 5
Predpisy a vyhlásenie o spôsobilosti výrobku pre Kanadu 214
predtlačený papier
tlač (Windows) 106
predvoľby (Mac) 40
predvolené nastavenia, obnovenie 19, 141

priehľadné fólie
tlač (systém Windows) 108
priehradka, výstupná
predlžovacia časť na médiá formátu Legal 5
umiestnenie 5
pripojenie k bezdrôtovej sieti 48
pripojenie napájania, umiestnenie 6
pripojiteľnosť
riešenie problémov 177
USB 46
príslušenstvo
objednávanie 187, 188
prispôsobené nastavenia veľkosti papiera
Macintosh 39
prispôsobenie dokumentov
Windows 113
prispôsobovanie farieb 122
problémy s preberaním papiera
riešenie 156
produkt bez obsahu ortuti 207
program ekologického dozoru nad nezávadnosťou 205
Protipirátska webová lokalita HP 72
protipirátsky spotrebný materiál 72
prvá strana
použitie rôzneho papiera 40
tlač na odlišný papier (Windows) 111
PS font list (Zoznam písiem PS) 11, 124

R

recyklácia 4, 206
program recyklácie a návratu materiálu spoločnosti HP a environmentálny program 206
recyklácia spotrebného materiálu 71
riešenie
problémy s priamym pripojením 177
sieťové problémy 177
riešenie problémov
opakujúce sa chyby 80, 173
pomalá odozva 176
problémy s priamym pripojením 177
problémy v systéme Mac 185
sieťové problémy 177
správy na ovládacom paneli 142
zaseknutia 156, 158
žiadna odozva 175

S

Service menu (Ponuka Údržba) 19
servis
opätovné zabalenie produktu 199
servisná stránka 11, 124
sieť
heslo, nastavenie 51
heslo, zmena 51
nastavenia, zmena 51
nastavenia, zobrazenie 51
nastavenia rýchlosti linky 53
siete
HP Web Jetadmin 126
konfiguračná strana 11, 124
nastavenia 20
podporované modely 2
správa o nastavení 11, 124
siete, káblové
inštalácia produktu 47
sieťový port
zahrnutý typ 6
skratky (Windows)
používanie 92
tvorba 94
softvér
HP Utility 36
inštalácia, káblové siete 48
inštalácia, USB pripojenia 46
Linux 30
nastavenia 27, 35
odinštalovanie v systéme Windows 29
odinštalovanie v systémoch Mac 35
podporované operačné systémy 24, 32
problémy 183
softvérová licenčná zmluva 194
Solaris 30
UNIX 30
vstavaný webový server 30
webové stránky 23
Windows 30
softvér HP-UX 30
softvér Linux 30
softvér Solaris 30
softvér tlačového systému 23
softvér UNIX 30
spotrebný materiál
iný výrobca 72
napodobenina 72
objednávanie 187, 188
recyklácia 71, 206
stav, zobrazovanie pomocou HP Utility 36
spotrebný materiál od iných výrobcov 72
správa siete 51
správy
stránka kvality tlače 11, 124
správy, ovládací panel 142
stav
HP Utility, Mac 36
spotrebný materiál, správa tlače 11, 124
strana o používaní 11, 124
stránka kvality tlače
interpretácia 79, 172
tlač 79, 172
stránka s informáciami o stave spotrebného materiálu
tlač 78, 171
stránka stavu spotrebného materiálu 11, 124
strán na hárok 41
výber (Windows) 100
strán za minútu 2

Š

šetrenie zdrojov 134
šetrenie zdrojov, pamäťových 134
špeciálny papier
tlač (systém Windows) 108
štítky
tlač (systém Windows) 108

T

TCP/IP
  nastavenia 20
technická podpora
  on-line 198
  opätovné zabalenie produktu 199
technické údaje
  elektrické a zvukové 202
  fyzické 202
technické údaje o veľkosti, produkt 202
tipy iii
titulné strany
  tlač (Mac) 40
  tlač na odlišný papier (Windows) 111
tlač
  nastavenia (Mac) 40
  nastavenia (Windows) 91
tlačidlo napájania 5
tlačidlo wireless (bezdrôtová sieť)
  umiestnenie 5
tlačidlo zapnutia a vypnutia 5
tlač na obidve strany
  nastavenia (Windows) 97
tlač n-nahor
  výber (Windows) 100
tlačová úloha
  zrušenie 90
tlačové kazety
  čísla súčiastok 68, 188
  iný výrobca 72
  kontrola poškodenia 79, 172
  pamäťové čipy 193
  recyklácia 71, 206
  stránka stavu spotrebného materiálu 11, 124
  uskladnenie 72
  uvoľnenie dvierok, umiestnenie 5
  výmena 73
  záruka 192
tlačové kazety, prístup 5
tlačové médiá
  podporované 58
tlač z webu
  HP ePrint 37
typ papiera
  zmena 166
typy papiera
  výber 97
  zmena 57

U

univerzálny ovládač tlače 26
Univerzálny ovládač tlačiarne HP 26
UNIX 30
upozornenia iii
USB
  konfigurácia bezdrôtovej siete 34, 49
USB port
  umiestnenie 6
  zahrnutý typ 6
uskladnenie
  tlačové kazety 72
uvoľnenie dvierok kazety, umiestnenie 5

V

veľkosti stránky
  prispôsobenie veľkosti dokumentov (Windows) 113
viacero stránok na hárok 41
  tlač (Windows) 100
vinutie, papier
  nastavenia 19
vkladanie papiera
  vstupný zásobník 63
vlastné nastavenia tlače (Windows) 92
vodotlač 40
  pridanie (Windows) 114
vstavaný webový server (EWS)
  funkcie 125
Vstavaný webový server (EWS)
  prideľovanie hesiel 126
Vstavaný webový server HP 30
vstupný zásobník
  umiestnenie 5
  vkladanie 63
vyhlásenia o bezpečnosti 214, 215
vyhlásenia o bezpečnosti laserového zariadenia 214, 215
Vyhlásenia o bezpečnosti laserového zariadenia pre Fínsko 215
vyhlásenie o zhode 210
Vyhlásenie VCCI pre Japonsko 214
výmena
  tlačová kazeta 73
výrobné nastavenia, obnovenie 141
výrobné predvolené nastavenia, obnovenie 19
výstrahy iii
výstupná priehradka
  umiestnenie 5
  zaseknutia, odstránenie 163
výstupný zásobník
  umiestnenie 5

W

Webová lokalita pre boj proti podvodom 72
webové lokality
  hárok s údajmi o bezpečnosti materiálu (MSDS) 208
  HP Web Jetadmin, prevzatie 126
Webové lokality 30
  hlásenie pirátskych produktov 72
webové služby HP, zapnutie 105
webové stránky 30
  objednávanie spotrebných materiálov 187
  softvér, prevzatie 23
Webové stránky
  podpora zákazníkov 198
  univerzálny ovládač tlače 26
  Zákaznícka podpora Macintosh 198
Windows
  nastavenia ovládačov 27
  podporované operačné systémy 24
  podporované ovládače 24
  softvérové komponenty 30
  univerzálny ovládač tlače 26
WPS
  konfigurácia bezdrôtovej siete 34, 49

Z

zabalenie produktu 199
zadné dvierka, umiestnenie 6
zachytávanie 120
zákaznícka podpora
  opätovné zabalenie produktu 199
záruka
  licencia 194
  produkt 190
  tlačové kazety 192
zaseknuté papiere. *Pozri* zaseknuté médiá
zaseknutia
  bežné príčiny 156
  dráha papiera, odstránenie 161
  miesta 158
  sledovanie počtu 11, 124
  výstupná priehradka, odstránenie 163
zásobník, výstupný
  nájdenie 5
zásobník 1
  obojstranná tlač 41
  zaseknutia, odstránenie 159
zásobník 2
  umiestnenie 5
  zaseknutia, odstránenie 160
zásobník 3
  umiestnenie 5
Zásobník 3
  čísla dielov 188
zásobník č. 1
  nastavenia 13
  umiestnenie 5
zásobník č. 2
  nastavenia 13
Zásobník č. 2
  kapacita 5
Zásobník č. 3
  kapacita 5
zásobníky
  nastavenia 13
  obojstranná tlač 41
  predvolená veľkosť papiera 66
  umiestnenie 5
  výber (Windows) 97
  zahrnuté 2
  zaseknutia, odstránenie 160
získanie
  IP adresa 47
zmena veľkosti dokumentov
  Macintosh 39
  Windows 113
zosúladenie farieb, kalibrácia 169
zrušenie
  tlačovej úlohy 90
zvukové technické údaje 202

© 2014 Hewlett-Packard Development Company, L.P.

www.hp.com

CE955-91007